ジュニアバドミントンフェスティバルＩＮさいたま

2021.11.06-07　埼玉県さいたま市

種　目	優　勝	準優勝	三　位		五　位				参加数
男子 Ａグループ	松本 眞優 （ＵＤＣ[栃木県]）	坂口 功 （渋谷ジュニア[東京都]）	萩原 駿希 （鳩ケ谷ウイングス[埼玉県]）	坂脇 憲広 （鶴ヶ島Ａｎｇｅｌｓ[埼玉県]）	芦田 潤平 （ふらっとジュニア[新潟県]）	田阪 春馬 （フューチャー[香川県]）	鈴木 悠輔 （流山ジュニア[千葉県]）	寺島 拓夢 （チームＴＲＹ[宮城県]）	５９
男子 Ｂグループ	串間 太政 （ＵＮＡＩＤ宮崎[宮崎県]）	田沢 太一 （所沢ジュニア[埼玉県]）	篠原 緑 （志木ジュニア[埼玉県]）	山口 拓 （渋谷ジュニア[東京都]）	馬詰 瑛翔 （志木ジュニア[埼玉県]）	高畠 央侑 （ＷＩＮＮＥＲ[熊本県]）	向 唯斗 （ＦＡＮＡＴＩＣ[滋賀県]）	内藤 遥希 （川越ジュニア[埼玉県]）	５４
男子 Ｃグループ	北村 大芽 （綾瀬ジュニアＢＣ[神奈川県]）	櫻井 恵太 （富山クラブ[富山県]）	小谷 龍生 （永井クラブ[岡山県]）	渡部 峻 （神郷ＪＢＣ[愛媛県]）	武田 樹 （東野ＳＢＣ[広島県]）	髙橋 慎吾 （池上ジュニア[東京都]）	山下 湊登 （古高松[香川県]）	北川 達桔 （みはら[栃木県]）	４９
女子 Ａグループ	阿波 芽衣咲 （岡垣ジュニア[福岡県]）	原口 倖歩 （鹿児島飛翔[鹿児島県]）	中沢 莉子 （プライドＪｒ．[栃木県]）	芳賀 凜歩 （石巻クラブ[宮城県]）	奥田 紗世 （北栄ＪＢＣ[北北海道]）	皆川 恵茉 （小平ジュニア[東京都]）	松戸 海 （鹿児島飛翔[鹿児島県]）	小林 佳依 （佐用ＢＪＣ[兵庫県]）	６０
女子 Ｂグループ	東谷 悠吹 （旭川忠和クラブ[北北海道]）	髙木 洵奈 （垂井ＪＳＣ[岐阜県]）	池内 美音 （西神ジュニア[兵庫県]）	後藤 那月 （ベイヒッターズ[千葉県]）	佐々木 きい （Ｔ－Ｊｕｍｐ[愛知県]）	川島 愛美 （札幌ＢＥＡＮＳ[南北海道]）	大場 心晴 （ＪＢＣ久留米[福岡県]）	五十右 帆香 （広幡バドキッズ[静岡県]）	５３
女子 Ｃグループ	藤城 百蘭 （青梅ジュニア[東京都]）	大石 亜美 （Ａｘｉｓ[長崎県]）	宮内 陽菜子 （川内ジュニア[鹿児島県]）	芝田 英吏 （富山和合[富山県]）	古賀 海奈 （ふじみ野Ｊｒ[埼玉県]）	堀口 日茉莉 （植柳ジュニア[熊本県]）	佐藤 心花 （塩竈ジュニア[宮城県]）	高橋 麗 （志木ジュニア[埼玉県]）	４８

ジュニアバドミントンフェスティバルＩＮさいたま

令和３年１１月６日－７日　埼玉県さいたま市

男子Ａグループ

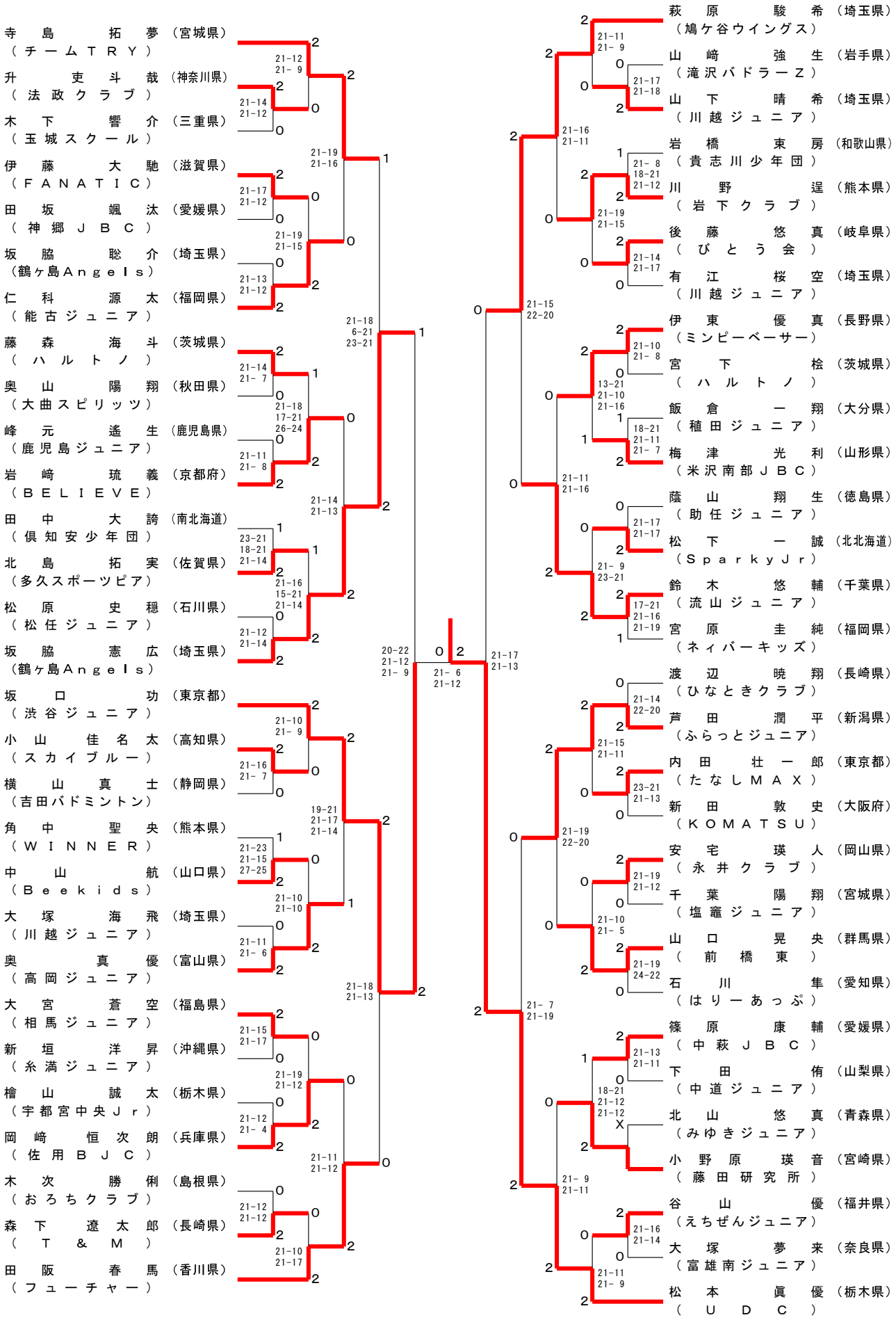

ジュニアバドミントンフェスティバルＩＮさいたま

令和３年１１月６日－７日　埼玉県さいたま市

男子Ｂグループ

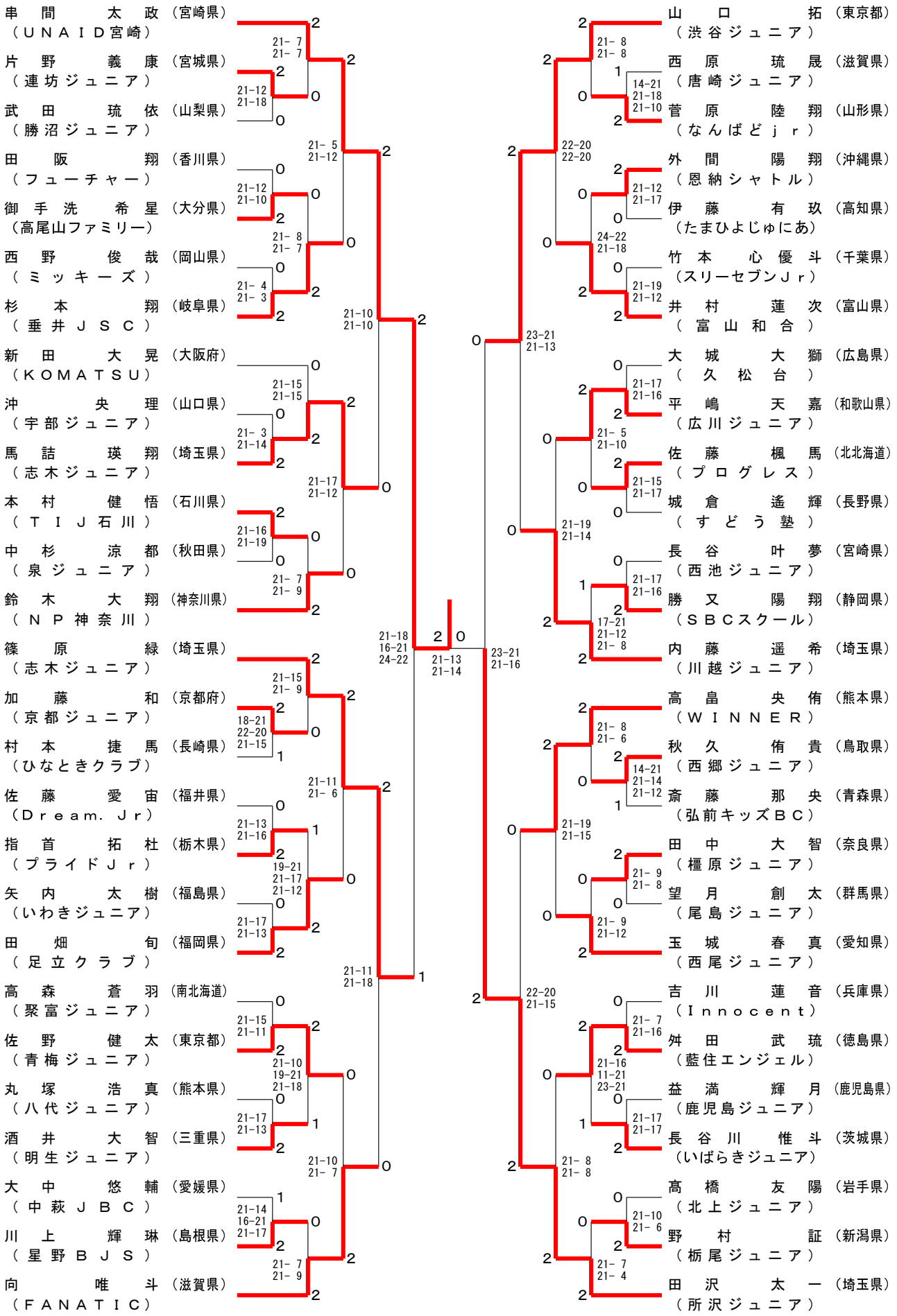

ジュニアバドミントンフェスティバルＩＮさいたま

令和３年１１月６日－７日　埼玉県さいたま市

男子Ｃグループ

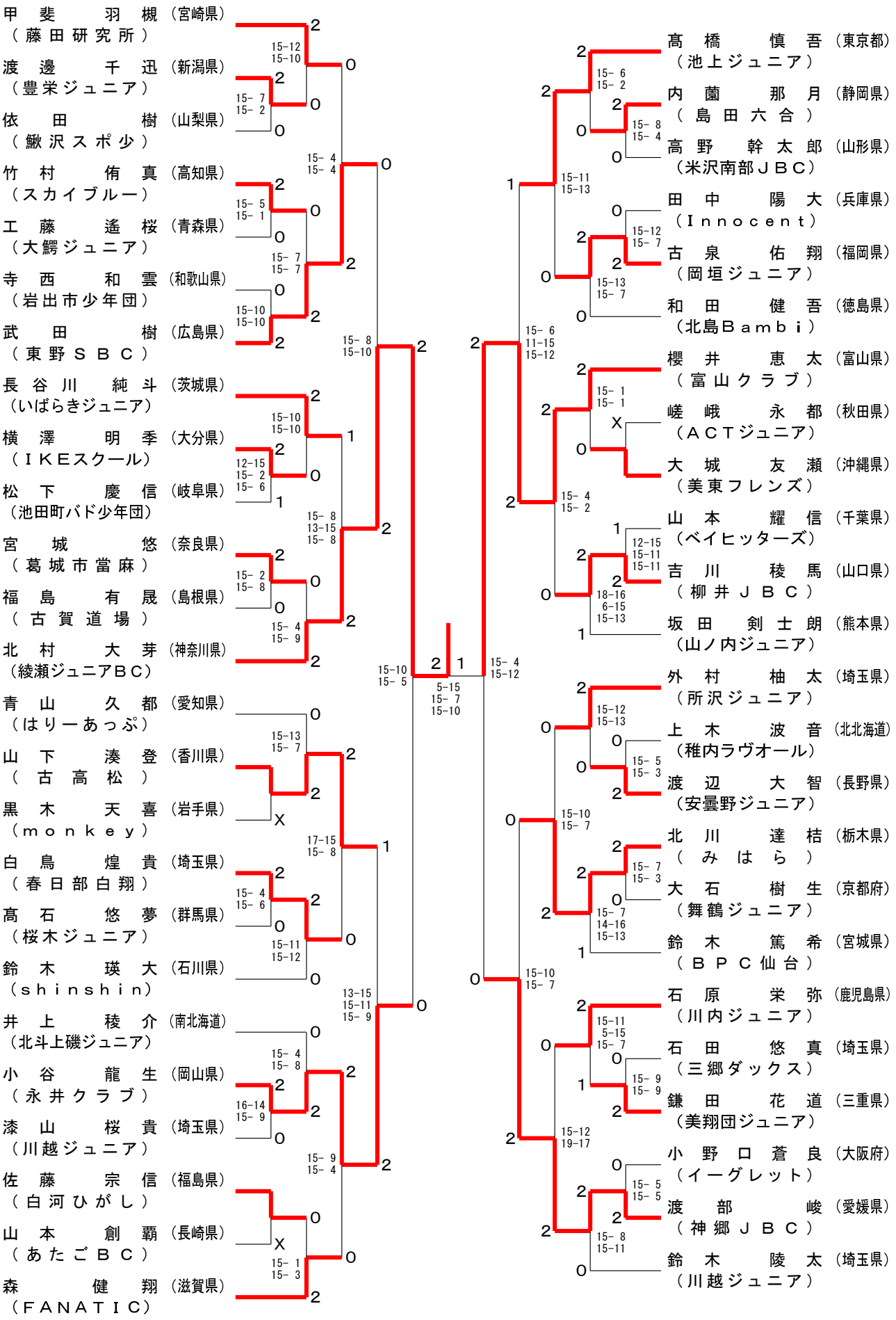

ジュニアバドミントンフェスティバルＩＮさいたま

令和３年１１月６日－７日　埼玉県さいたま市

女子Ａグループ

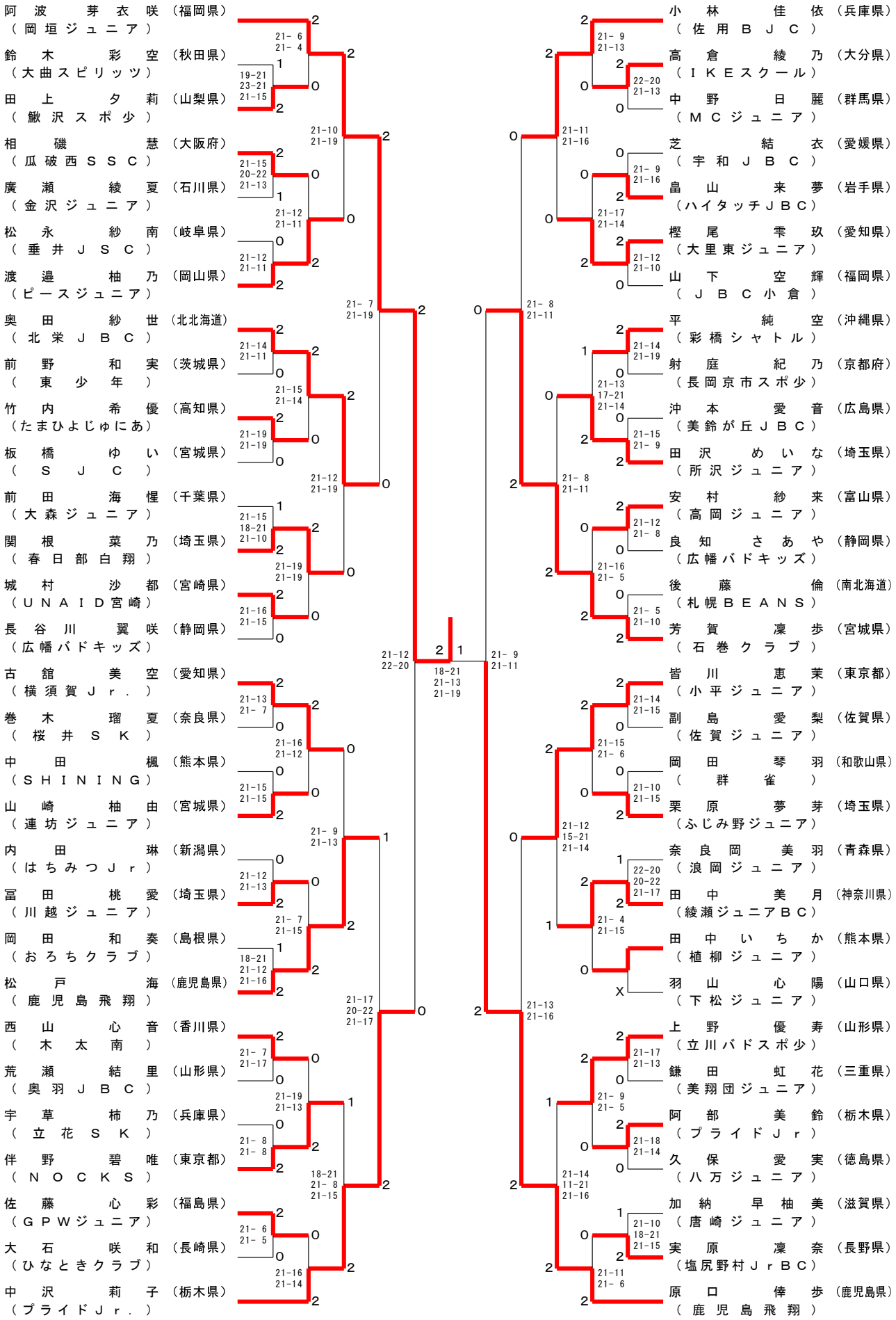

ジュニアバドミントンフェスティバルＩＮさいたま

令和３年１１月６日－７日　埼玉県さいたま市

女子Ｂグループ

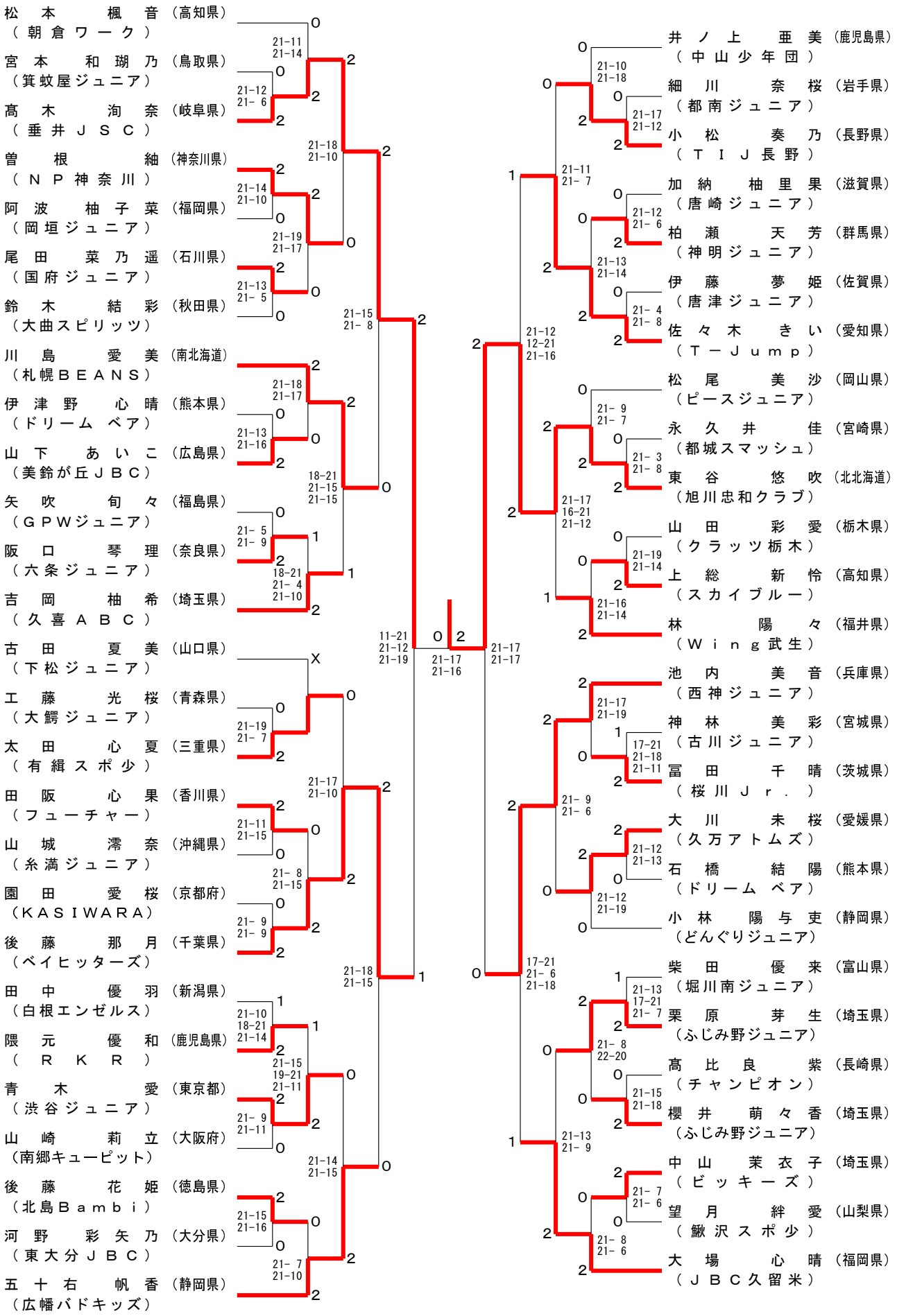

ジュニアバドミントンフェスティバルＩＮさいたま

令和３年１１月６日－７日　埼玉県さいたま市

女子Ｃグループ

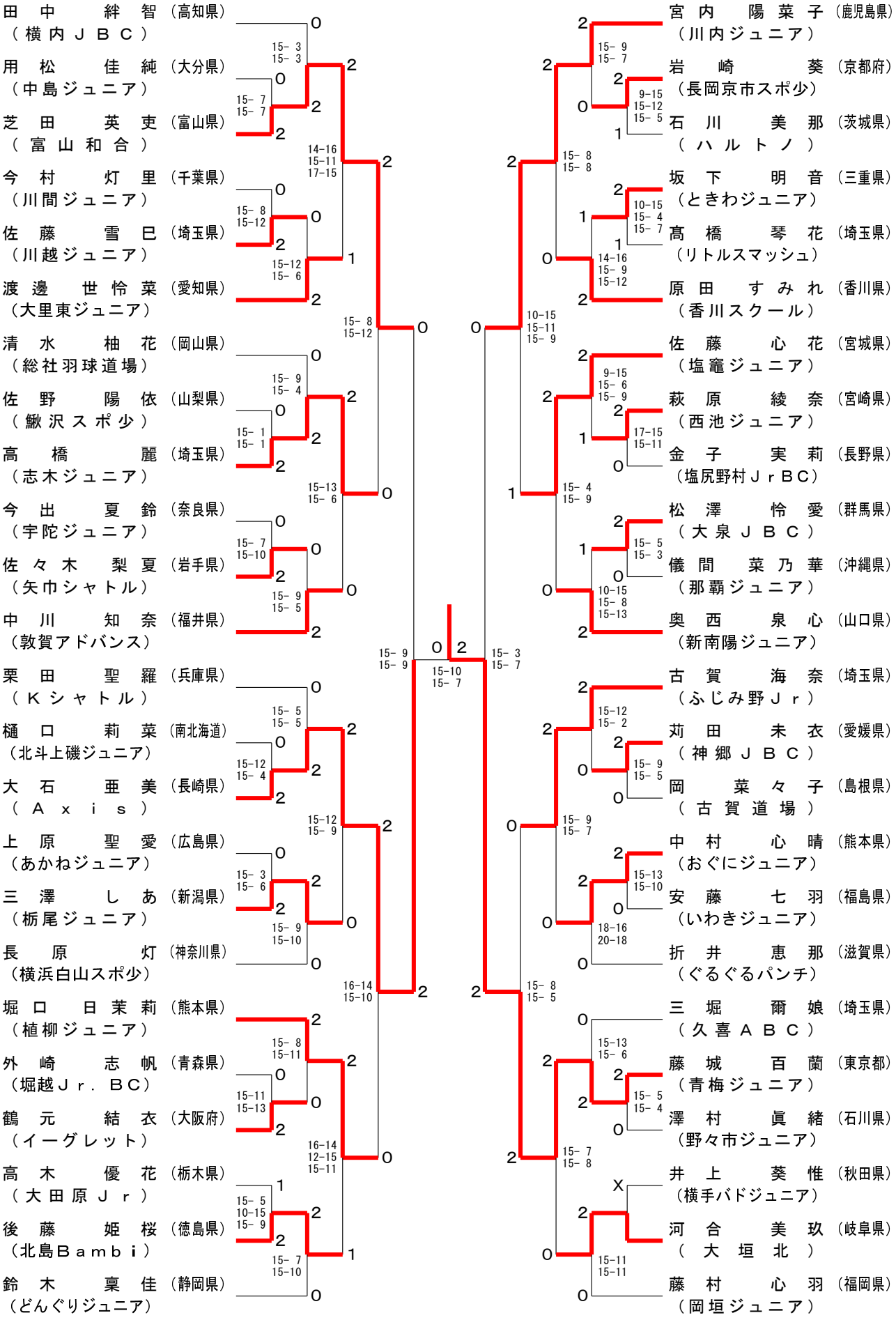

ジュニアバドミントンフェスティバルＩＮさいたま　2021/11/6-7

試合時間とシャトル使用数

種目記号	試合形式	総試合数	試合時間（分）					シャトル使用数（個）				
			平均	最長	最短	試合数	ゲーム数	平均	最多	最少	試合数	ゲーム数
大会全体		317	25.6	65	10	308	677	1.5	5	1	307	675
MA	トーナメント	58	30.4	55	15	57	126	2.0	5	1	57	126
MB	トーナメント	53	26.3	55	14	52	113	1.5	4	1	52	113
MC	トーナメント	48	17.4	34	10	45	99	1.1	3	1	44	97
WA	トーナメント	59	31.2	65	20	58	128	1.7	4	1	58	128
WB	トーナメント	52	27.2	49	15	50	110	1.5	4	1	50	110
WC	トーナメント	47	18.5	30	11	46	101	1.0	2	1	46	101

分布状況

試合時間	試合数率
10	1.3
11	1.3
12	1.0
13	1.6
14	1.3
15	9.1
16	1.3
17	1.9
18	4.2
19	1.3
20	8.8
21	4.9
22	4.5
23	4.2
24	1.9
25	10.7
26	3.2
27	3.2
28	5.5
29	1.3
30	6.2
31	1.6
32	1.3
33	1.0
34	0.6
35	3.6
36	0.3
37	0.6
38	1.3
39	0.3
40	1.9
41	0.3
42	0.6
43	0.6
44	.
45	2.3
46	0.3
47	.
48	.
49	0.3
50	1.9
51	.
52	0.3
53	.
54	.
55	1.0
56	.
57	.
58	.
59	.
60	0.3
61	.
62	.
63	.
64	.
65	0.3

合計　462

シャトル	試合数率
1	61.2
2	29.0
3	8.1
4	1.3
5	0.3