平塚市団体戦大会

平成２３年３月５日　ひらつかアリーナ

男子団体Ａ級	ジコチュウＡ	チェリブロＡ	逗子クラブ	ＦＩＲＳＴ	勝 敗	順位
ジコチュウＡ		○3-0 G 6-1 P 145-97	○2-1 G 5-2 P 125-118	×1-2 G 2-4 P 103-121	M 6-3 G 13-7 P 373-336	2
チェリブロＡ	×0-3 G 1-6 P 97-145		○2-1 G 4-3 P 130-134	×0-3 G 0-6 P 84-126	M 2-7 G 5-15 P 311-405	3
逗子クラブ	×1-2 G 2-5 P 118-125	×1-2 G 3-4 P 134-130		×1-2 G 2-5 P 128-140	M 3-6 G 7-14 P 380-395	4
FIRST STEPA	○2-1 G 4-2 P 121-103	○3-0 G 6-0 P 126-84	○2-1 G 5-2 P 140-128		M 7-2 G 15-4 P 387-315	1

女子団体Ａ級	ネーベルホルン＋α	湘南ハリウッド◎	逗子クラブα	勝 敗	順位
ネーベルホルン＋α		×1-2 G 2-5 P 104-146	○2-1 G 4-4 P 153-148	M 3-3 G 6-9 P 257-294	2
湘南ハリウッド◎	○2-1 G 5-2 P 146-104		○3-0 G 6-0 P 126-82	M 5-1 G 11-2 P 272-186	1
逗子クラブα	×1-2 G 4-4 P 148-153	×0-3 G 0-6 P 82-126		M 1-5 G 4-10 P 230-279	3

平塚市団体戦大会

平成２３年３月５日　ひらつかアリーナ

男子団体B級 Aブロック	ROBINS	チェリブロB	IMGC仙台	勝 敗	順位
ROBINS		○2-1 G 4-3 P 93-86	×1-2 G 2-5 P 65-90	M 3-3 G 6-8 P 158-176	2
チェリブロB	×1-2 G 3-4 P 86-93		×0-3 G 0-6 P 61-93	M 1-5 G 3-10 P 147-186	3
IMGC仙台	○2-1 G 5-2 P 90-65	○3-0 G 6-0 P 93-61		M 5-1 G 11-2 P 183-126	1

男子団体B級 Bブロック	T-rise	MBL	ミスターブレスル	勝 敗	順位
T-rise		○2-1 G 4-2 P 79-55	○3-0 G 6-1 P 102-73	M 5-1 G 10-3 P 181-128	1
MBL	×1-2 G 2-4 P 55-79		○3-0 G 6-2 P 101-90	M 4-2 G 8-6 P 156-169	2
ミスターブレスル	×0-3 G 1-6 P 73-102	×0-3 G 2-6 P 90-101		M 0-6 G 3-12 P 163-203	3

男子団体B級 Cブロック	Hage-X	IMGC神奈川	楽　平	勝 敗	順位
Hage-X 1		○3-0 G 6-2 P 118-107	○3-0 G 6-2 P 116-100	M 6-0 G 12-4 P 234-207	1
IMGC神奈川	×0-3 G 2-6 P 107-118		○3-0 G 6-0 P 91-71	M 3-3 G 8-6 P 198-189	2
楽　平	×0-3 G 2-6 P 100-116	×0-3 G 0-6 P 71-91		M 0-6 G 2-12 P 171-207	3

男子団体B級 Dブロック	ZAP	vinculum	チームマイナスゆうこりん	勝 敗	順位
ZAP		○3-0 G 6-2 P 115-87	×0-3 G 1-6 P 72-101	M 3-3 G 7-8 P 187-188	2
vinculum	×0-3 G 2-6 P 87-115		×0-3 G 0-6 P 46-92	M 0-6 G 2-12 P 133-207	3
チームマイナスゆうこりん	○3-0 G 6-1 P 101-72	○3-0 G 6-0 P 92-46		M 6-0 G 12-1 P 193-118	1

男子団体B級 Eブロック	禁煙三日目	麻布大学	ジコチュウB	勝 敗	順位
禁煙三日目		○2-1 G 5-3 P 109-99	×0-2 G 1-4 P 53-72	M 2-3 G 6-7 P 162-171	2
麻布大学	×1-2 G 3-5 P 99-109		×1-2 G 2-4 P 70-82	M 2-4 G 5-9 P 169-191	3
ジコチュウB	○2-0 G 4-1 P 72-53	○2-1 G 4-2 P 82-70		M 4-1 G 8-3 P 154-123	1

男子団体B級 Fブロック	平塚協会	平　工	Will	勝 敗	順位
平塚協会		×1-2 G 4-4 P 111-101	○3-0 G 6-1 P 103-83	M 4-2 G 10-5 P 214-184	1
平　工	○2-1 G 4-4 P 101-111		×1-2 G 3-5 P 90-103	M 3-3 G 7-9 P 191-214	2
Will	×0-3 G 1-6 P 83-103	○2-1 G 5-3 P 103-90		M 2-4 G 6-9 P 186-193	3

男子団体B級 Gブロック	第一三共（A）	平塚市役所	FIRST	勝 敗	順位
第一三共（A）		○3-0 G 6-0 P 90-49	×0-3 G 1-6 P 75-99	M 3-3 G 7-6 P 165-148	2
平塚市役所	×0-3 G 0-6 P 49-90		×0-2 G 1-4 P 37-73	M 0-5 G 1-10 P 86-163	3
FIRST STEPB	○3-0 G 6-1 P 99-75	○2-0 G 4-1 P 73-37		M 5-0 G 10-2 P 172-112	1

男子団体Ｂ級 決勝トーナメント

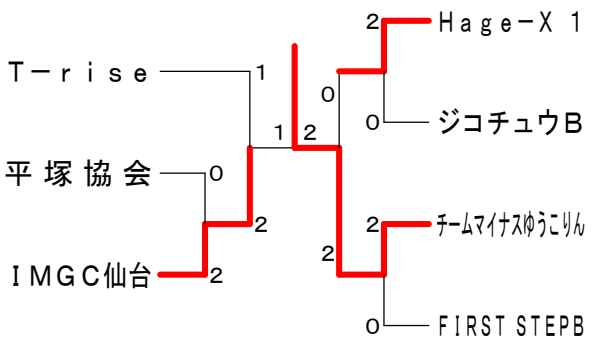

平塚市団体戦大会

平成２３年３月５日　ひらつかアリーナ

男子団体C級 Aブロック	みなバド	ヤーマン	ＢＬＯ	第一三共（B）	勝 敗	順位
みなバド		×1-2 G 2-4 P 79-82	○3-0 G 6-0 P 93-49	○3-0 G 6-0 P 90-50	M 7-2 G 14-4 P 262-181	2
ヤーマン	○2-1 G 4-2 P 82-79		○3-0 G 6-0 P 90-50	○3-0 G 6-0 P 93-44	M 8-1 G 16-2 P 265-173	1
ＢＬＯ	×0-3 G 0-6 P 49-93	×0-3 G 0-6 P 50-90		○2-1 G 4-4 P 99-105	M 2-7 G 4-16 P 198-288	3
第一三共（B）	×0-3 G 0-6 P 50-90	×0-3 G 0-6 P 44-93	×1-2 G 4-4 P 105-99		M 1-8 G 4-16 P 199-282	4

男子団体C級 Bブロック	金旭中学校	太陽魂	ultra	桜川ブレッズ・他	勝 敗	順位
金旭中学校		×1-2 G 2-4 P 63-84	×1-2 G 2-4 P 52-80	×0-3 G 1-6 P 63-101	M 2-7 G 5-14 P 178-265	4
太陽魂	○2-1 G 4-2 P 84-63		×1-2 G 2-5 P 77-96	×0-3 G 1-6 P 65-102	M 3-6 G 7-13 P 226-261	3
ultra soul	○2-1 G 4-2 P 80-52	○2-1 G 5-2 P 96-77		×0-3 G 1-6 P 82-105	M 4-5 G 10-10 P 258-234	2
桜川ブレッズ・他	○3-0 G 6-1 P 101-63	○3-0 G 6-1 P 102-65	○3-0 G 6-1 P 105-82		M 9-0 G 18-3 P 308-210	1

男子団体C級 Cブロック	New	日立AMS	ガチンコCLUB漢A	勝 敗	順位
New Fellows		×1-2 G 2-5 P 84-97	○3-0 G 6-1 P 98-75	M 4-2 G 8-6 P 182-172	2
日立AMS	○2-1 G 5-2 P 97-84		○3-0 G 6-0 P 90-45	M 5-1 G 11-2 P 187-129	1
ガチンコCLUB漢A	×0-3 G 1-6 P 75-98	×0-3 G 0-6 P 45-90		M 0-6 G 1-12 P 120-188	3

男子団体C級 Dブロック	龍城おやじの会	Hage-X	ゴゴカラ	勝 敗	順位
龍城おやじの会		×0-3 G 1-6 P 70-106	×1-2 G 2-4 P 63-82	M 1-5 G 3-10 P 133-188	3
Hage-X 2	○3-0 G 6-1 P 106-70		○2-1 G 4-3 P 93-82	M 5-1 G 10-4 P 199-152	1
ゴゴカラ	○2-1 G 4-2 P 82-63	×1-2 G 3-4 P 82-93		M 3-3 G 7-6 P 164-156	2

男子団体Ｃ級 決勝トーナメント

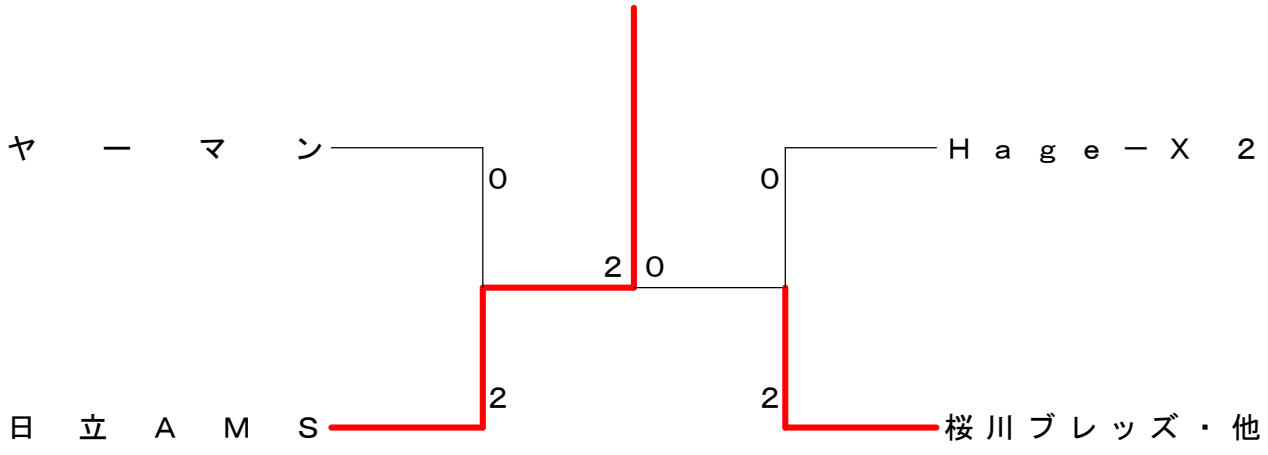

平塚市団体戦大会

平成２３年３月５日　ひらつかアリーナ

女子団体B級 Aブロック	アリス１	ROBINS	ガチンコCLUB姫A	勝 敗	順位
アリス１		○2-1 G 5-2 P 94-68	○2-1 G 4-2 P 77-64	M 4-2 G 9-4 P 171-132	1
ROBINS	×1-2 G 2-5 P 68-94		×1-2 G 2-4 P 82-77	M 2-4 G 4-9 P 150-171	3
ガチンコCLUB姫A	×1-2 G 2-4 P 64-77	○2-1 G 4-2 P 77-82		M 3-3 G 6-6 P 141-159	2

女子団体B級 Bブロック	麻布大学	with	アンジェス	勝 敗	順位
麻布大学		×1-2 G 2-5 P 91-97	×1-2 G 3-4 P 92-94	M 2-4 G 5-9 P 183-191	3
with	○2-1 G 5-2 P 97-91		×0-3 G 1-6 P 86-107	M 2-4 G 6-8 P 183-198	2
アンジェス	○2-1 G 4-3 P 94-92	○3-0 G 6-1 P 107-86		M 5-1 G 10-4 P 201-178	1

女子団体B級 Cブロック	ミスブレスル	オーロラ	秩父軍団	勝 敗	順位
ミスブレスル		×1-2 G 2-4 P 70-88	×0-3 G 0-6 P 62-91	M 1-5 G 2-10 P 132-179	3
オーロラ	○2-1 G 4-2 P 88-70		×0-3 G 1-6 P 86-104	M 2-4 G 5-8 P 174-174	2
秩父軍団	○3-0 G 6-0 P 91-62	○3-0 G 6-1 P 104-86		M 6-0 G 12-1 P 195-148	1

女子団体Ｂ級 決勝トーナメント

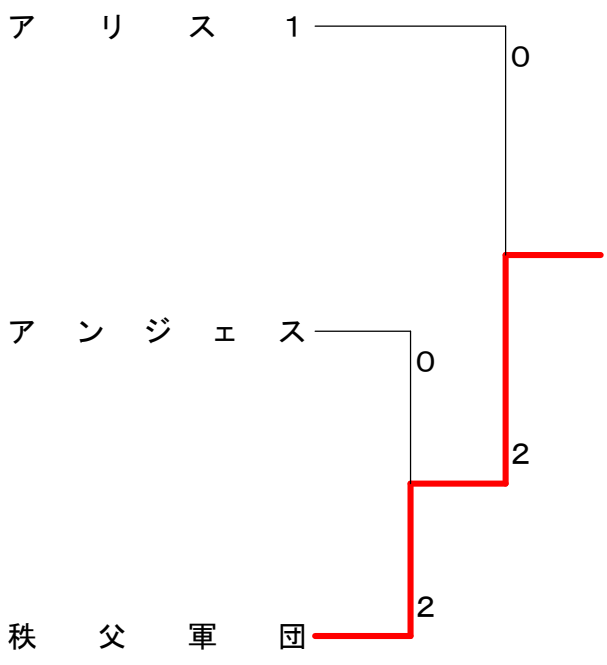

平塚市団体戦大会

平成２３年３月５日　ひらつかアリーナ

女子団体C級 Aブロック	神田どんぐりA	ＫＪＢＣ	みなバド	ガチンコCLUB姫B	勝 敗	順位
神田どんぐりA		○3-0 G 6-1 P 101-64	×1-2 G 2-5 P 64-91	○3-0 G 6-0 P 90-53	M 7-2 G 14-6 P 255-208	2
ＫＪＢＣ　B	×0-3 G 1-6 P 64-101		×0-3 G 0-6 P 70-94	○3-0 G 6-1 P 101-63	M 3-6 G 7-13 P 235-258	3
みなバド	○2-1 G 5-2 P 91-64	○3-0 G 6-0 P 94-70		○3-0 G 6-0 P 90-33	M 8-1 G 17-2 P 275-167	1
ガチンコCLUB姫B	×0-3 G 0-6 P 53-90	×0-3 G 1-6 P 63-101	×0-3 G 0-6 P 33-90		M 0-9 G 1-18 P 149-281	4

女子団体C級 Bブロック	神田どんぐりC	金旭中A	大住中学校OG	日立AMS	勝 敗	順位
神田どんぐりC		○2-1 G 4-2 P 80-36	×1-2 G 2-5 P 76-94	○2-1 G 4-2 P 82-63	M 5-4 G 10-9 P 238-193	2
金旭中A	×1-2 G 2-4 P 36-80		×0-3 G 1-6 P 68-108	×0-3 G 1-6 P 61-107	M 1-8 G 4-16 P 165-295	4
大住中学校OG	○2-1 G 5-2 P 94-76	○3-0 G 6-1 P 108-68		○2-1 G 4-2 P 80-62	M 7-2 G 15-5 P 282-206	1
日立AMS	×1-2 G 2-4 P 63-82	○3-0 G 6-1 P 107-61	×1-2 G 2-4 P 62-80		M 5-4 G 10-9 P 232-223	3

女子団体C級 Cブロック	ＫＪＢＣ	大住中学校A	アリス２	勝 敗	順位
ＫＪＢＣ　A		○3-0 G 6-0 P 90-41	×1-2 G 3-4 P 97-88	M 4-2 G 9-4 P 187-129	2
大住中学校A	×0-3 G 0-6 P 41-90		×0-3 G 0-6 P 34-90	M 0-6 G 0-12 P 75-180	3
アリス２	○2-1 G 4-3 P 88-97	○3-0 G 6-0 P 90-34		M 5-1 G 10-3 P 178-131	1

女子団体C級 Dブロック	金旭中B	第一三共	ultra	勝 敗	順位
金旭中B		×0-3 G 0-6 P 45-90	×0-3 G 0-6 P 45-91	M 0-6 G 0-12 P 90-181	3
第一三共	○3-0 G 6-0 P 90-45		×1-2 G 3-4 P 82-90	M 4-2 G 9-4 P 172-135	2
ultra soul	○3-0 G 6-0 P 91-45	○2-1 G 4-3 P 90-82		M 5-1 G 10-3 P 181-127	1

女子団体C級 Eブロック	神田どんぐりB	大住中学校B	三条クラークJr.	勝 敗	順位
神田どんぐりB		○3-0 G 6-0 P 90-52	×1-2 G 2-5 P 92-104	M 4-2 G 8-5 P 182-156	2
大住中学校B	×0-3 G 0-6 P 52-90		×0-3 G 0-6 P 39-90	M 0-6 G 0-12 P 91-180	3
三条クラークJr.	○2-1 G 5-2 P 104-92	○3-0 G 6-0 P 90-39		M 5-1 G 11-2 P 194-131	1

女子団体C級 Fブロック	ＫＪＢＣ	神田中学校	ブレスルジュニア	勝 敗	順位
ＫＪＢＣ　C		×1-2 G 3-4 P 75-96	×0-3 G 1-6 P 66-101	M 1-5 G 4-10 P 141-197	3
神田中学校	○2-1 G 4-3 P 96-75		×0-3 G 1-6 P 77-107	M 2-4 G 5-9 P 173-182	2
ブレスルジュニア	○3-0 G 6-1 P 101-66	○3-0 G 6-1 P 107-77		M 6-0 G 12-2 P 208-143	1

女子団体Ｃ級 決勝トーナメント

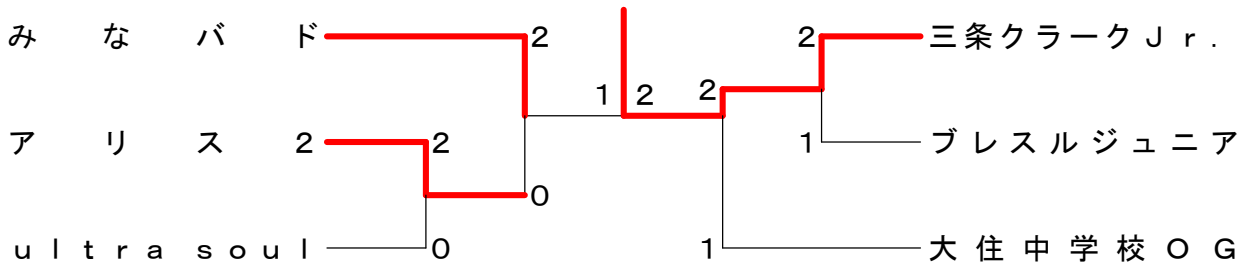

平塚市団体戦大会　　平成２３年３月５日　　ひらつかアリーナ　男子団体Ａ級

試合番号 Ａ－１

ジコチュウA　３－０　チェリブロA

辻　隼人 桜井　勇馬	2	21-15 21- 7	0	守岩　弘之 加藤　大希
川崎　建 中島　大洋	2	21-15 21- 7	0	小鍛治　建介 吉野　一輝
佐藤　康行 樋田　雅久	2	21-12 18-21 22-20	1	加藤　拓也 加藤　厳太

試合番号 Ａ－２

FIRSTSTEPA　２－１　逗子クラブ

大久保　典史 加藤　豪	1	21-17 18-21 15-21	2	平井　佳治 小林　大輔
脇田　智大 三堀　優	2	21-19 21-15	0	櫨川　翔太 佐々木　彬利
奥田　一宏 佐藤	2	21-14 23-21	0	山脇 山形　浩

試合番号 Ａ－３

ジコチュウA　２－１　逗子クラブ

桜井　勇馬 中島　大洋	2	21-16 21-19	0	山形　浩 佐々木　彬利
辻　隼人 樋田　雅久	1	14-21 21-16 6-21	2	石渡　啓 櫨川　翔太
川崎　建 佐藤　康行	2	21-10 21-15	0	平井　佳治 小林　大輔

試合番号 Ａ－４

FIRSTSTEPA　３－０　チェリブロA

大久保　典史 加藤　豪	2	21-13 21-10	0	加藤　拓也 加藤　厳太
脇田　智大 三堀　優	2	21-18 21-10	0	守岩　弘之 加藤　大希
佐藤 奥田　一宏	2	21-14 21-19	0	吉野　一輝 小鍛治　建介

試合番号 Ａ－５

FIRSTSTEPA　２－１　ジコチュウA

大久保　典史 加藤　豪	0	18-21 18-21	2	辻　隼人 中島　大洋
脇田　智大 三堀　優	2	21-11 21-19	0	桜井　勇馬 佐藤　康行
奥田　一宏 佐藤	2	21-11 22-20	0	川崎　建 樋田　雅久

試合番号 Ａ－６

チェリブロA　２－１　逗子クラブ

吉野　一輝 守岩　弘之	2	21-23 21-19 21-18	1	小林　大輔 佐々木　彬利
加藤　厳太 小鍛治　建介	0	13-21 12-21	2	石渡　啓 櫨川　翔太
加藤　拓也 加藤　大希	2	21-18 21-14	0	山脇 平井　佳治

平塚市団体戦大会　　平成２３年３月５日　　ひらつかアリーナ　男子団体Ｂ級

試合番号 Ａ－１

IMGC仙台　２－１　ROBINS

吉澤　雄介 浅野　良浩	1	15-13 8-15 7-15	2	本田　高司 岡村　和博
後藤　耕司 芳賀　岳洋	2	15- 7 15- 7	0	五月女　伸 岩崎　遼太
佐久間　敦 草　明生	2	15- 2 15- 6	0	三浦　慎一郎 柴崎　貴司

試合番号 Ａ－２

IMGC仙台　３－０　チェリブロB

後藤　耕司 芳賀　岳洋	2	15-10 15- 6	0	米倉　勝幸 竹内　秀樹
吉澤　雄介 浅野　良浩	2	18-16 15-13	0	高橋　悠希 平川　俊介
佐久間　敦 草　明生	2	15- 7 15- 9	0	遠山　侑穂 成川　拓也

試合番号 Ａ－３

ROBINS　２－１　チェリブロB

本田　高司 岩崎　遼太	2	15- 8 15- 9	0	米倉　勝幸 高橋　悠希
柴崎　貴司 五月女　伸	2	12-15 15-10 15-13	1	遠山　侑穂 成川　拓也
三浦　慎一郎 岡村　和博	0	14-16 7-15	2	平川　俊介 竹内　秀樹

試合番号 Ｂ－１

T－rise　３－０　ﾐｽﾀｰﾌﾞﾚｽﾙ

瀧澤　駿 高橋　悠太	2	15-10 15-13	0	産形　浩史 仲野　和成
佐藤　雅一 奥谷　修太	2	15- 6 16-14	0	相原　和彦 畑崎　達哉
矢　島 尾　城	2	11-15 15- 5 15-10	1	牛尾　真 中村　博紀

試合番号 Ｂ－２

ＭＢＬ　３－０　ﾐｽﾀｰﾌﾞﾚｽﾙ

中村　昂喜 大橋　康平	2	7-15 15-10 15-11	1	産形　浩史 仲野　和成
橘　雄大 司山　優希	2	15- 8 15-11	0	相原　和彦 畑崎　達哉
井上　大樹 新橋　信仁	2	15-12 4-15 15- 8	1	牛尾　真 中村　博紀

試合番号 Ｂ－３

T－rise　２－１　ＭＢＬ

奥谷　修太 尾　城	0	9-15 10-15	2	中村　昂喜 大橋　康平
佐藤　雅一 矢　島	2	15-12 15- 8	0	司山　優希 橘　雄大
高橋　悠太 瀧澤　駿	2	15- 3 15- 2	0	井上　大樹 新橋　信仁

試合番号 Ｃ－１

Hage-X1　３－０　楽　平

森川　徹 山田　洋一	2	15-12 11-15 15-11	1	土屋　隼太郎 池田　裕貴
志柿　邦之 南　卓平	2	14-16 15-11 15- 9	1	高橋　司 小峯　裕司
天田　雅介 齋藤　航司	2	15-12 16-14	0	白石　良 神戸　良介

試合番号 Ｃ－２

IMGC神奈川　３－０　楽　平

平間　俊大 野口　幸久	2	15-10 15-12	0	白石　良 小峯　裕司
福士　尚太 福野　誠	2	15-11 15-13	0	神戸　良介 高橋　司
石川　裕嗣 山中　健吾	2	16-14 15-11	0	土屋　隼太郎 池田　裕貴

試合番号 Ｃ－３

Hage-X1　３－０　IMGC神奈川

森川　徹 山田　洋一	2	16-18 15-11 17-15	1	平間　俊大 野口　幸久
天田　雅介 齋藤　航司	2	16-14 15-11	0	福士　尚太 福野　誠
志柿　邦之 南　卓平	2	9-15 15-10 15-13	1	石川　裕嗣 山中　健吾

試合番号 Ｄ－１

ﾁｰﾑﾏｲﾅｽゆうこりん　３－０　ＺＡＰ

青木　涼 加藤　明	2	15- 8 10-15 15-10	1	高橋　大輔 斎藤　康可
植山　勇 野元　伸悟	2	16-14 15- 8	0	大里　光一 國島　弘輝
村田　洋之 作佐部	2	15- 7 15-10	0	中山　亮 須永　洋介

試合番号 Ｄ－２

ﾁｰﾑﾏｲﾅｽゆうこりん　３－０　vinculum

加藤　明 野元　伸悟	2	15- 8 17-15	0	松村　優 鳥海　祐介
植山　勇 作佐部	2	15- 0 15- 5	0	青木　友哉 熊澤　征哉
青木　涼 村田　洋之	2	15-10 15- 8	0	反田　光一 福島　諒

試合番号 Ｄ－３

ＺＡＰ　３－０　vinculum

中山　亮 須永　洋介	2	18-16 15-10	0	青木　友哉 福島　諒
大里　光一 斎藤　康可	2	15- 7 8-15 15- 8	1	熊澤　征哉 鳥海　祐介
高橋　大輔 國島　弘輝	2	14-16 15-12 15- 3	1	反田　光一 松村　優

試合番号 Ｅ－１

ジコチュウB　２－０　禁煙三日目

土屋　亮 郡　慎一郎	2	15- 7 15-10	0	渡邊　健人 新田　淳一
田中　友朗 百田　峯也	2	10-15 15- 6 17-15	1	馬場　祐晶 塩田　進
赤坂　芳浩 高見沢　康彰				三田　誠 馬場　友浩

試合番号 Ｅ－２

ジコチュウB　２－１　麻布大学

土屋　亮 郡　慎一郎	2	15- 9 15-13	0	阿部　秀明 久保田　悠一
高見沢　康彰 百田　峯也	0	13-15 9-15	2	辻野　貴大 長瀬　広大
赤坂　芳浩 田中　友朗	2	15- 8 15-10	0	冨田　祐一 岩間　健司

試合番号 Ｅ－３

禁煙三日目　２－１　麻布大学

新田　淳一 馬場　友浩	2	15-12 15-12	0	辻野　貴大 久保田　悠一
渡邊　健人 三田　誠	2	15- 7 13-15 15- 9	1	岩間　健司 阿部　秀明
馬場　祐晶 塩田　進	1	12-15 16-14 8-15	2	冨田　祐一 長瀬　広大

平塚市団体戦大会　　平成２３年３月５日　　ひらつかアリーナ　男子団体Ｂ級

試合番号 Ｆ－１

平塚協会　３－０　Ｗｉｌｌ

西山　治朗 小西　智美	2	16-14 15-12	0	武田　卓紀 林　佳宏
金田　正勝 増井　和則	2	15-12 15- 8	0	辻　勝之 近藤　宏佑
森　孝司 櫻田　勇	2	15- 9 12-15 15-13	1	三浦　紘史 中島　信

試合番号 Ｆ－２

Ｗｉｌｌ　２－１　平　工

辻　勝之 近藤　宏佑	2	15-13 15- 5	0	矢野　宗太朗 久保　翔平
中島　信 林　佳宏	1	8-15 15-11 10-15	2	内田　和博 板垣　孝
高橋　雄皓 武田　卓紀	2	10-15 15-12 15- 4	1	米谷　淑樹 高橋　孝樹

試合番号 Ｆ－３

平　工　２－１　平塚協会

米谷　淑樹 久保　翔平	2	11-15 15- 8 20-19	1	森　孝司 奈良光忠
矢野　宗太朗 板垣　孝	2	15-11 13-15 15-13	1	櫻田　勇 増井　和則
内田　和博 高橋　孝樹	0	7-15 5-15	2	横関　貞夫 西山　治朗

試合番号 Ｇ－１

FIRSTSTEPB　３－０　第一三共（A）

岩本　仁 只野	2	15-12 9-15 15-13	1	酒巻　祐一 小島　拓記
奈良　昌典 安田　龍司	2	15-11 15-12	0	小笠原　英樹 児玉　偉丈
小泉　良太 只野	2	15- 9 15- 3	0	千田　隆行 蓮　芳文

試合番号 Ｇ－２

FIRSTSTEPB　２－０　平塚市役所

小泉　良太 関	2	15- 3 15- 6	0	飯田　託也 那須　隆弥
奈良　昌典 岩本　仁	2	13-15 15- 5 15- 8	1	大嶋 奥脇　正樹
安田　龍司 只野				関野　良真 中津川　真吾

試合番号 Ｇ－３

第一三共（A）　３－０　平塚市役所

小笠原　英樹 児玉　偉丈	2	15-10 15-10	0	飯田　託也 那須　隆弥
酒巻　祐一 小島　拓記	2	15- 8 15- 7	0	大嶋 奥脇　正樹
千田　隆行 蓮　芳文	2	15- 9 15- 5	0	関野　良真 中津川　真吾

試合番号　１

ＩＭＧＣ仙台　２－０　平塚協会

浅野　良浩 芳賀　岳洋	2	22-20 21-11	0	金田　正勝 増井　和則
吉澤　雄介 後藤　耕司	2	21-12 21-11	0	櫻田　勇 奈良光忠
佐久間　敦 草　明生				横関　貞夫 西山　治朗

試合番号　２

Ｈａｇｅ－Ｘ１　２－０　ジコチュウＢ

森川　徹 山田　洋一	2	22-20 21-11	0	郡　慎一郎 田中　友朗
天田　雅介 齋藤　航司	2	19-21 21-13 21-12	1	高見沢　康彰 百田　峯也
志柿　邦之 南　卓平				赤坂　芳浩 土屋　亮

試合番号　３

ﾁｰﾑﾏｲﾅｽゆうこりん　２－０　FIRSTSTEPB

植山　勇 村田　洋之	2	21-18 21-19	0	小泉　良太 関
作佐部 加藤　明	2	21-19 21-14	0	只野 安田　龍司
青木　涼 野元　伸悟				奈良　昌典 岩本　仁

試合番号　４

ＩＭＧＣ仙台　２－１　Ｔ－ｒｉｓｅ

浅野　良浩 芳賀　岳洋	1	18-21 21-19 15-21	2	瀧澤　駿 高橋　悠太
吉澤　雄介 後藤　耕司	2	13-21 22-20 21-15	1	矢島 尾城
佐久間　敦 草　明生	2	20-22 21-15 21- 8	1	佐藤　雅一 奥谷　修太

試合番号　５

ﾁｰﾑﾏｲﾅｽゆうこりん　２－０　Ｈａｇｅ－Ｘ１

青木　涼 野元　伸悟	2	21-15 21-15	0	森川　徹 山田　洋一
植山　勇 村田　洋之	2	21-16 21-18	0	志柿　邦之 南　卓平
加藤　明 作佐部				天田　雅介 齋藤　航司

試合番号　６

ﾁｰﾑﾏｲﾅｽゆうこりん　２－１　ＩＭＧＣ仙台

青木　涼 野元　伸悟	2	13-21 21-17 22-20	1	芳賀　岳洋 浅野　良浩
加藤　明 作佐部	2	21-11 21-18	0	後藤　耕司 吉澤　雄介
植山　勇 村田　洋之	1	13-21 21-19 18-21	2	佐久間　敦 草　明生

平塚市団体戦大会　　平成２３年３月５日　　ひらつかアリーナ　男子団体Ｃ級

試合番号 Ａ－１

ヤーマン　２－１　みなバド

川又　憲二 加藤　智昭	2	17-15 15-12	0	市川　嘉之 黒澤　達也
熊谷　理 森下　啓	2	15-10 15-12	0	島　洸一 今井　智貴
大内　群巳 島村　和樹	0	13-15 7-15	2	金子　博 西野　努

試合番号 Ａ－２

ＢＬＯ　２－１　第一三共(B)

土持　惠三 平松　伸次	0	8-15 6-15	2	安藤　寛 鵜飼　和利
渡辺　次雄 横瀬　健太郎	2	10-15 15-9 15-9	1	北脇　隆文 安藝　祐一
金沢　健二 林　健司	2	13-15 15-12 17-15	1	鈴木　崇司 清水　亮太

試合番号 Ａ－３

みなバド　３－０　ＢＬＯ

金子　博 今井　智貴	2	15-4 15-5	0	土持　惠三 平松　伸次
西野　努 島　洸一	2	18-16 15-4	0	渡辺　次雄 横瀬　健太郎
市川　嘉之 黒澤　達也	2	15-11 15-9	0	金沢　健二 林　健司

試合番号 Ａ－４

ヤーマン　３－０　第一三共(B)

熊谷　理 森下　啓	2	15-4 15-6	0	鈴木　崇司 清水　亮太
川又　憲二 加藤　智昭	2	15-3 15-6	0	前田　仁 山内　元志
大内　群巳 島村　和樹	2	18-16 15-9	0	安藤　寛 鵜飼　和利

試合番号 Ａ－５

みなバド　３－０　第一三共(B)

金子　博 今井　智貴	2	15-9 15-13	0	北脇　隆文 前田　仁
黒澤　達也 西野　努	2	15-5 15-11	0	安藤　寛 安藝　祐一
市川　嘉之 島　洸一	2	15-7 15-5	0	鈴木　崇司 山内　元志

試合番号 Ａ－６

ヤーマン　３－０　ＢＬＯ

大内　群巳 島村　和樹	2	15-4 15-10	0	土持　惠三 平松　伸次
熊谷　理 森下　啓	2	15-10 15-11	0	金沢　健二 林　健司
川又　憲二 加藤　智昭	2	15-10 15-5	0	渡辺　次雄 横瀬　健太郎

試合番号 Ｂ－１

太陽魂　２－１　金旭中

永井　俊平 樽谷　多聞	2	15-1 15-8	0	中島　健太 三川　亮喜
入江　禎之 鈴木　渉	2	15-10 15-12	0	平野　寿明 武者　拓未
加藤　哲雄 関根　隆一	0	15-17 9-15	2	上野　滉一 二挺木　健太

試合番号 Ｂ－２

桜川ブレッズ・他　３－０　ultrasoul

武者　敦史 金城　祐一郎	2	15-11 15-12	0	星野　佑太 原　典史
高橋　拓也 鈴木　康	2	15-10 15-8	0	森山　順文 鈴木　貴也
窪田　優 森　宏一郎	2	15-11 15-17 15-13	1	松田　寿彦 伊藤　伸幸

試合番号 Ｂ－３

ultrasoul　２－１　金旭中

松田　寿彦 伊藤　伸幸	0	13-15 7-15	2	平野　寿明 武者　拓未
星野　佑太 原　典史	2	15-6 15-1	0	上野　滉一 二挺木　健太
森山　順文 鈴木　貴也	2	15-8 15-7	0	中島　健太 照　屋

試合番号 Ｂ－４

桜川ブレッズ・他　３－０　太陽魂

森　宏一郎 高橋　拓也	2	15-2 15-5	0	加藤　哲雄 関根　隆一
武者　敦史 鈴木　康	2	10-15 15-11 15-8	1	永井　俊平 樽谷　多聞
窪田　優 金城　祐一郎	2	15-9 17-15	0	入江　禎之 鈴木　渉

試合番号 Ｂ－５

桜川ブレッズ・他　３－０　金旭中

金城　祐一郎 鈴木　康	2	15-5 15-9	0	上野　滉一 二挺木　健太
武者　敦史 窪田　優	2	15-4 15-10	0	中島　健太 照　屋
森　宏一郎 高橋　拓也	2	11-15 15-8 15-12	1	平野　寿明 武者　拓未

試合番号 Ｂ－６

ultrasoul　２－１　太陽魂

星野　佑太 原　典史	2	15-6 15-10	0	永井　俊平 樽谷　多聞
松田　寿彦 伊藤　伸幸	1	15-13 8-15 13-15	2	入江　禎之 鈴木　渉
森山　順文 鈴木　貴也	2	15-8 15-10	0	加藤　哲雄 関根　隆一

試合番号 Ｃ－１

NewFellows　３－０　ｶﾞﾁﾝｺCLUB漢A

南雲　斎 開井　則貴	2	15-9 15-11	0	荒木　康太 庄子　智史
右田　健矢 飯田　智章	2	15-9 15-6	0	倉本　裕義 馬場　直樹
水野　直杜 落合　直哉	2	18-16 5-15 15-9	1	加藤　大済 山本　暁生

試合番号 Ｃ－２

日立AMS　３－０　ｶﾞﾁﾝｺCLUB漢A

今林　亮 星　和晃	2	15-9 15-11	0	荒木　康太 馬場　直樹
中島　正親 須山　清	2	15-3 15-6	0	庄子　智史 山本　暁生
鎌田　教勝 和田　勝彦	2	15-7 15-9	0	加藤　大済 倉本　裕義

試合番号 Ｃ－３

日立AMS　２－１　NewFellows

鎌田　教勝 須山　清	2	15-12 15-9	0	水野　直杜 南雲　斎
中島　正親 今林　亮	1	10-15 15-12 12-15	2	飯田　智章 開井　則貴
和田　勝彦 星　和晃	2	15-11 15-10	0	落合　直哉 右田　健矢

平塚市団体戦大会　　平成２３年３月５日　　ひらつかアリーナ　男子団体Ｃ級

試合番号 Ｄ－１

ゴゴカラ　２－１　龍城おやじの会

石川　大祐 大原　賢治	2	15-10 15- 8	0	大谷　勇 河野　亮
梅田　学 長田　信久	0	12-15 10-15	2	菅野　雄一 柳瀬　博之
大賀　将範 今井　義規	2	15- 5 15-10	0	高橋　典夫 原　康雄

試合番号 Ｄ－２

Ｈａｇｅ－Ｘ２　２－１　ゴゴカラ

平塚　俊輔 多田　調	0	10-15 11-15	2	石川　大祐 大原　賢治
内藤　正之 渡辺　義大	2	15- 5 15- 8	0	梅田　学 長田　信久
市川　康二 海老　靖	2	10-15 17-15 15- 9	1	大賀　将範 今井　義規

試合番号 Ｄ－３

Ｈａｇｅ－Ｘ２　３－０　龍城おやじの会

平塚　俊輔 多田　調	2	15- 9 15- 6	0	菅野　雄一 柳瀬　博之
市川　康二 渡辺　義大	2	15- 7 15- 6	0	吉浦 竹本
海老　靖 内藤　正之	2	15-13 16-18 15-11	1	大谷　勇 原　康雄

試合番号　１

日立ＡＭＳ　２－０　ヤーマン

中島　正親 須山　清	2	21-12 21-10	0	熊谷　理 森下　啓
鎌田　教勝 和田　勝彦	2	21-16 21-19	0	川又　憲二 加藤　智昭
今林　亮 星　和晃				大内　群巳 島村　和樹

試合番号　２

桜川ブレッズ・他　２－０　Ｈａｇｅ－Ｘ２

森　宏一郎 金城　祐一郎	2	21-10 21-16	0	平塚　俊輔 渡辺　義大
武者　敦史 高橋　拓也	2	21-17 21-15	0	内藤　正之 市川　康二
窪田　優 鈴木　康				多田　調 海老　靖

試合番号　３

日立ＡＭＳ　２－０　桜川ブレッズ・他

中島　正親 須山　清	2	18-21 21-14 21-12	1	窪田　優 鈴木　康
鎌田　教勝 和田　勝彦	2	16-21 30-28 21-18	1	森　宏一郎 高橋　拓也
今林　亮 星　和晃				武者　敦史 金城　祐一郎

平塚市団体戦大会　　平成２３年３月５日　　ひらつかアリーナ　女子団体Ａ級

試合番号 Ａ－１					試合番号 Ａ－２					試合番号 Ａ－３				
ﾈｰﾍﾞﾙﾎﾙﾝ+α	２－１			逗子クラブα	湘南ﾊﾘｳｯﾄﾞ◎	３－０			逗子クラブα	湘南ﾊﾘｳｯﾄﾞ◎	２－１			ﾈｰﾍﾞﾙﾎﾙﾝ+α
松山　暁子 永田　恵美子	2	21-16 19-21 21-15	1	内田　直美 山　　田	渡辺　浩子 奥住　祐子	2	21-12 21-16	0	内田　直美 山　　田	奥住　祐子 西羅　直子	1	21-14 19-21 20-22	2	松山　暁子 永田　恵美子
日高　あゆみ 櫻田　真由美	2	21-15 16-21 21-18	1	高橋　暁子 松井　由維	野田　由紀子 北田　由岐	2	21-14 21-12	0	松井　由維 臼井　美晴	松葉　敬子 北田　由岐	2	21- 6 21-12	0	浅田　幸江 関野　光絵
浅田　幸江 関野　光絵	0	16-21 18-21	2	田中　早苗 臼井　美晴	松葉　敬子 西羅　直子	2	21-15 21-13	0	高橋　暁子 田中　早苗	渡辺　浩子 野田　由紀子	2	21- 8 23-21	0	櫻田　真由美 日高　あゆみ

平塚市団体戦大会　　平成２３年３月５日　　ひらつかアリーナ　女子団体Ｂ級

試合番号 Ａ－１

アリス１　２－１　ｶﾞﾁﾝｺCLUB姫A

西川　ゆかり 山田　純子	0	9-15 8-15	2	藤本　奈巳 坂本　由佳子
岸川　ふみ枝 井上　由紀枝	2	15-12 15- 3	0	柿崎　恵子 森田　梨恵
市川　澄江 郡司　理恵子	2	15-10 15- 9	0	塩原　麻友美 後藤　みどり

試合番号 Ａ－２

ｶﾞﾁﾝｺCLUB姫A　２－１　ROBINS

藤本　奈巳 坂本　由佳子	2	15-12 16-14	0	工藤　幸恵 阿部　小百合
後藤　みどり 柿崎　恵子	0	12-15 3-15	2	柿崎　俊恵 柴崎　玲実
塩原　麻友美 森田　梨恵	2	15-12 16-14	0	市橋　まゆみ 田中　智子

試合番号 Ａ－３

アリス１　２－１　ROBINS

西川　ゆかり 山田　純子	1	10-15 15-10 9-15	2	阿部　小百合 柴崎　玲実
岸川　ふみ枝 井上　由紀枝	2	15- 3 15- 8	0	市橋　まゆみ 工藤　幸恵
市川　澄江 郡司　理恵子	2	15- 7 15-10	0	田中　智子 柿崎　俊恵

試合番号 Ｂ－１

アンジェス　２－１　麻布大学

河　西 松井　由美	0	11-15 11-15	2	佐藤　幸恵 小野　香菜
平手　のりこ 長尾　里枝	2	15-13 15- 9	0	本間　優子 下田　智子
有働　街子 佐藤　幸江	2	12-15 15-13 15-12	1	國栖　菜穂美 種山　佳那

試合番号 Ｂ－２

アンジェス　３－０　ｗｉｔｈ

佐藤　幸江 平手　のりこ	2	16-14 15- 6	0	廣　田 中　川
松井　由美 有働　街子	2	19-17 15-13	0	坂田　志保 神永　紗耶香
河　西 長尾　里枝	2	12-15 15-10 15-11	1	栗田　百合子 青木　麻衣子

試合番号 Ｂ－３

ｗｉｔｈ　２－１　麻布大学

廣　田 中　川	2	15-10 15-11	0	下田　智子 佐藤　幸恵
坂田　志保 神永　紗耶香	1	4-15 20-18 12-15	2	種山　佳那 小野　香菜
栗田　百合子 青木　麻衣子	2	16-14 15- 8	0	國栖　菜穂美 本間　優子

試合番号 Ｃ－１

秩父軍団　３－０　ミスブレスル

定松　こずえ 黒川　寛子	2	15-11 15- 9	0	樋口　諭子 峯田　かおり
吉本　京子 加　藤	2	15-11 15-11	0	鈴木　志織 鈴木　聖子
石川　真穂 中村　礼香	2	16-14 15- 6	0	清水　里美 服部　祥子

試合番号 Ｃ－２

秩父軍団　３－０　オーロラ

加　藤 定松　こずえ	2	15-10 15-11	0	沼上　久美 松尾　祐子
石川　真穂 黒川　寛子	2	13-15 15-10 15-13	1	須合　佐和子 平澤　郁子
吉本　京子 中村　礼香	2	16-14 15-13	0	久米　恵子 田中　明美

試合番号 Ｃ－３

オーロラ　２－１　ミスブレスル

須合　佐和子 平澤　郁子	2	15- 7 15- 4	0	鈴木　聖子 服部　祥子
久米　恵子 田中　明美	2	19-17 15-12	0	清水　里美 峯田　かおり
沼上　久美 松尾　祐子	0	11-15 13-15	2	樋口　諭子 鈴木　志織

試合番号　１

秩父軍団　２－０　アンジェス

石川　真穂 中村　礼香	2	21-14 21-14	0	河　西 松井　由美
定松　こずえ 黒川　寛子	2	22-20 21-15	0	佐藤　幸江 長尾　里枝
加　藤 吉本　京子				平手　のりこ 有働　街子

試合番号　２

秩父軍団　２－０　アリス１

加　藤 吉本　京子	2	21- 9 21-14	0	市川　澄江 郡司　理恵子
石川　真穂 中村　礼香	2	21-13 16-21 21-18	1	岸川　ふみ枝 井上　由紀枝
定松　こずえ 黒川　寛子				西川　ゆかり 山田　純子

平塚市団体戦大会　　平成２３年３月５日　　ひらつかアリーナ　女子団体Ｃ級

試合番号 Ａ－１

神田どんぐりＡ　３－０　ＫＪＢＣＢ

堀江　英子 田中　由美	2	15- 2 15-13	0	伊東　さやか 富山　杏菜
今井　美樹 井上　咲子	2	15-10 15-10	0	小田　桃花 原　奈津子
荻野　余理 中田　フジエ	2	15- 6 11-15 15- 8	1	高橋　美香 青木　梨紗

試合番号 Ａ－２

みなバド　３－０　ｶﾞﾁﾝｺCLUB姫B

及川　美奈子 窪田　幸子	2	15- 5 15- 6	0	市村　翠里 伊作　千春
近藤　志織 伊藤　美奈子	2	15- 6 15- 9	0	古屋　彩香 穴吹　恵理
千布　紘子 石井　美幸	2	15- 5 15- 2	0	荒川　暁子 長澤　縁子

試合番号 Ａ－３

みなバド　２－１　神田どんぐりＡ

及川　美奈子 窪田　幸子	2	15- 4 15- 5	0	堀江　英子 田中　由美
近藤　志織 伊藤　美奈子	1	15-11 9-15 7-15	2	荻野　余理 中田　フジエ
千布　紘子 石井　美幸	2	15- 3 15-11	0	今井　美樹 井上　咲子

試合番号 Ａ－４

ＫＪＢＣＢ　３－０　ｶﾞﾁﾝｺCLUB姫B

伊東　さやか 井鍋　宏美	2	15-12 15- 8	0	穴吹　恵理 長澤　縁子
小田　桃花 原　奈津子	2	11-15 15- 6 15-10	1	市村　翠里 荒川　暁子
高橋　美香 青木　梨紗	2	15- 6 15- 6	0	伊作　千春 古屋　彩香

試合番号 Ａ－５

神田どんぐりＡ　３－０　ｶﾞﾁﾝｺCLUB姫B

堀江　英子 中田　フジエ	2	15-13 15-13	0	穴吹　恵理 市村　翠里
今井　美樹 荻野　余理	2	15- 5 15- 5	0	荒川　暁子 伊作　千春
井上　咲子 田中　由美	2	15- 9 15- 8	0	長澤　縁子 古屋　彩香

試合番号 Ａ－６

みなバド　３－０　ＫＪＢＣＢ

及川　美奈子 窪田　幸子	2	15- 6 15-12	0	高橋　美香 青木　梨紗
近藤　志織 伊藤　美奈子	2	15-13 17-15	0	伊東　さやか 井鍋　宏美
千布　紘子 石井　美幸	2	15- 9 17-15	0	小田　桃花 原　奈津子

試合番号 Ｂ－１

神田どんぐりＣ　２－１　金旭中Ａ

藤本　麻奈美 山崎　裕子	0	10-15 10-15	2	福 西　彩 秋葉　美緒
清水　幸子 小　笹	2	15- 0 15- 0	0	清田　瑞月 野村　梨紗
遠藤　豊子 嶌田　京子	2	15- 3 15- 3	0	須田　舞佳 小池　美咲

試合番号 Ｂ－２

大住中学校ＯＧ　２－１　日立ＡＭＳ

秋田　麻友 豊島　朱莉	2	15- 3 15-12	0	太 田　彩 稲葉　美奈子
市川　由莉子 市川　真由子	2	15- 6 15-11	0	原田　絵里子 大久保　誓子
高橋　雛乃 髙田　春菜	0	12-15 8-15	2	石塚　琴恵 年増　千穂

試合番号 Ｂ－３

大住中学校ＯＧ　２－１　神田どんぐりＣ

高橋　雛乃 市川　由莉子	2	15-12 15- 6	0	清水　幸子 小　笹
市川　真由子 高橋　雛乃	2	15-10 15- 6	0	藤本　麻奈美 山崎　裕子
秋田　麻友 豊島　朱莉	1	15-12 8-15 11-15	2	遠藤　豊子 嶌田　京子

試合番号 Ｂ－４

日立ＡＭＳ　３－０　金旭中Ａ

石塚　琴恵 年増　千穂	2	14-16 18-16 15- 7	1	福 西　彩 秋葉　美緒
原田　絵里子 大久保　誓子	2	15- 6 15- 5	0	小池　美咲 須田　舞佳
太 田　彩 稲葉　美奈子	2	15- 7 15- 4	0	野村　梨紗 清田　瑞月

試合番号 Ｂ－５

神田どんぐりＣ　２－１　日立ＡＭＳ

藤本　麻奈美 山崎　裕子	0	7-15 13-15	2	石塚　琴恵 年増　千穂
小　笹 嶌田　京子	2	15- 5 15- 7	0	太 田　彩 稲葉　美奈子
遠藤　豊子 清水　幸子	2	17-15 15- 6	0	原田　絵里子 大久保　誓子

試合番号 Ｂ－６

大住中学校ＯＧ　３－０　金旭中Ａ

高橋　雛乃 髙田　春菜	2	15- 9 15- 2	0	小池　美咲 須田　舞佳
市川　真由子 市川　由莉子	2	18-20 15-13 15-11	1	福 西　彩 秋葉　美緒
秋田　麻友 豊島　朱莉	2	15- 7 15- 6	0	野村　梨紗 清田　瑞月

試合番号 Ｃ－１

アリス２　２－１　ＫＪＢＣＡ

中島　百合子 永友　真由美	0	9-15 9-15	2	古川　留梨香 柿本　理沙
坪井　英子 武藤　純子	2	8-15 17-15 15-12	1	菊 地　葵 須藤　真衣
太田　悦子 佐藤　裕子	2	15-12 15-13	0	茅野　涼音 二宮　捺希

試合番号 Ｃ－２

アリス２　３－０　大住中学校Ａ

中島　百合子 永友　真由美	2	15- 4 15- 8	0	炭 谷　愛 小泉　静流
坪井　英子 武藤　純子	2	15- 1 15- 4	0	祐川　弥月 朏 島　彩
佐藤　裕子 太田　悦子	2	15-12 15- 5	0	渡邊　真紀 武　さつき

試合番号 Ｃ－３

ＫＪＢＣＡ　３－０　大住中学校Ａ

茅野　涼音 二宮　捺希	2	15-10 15- 7	0	炭 谷　愛 小泉　静流
遠野　悠乃 佐々木　茉紋	2	15- 4 15- 5	0	祐川　弥月 朏 島　彩
古川　留梨香 柿本　理沙	2	15-10 15- 5	0	渡邊　真紀 武　さつき

平塚市団体戦大会　　平成２３年３月５日　　ひらつかアリーナ　女子団体Ｃ級

試合番号 Ｄ－１

ultrasoul　３－０　金旭中Ｂ

藤原　啓子 金　　子	2	15- 2 15- 1	0	岡本　紗奈 井上　悠香
橘川　美香 守屋　智子	2	16-14 15-13	0	福田　真歩 早坂　満里奈
宮崎　有華 宮崎　真弥	2	15- 7 15- 8	0	宮 崎　優 郡司　菜摘

試合番号 Ｄ－２

ultrasoul　２－１　第一三共

藤原　啓子 金　　子	2	15-11 15-10	0	佐藤　朱美 安　　藤
橘川　美香 守屋　智子	2	15-17 15- 5 15- 9	1	川村　由美 江頭　瑞穂
宮崎　有華 宮崎　真弥	0	5-15 10-15	2	東海林　みずき 神田　裕子

試合番号 Ｄ－３

第一三共　３－０　金旭中Ｂ

東海林　みずき 江頭　瑞穂	2	15- 8 15-12	0	岡本　紗奈 井上　悠香
佐藤　朱美 安　　藤	2	15- 7 15- 9	0	福田　真歩 早坂　満里奈
川村　由美 神田　裕子	2	15- 6 15- 3	0	宮 崎　優 郡司　菜摘

試合番号 Ｅ－１

ﾐ条ｸﾗｰｸJr.　２－１　神田どんぐりＢ

村 川　舞 阿部　稚奈	2	15- 9 17-15	0	野崎　裕子 松本　泰子
神田　理香 羽根　汐里	2	15-13 16-14	0	高橋　佳子 丸山　奈緒子
宮本　美優 阿部　彩奈	1	15- 9 15-17 11-15	2	清田　美沙子 井畑　咲枝

試合番号 Ｅ－２

ﾐ条ｸﾗｰｸJr.　３－０　大住中学校Ｂ

宮本　美海 阿部　彩奈	2	15- 6 15- 8	0	川田　奈津実 左右木　菜摘
神田　理香 羽根　汐里	2	15- 3 15- 5	0	秋山　知穂 中村　弥生
村 川　舞 阿部　稚奈	2	15- 8 15- 9	0	大髙　愛里 杉山　聖佳

試合番号 Ｅ－３

神田どんぐりＢ　３－０　大住中学校Ｂ

野崎　裕子 松本　泰子	2	15-13 15-10	0	川田　奈津実 左右木　菜摘
高橋　佳子 丸山　奈緒子	2	15- 8 15- 7	0	秋山　知穂 中村　弥生
井畑　咲枝 清田　美沙子	2	15- 4 15-10	0	大髙　愛里 杉山　聖佳

試合番号 Ｆ－１

ﾌﾞﾚｽﾙｼﾞｭﾆｱ　３－０　ＫＪＢＣＣ

遠藤　美咲 沼上　有希	2	15- 8 11-15 15-10	1	赤澤　優希 田原　ありさ
佐々木　維吹 平田　明日香	2	15- 5 15- 9	0	安友　彩夏 福田　雪乃
鈴木　梨沙 廣田　智英理	2	15- 9 15-10	0	二挺木　貴子 木村　有希

試合番号 Ｆ－２

ﾌﾞﾚｽﾙｼﾞｭﾆｱ　３－０　神 田 中

佐々木　維吹 沼上　有希	2	15- 9 16-18 16-14	1	高須賀　麻綺 荒 牧　優
遠藤　美咲 平田　明日香	2	15-10 15-10	0	三谷　瑞穂 亀森　早紀
鈴木　梨沙 廣田　智英理	2	15-10 15- 6	0	屋代　咲希 佐々木　愛槻

試合番号 Ｆ－３

神 田 中　２－１　ＫＪＢＣＣ

高須賀　麻綺 荒 牧　優	2	15- 5 15- 3	0	安友　彩夏 福田　雪乃
三谷　瑞穂 亀森　早紀	2	15-12 12-15 15-10	1	赤澤　優希 田原　ありさ
屋代　咲希 佐々木　愛槻	0	13-15 11-15	2	木村　有希 河合　ななみ

試合番号　１

アリス２　２－０　ultrasoul

佐藤　裕子 太田　悦子	2	21- 4 21-12	0	藤原　啓子 金　　子
坪井　英子 武藤　純子	2	21-13 21-17	0	橘川　美香 守屋　智子
中島　百合子 永友　真由美				宮崎　有華 宮崎　真弥

試合番号　２

ﾐ条ｸﾗｰｸJr.　２－１　ﾌﾞﾚｽﾙｼﾞｭﾆｱ

宮本　美優 阿部　彩奈	0	11-21 10-21	2	遠藤　美咲 平田　明日香
神田　理香 羽根　汐里	2	17-21 21-13 21-12	1	佐々木　維吹 沼上　有希
村 川　舞 阿部　稚奈	2	15-21 22-20 21- 7	1	鈴木　梨沙 廣田　智英理

試合番号　３

みなバド　２－０　アリス２

及川　美奈子 窪田　幸子	2	21-17 23-21	0	中島　百合子 永友　真由美
近藤　志織 伊藤　美奈子	2	21-18 12-21 21- 9	1	佐藤　裕子 太田　悦子
千布　紘子 石井　美幸				坪井　英子 武藤　純子

試合番号　４

ﾐ条ｸﾗｰｸJr.　２－１　大住中学校ＯＧ

村 川　舞 阿部　稚奈	2	21-11 21-14	0	髙田　春菜 豊島　朱莉
神田　理香 羽根　汐里	1	21-18 18-21 10-21	2	市川　真由子 高橋　雛乃
宮本　美優 阿部　彩奈	2	22-20 22-20	0	秋田　麻友 市川　由莉子

試合番号　５

ﾐ条ｸﾗｰｸJr.　２－１　みなバド

村 川　舞 阿部　稚奈	2	21- 6 12-21 23-21	1	千布　紘子 石井　美幸
羽根　汐里 神田　理香	1	21-10 14-21 16-21	2	近藤　志織 及川　美奈子
宮本　美優 阿部　彩奈	2	21- 8 21- 9	0	伊藤　美奈子 窪田　幸子