冬季大会

平成２３年１１月２０日　平塚アリーナ体育館

男子ダブルスA級 Aブロック	宮下 熊倉	西川 西川	江崎 増井	草野 安西	勝敗	順位
宮下 英之 熊倉 佑 (オカパチ)		○ 15-11 16-14	○ 15- 9 15-10	○ 15-10 15- 8	M 3-0 G 6-0 P 91-62	1
西川 侑弥 西川 拓弥 (ウエスト リバー)	× 11-15 14-16		○ 15- 7 15- 6	○ 15- 7 15- 7	M 2-1 G 4-2 P 85-58	2
江崎 清 (湘南ハリウッド◎) 増井 和則 (ネーベルホルン)	× 9-15 10-15	× 7-15 6-15		× 13-15 15-17	M 0-3 G 0-6 P 60-92	4
草野 行輔 安西 潤一 (洋光台バドミントンクラブ)	× 10-15 8-15	× 7-15 7-15	○ 15-13 17-15		M 1-2 G 2-4 P 64-88	3

男子ダブルスA級 Bブロック	岡本 近藤	塩田 新田	片岡 春原	筒井 岸	勝敗	順位
岡本 和也 近藤 和也 (オカパチ)		○ 15-12 15- 6	○ 15- 9 15- 9	× 13-15 11-15	M 2-1 G 4-2 P 84-66	2
塩田 進 新田 淳一 (禁煙三日目)	× 12-15 6-15		× 11-15 15-13 11-15	× 8-15 15-17	M 0-3 G 1-6 P 78-105	4
片岡 忠史 春原 剛 (ハヤブサ８号)	× 9-15 9-15	○ 15-11 13-15 15-11		× 11-15 9-15	M 1-2 G 2-5 P 81-97	3
筒井 友之 岸 裕一 (OVER BREATH)	○ 15-13 15-11	○ 15- 8 17-15	○ 15-11 15- 9		M 3-0 G 6-0 P 92-67	1

男子ダブルスA級 Cブロック	藤野 笹井	小野塚 本宮	伊藤 宮川	勝敗	順位
藤野 善樹 笹井 康彦 (平塚ワシントン)		× X- X-	× 15-12 12-15 6-15	M 0-2 G 1-4 P 33-42	3
小野塚 博暁 本宮 佑規 (フリー)	○ -X -X		× 13-15 10-15	M 1-1 G 2-2 P 23-30	2
伊藤 穣 宮川 摩七斗 (OVER BREATH)	○ 12-15 15-12 15- 6	○ 15-13 15-10		M 2-0 G 4-1 P 72-56	1

男子ダブルスA級 Dブロック	田中 加藤	根立 寺崎	佐々木 阿部	勝敗	順位
田中 涼 (平塚市役所) 加藤 祐一 (フリー)		○ 15- 8 16-14	× 14-16 12-15	M 1-1 G 2-2 P 57-53	2
根立 和貴 寺崎 正行 (ハヤブサ８号)	× 8-15 14-16		× 15- 9 8-15 11-15	M 0-2 G 1-4 P 56-70	3
佐々木 涼 阿部 巧 (オカパチ)	○ 16-14 15-12	○ 9-15 15- 8 15-11		M 2-0 G 4-1 P 70-60	1

男子ダブルスA級 決勝トーナメント

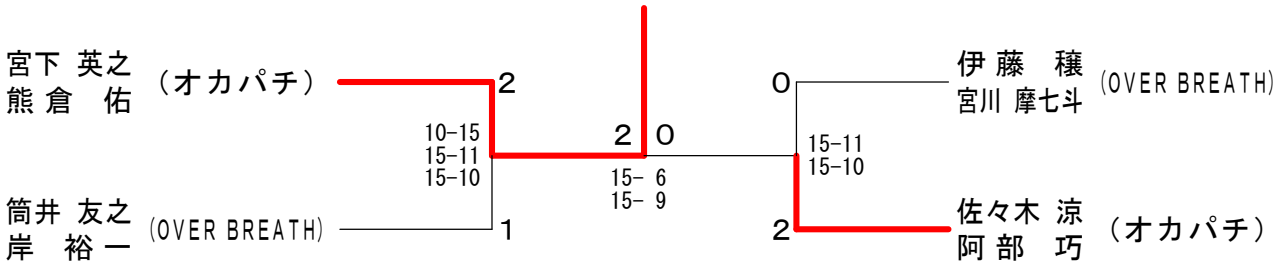

女子ダブルスA級 Aブロック	川原 松野	中村 堀内	松山 永田	遠藤 花田	勝敗	順位
川原 あず沙 松野 沙織 (はねの会)		× 13-15 15-10 9-15	○ 15- 9 15- 6	○ 15- 4 15-10	M 2-1 G 5-2 P 97-69	2
中村 翔子 堀内 亜紀子 (OVER BREATH)	○ 15-13 10-15 15- 9		○ 15- 7 15-10	○ 15- 9 15- 6	M 3-0 G 6-1 P 100-69	1
松山 暁子 永田 恵美子 (しゃぼん玉)	× 9-15 6-15	× 7-15 10-15		○ 17-15 15-10	M 1-2 G 2-4 P 64-85	3
遠藤 和美 花田 菜摘 (FIRST STEP)	× 4-15 10-15	× 9-15 6-15	× 15-17 10-15		M 0-3 G 0-6 P 54-92	4

女子ダブルスA級 Bブロック	森田 武内	武藤 中側	田中 臼井	勝敗	順位
森田 有紀 武内 智美 (OVER BREATH)		× 10-15 15-11 11-15	× 11-15 8-15	M 0-2 G 1-4 P 55-71	3
武藤 亜侑美 中側 由佳 (オカパチ)	○ 15-10 11-15 15-11		○ 15- 8 15- 1	M 2-0 G 4-1 P 71-45	1
田中 早苗 臼井 美晴 (TEAM☆湘南)	○ 15-11 15- 8	× 8-15 1-15		M 1-1 G 2-2 P 39-49	2

女子ダブルスA級 決勝トーナメント

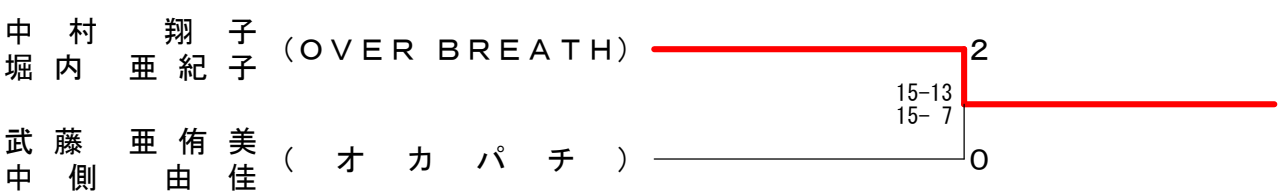

冬季大会

平成２３年１１月２０日　平塚アリーナ体育館

男子ダブルスB級 Ａブロック	高橋 土屋	井上 熊澤	山本 小峯	内藤 鈴木	勝敗	順位
高橋 雄皓 土屋 隼太朗 (Ｗｉｌｌ)		○ 15-12 15- 8	× 12-15 15-13 12-15	× 9-15 11-15	M 1-2 G 3-4 P 89-93	3
井上 源太 熊澤 将利 (足柄高校)	× 12-15 8-15		× 7-15 12-15	× 10-15 19-20	M 0-3 G 0-6 P 68-95	4
山本 大介 小峯 裕司 (フリー)	○ 15-12 13-15 15-12	○ 15- 7 15-12		○ 15- 7 8-15 15- 9	M 3-0 G 6-2 P 111-89	1
内藤 正之 鈴木 昭吾 (Ｈａｇｅ－Ｘ)	○ 15- 9 15-11	○ 15-10 20-19	× 7-15 15- 8 9-15		M 2-1 G 5-2 P 96-87	2

男子ダブルスB級 Ｂブロック	内野 佐藤	磯前 城田	田原 城所	勝敗	順位
内野 紀之 佐藤 智章 (FIRST STEP)		○ 15- 6 9-15 15- 6	○ 15-11 15-11	M 2-0 G 4-1 P 69-49	1
磯前 亮介 城田 てんそる (２８代)	× 6-15 15- 9 6-15		○ 15-11 15- 9	M 1-1 G 3-2 P 57-59	2
田原 淳平 城所 賢二 (ヘアピン)	× 11-15 11-15	× 11-15 9-15		M 0-2 G 0-4 P 42-60	3

男子ダブルスB級 Ｃブロック	青木 山口	荒川 中村	山下 有田	勝敗	順位
青木 大輔 山口 紫苑 (麻布大学バトミントン同好会)		○ 15-12 15-11	○ 15- 7 10-15 15-10	M 2-0 G 4-1 P 70-55	1
荒川 祐治 中村 健一 (チャレンジャー)	× 12-15 11-15		× 18-16 12-15 12-15	M 0-2 G 1-4 P 65-76	3
山下 和樹 有田 尚人 (チームカリスマ)	× 7-15 15-10 10-15	○ 16-18 15-12 15-12		M 1-1 G 3-3 P 78-82	2

男子ダブルスB級 Ｄブロック	石川 日達	天田 森川	秋澤 金田	勝敗	順位
石川 大祐 日達 研一 (ゴゴカラ)		× 11-15 12-15	○ 15- 6 15- 4	M 1-1 G 2-2 P 53-40	2
天田 雅介 森川 徹 (Ｈａｇｅ－Ｘ)	○ 15-11 15-12		○ 15-10 15- 5	M 2-0 G 4-0 P 60-38	1
秋澤 耕治 (平塚市協会) 金田 正勝 (湘南ハリウッド◎)	× 6-15 4-15	× 10-15 5-15		M 0-2 G 0-4 P 25-60	3

男子ダブルスB級 Ｅブロック	山崎 酒見	上片野 佐野	増野 鈴木	勝敗	順位
山崎 辰也 酒見 将 (ヘアピン)		× 14-16 10-15	× 12-15 13-15	M 0-2 G 0-4 P 49-61	3
上片野 日路 佐野 彰宏 (海老名ＢＣ)	○ 16-14 15-10		× 11-15 14-16	M 1-1 G 2-2 P 56-55	2
増野 栄治 鈴木 勝則 (チャレンジャー)	○ 15-12 15-13	○ 15-11 16-14		M 2-0 G 4-0 P 61-50	1

男子ダブルスB級 Ｆブロック	今中 橋本	小泉 安田	森 櫻田	勝敗	順位
今中 陽一 橋本 啓 (チャレンジャー)		× 11-15 15-17	× 10-15 15-13 14-16	M 0-2 G 1-4 P 65-76	3
小泉 良太 安田 龍司 (FIRST STEP)	○ 15-11 17-15		○ 15- 9 15-10	M 2-0 G 4-0 P 62-45	1
森 孝司 櫻田 勇 (ネーベルホルン)	○ 15-10 13-15 16-14	× 9-15 10-15		M 1-1 G 2-3 P 63-69	2

男子ダブルスB級 Ｇブロック	高橋 日向野	小西 清水	井上 吉田	勝敗	順位
高橋 幸嗣 日向野 雅一 (しゃぼん玉)		○ 15-10 15-10	○ 15- 7 15-11	M 2-0 G 4-0 P 60-38	1
小西 弘通 清水 翔平 (ＷｉｄｅＳｗｉｎｇ)	× 10-15 10-15		○ 16-14 15-12	M 1-1 G 2-2 P 51-56	2
井上 健 吉田 貴是 (麻布大学バトミントン同好会)	× 7-15 11-15	× 14-16 12-15		M 0-2 G 0-4 P 44-61	3

男子ダブルスB級 Ｈブロック	齋藤 志柿	益子 松木	川又 福岡	勝敗	順位
齋藤 航司 志柿 邦之 (Ｈａｇｅ－Ｘ)		○ 15- 7 15-13	○ 15- 9 15- 8	M 2-0 G 4-0 P 60-37	1
益子 大輝 松木 優 (海老名ＢＣ)	× 7-15 13-15		○ 15-13 11-15 15-11	M 1-1 G 2-3 P 61-69	2
川又 龍也 福岡 万平 (チームＡＢＣ)	× 9-15 8-15	× 13-15 15-11 11-15		M 0-2 G 1-4 P 56-71	3

男子ダブルスB級 決勝トーナメント

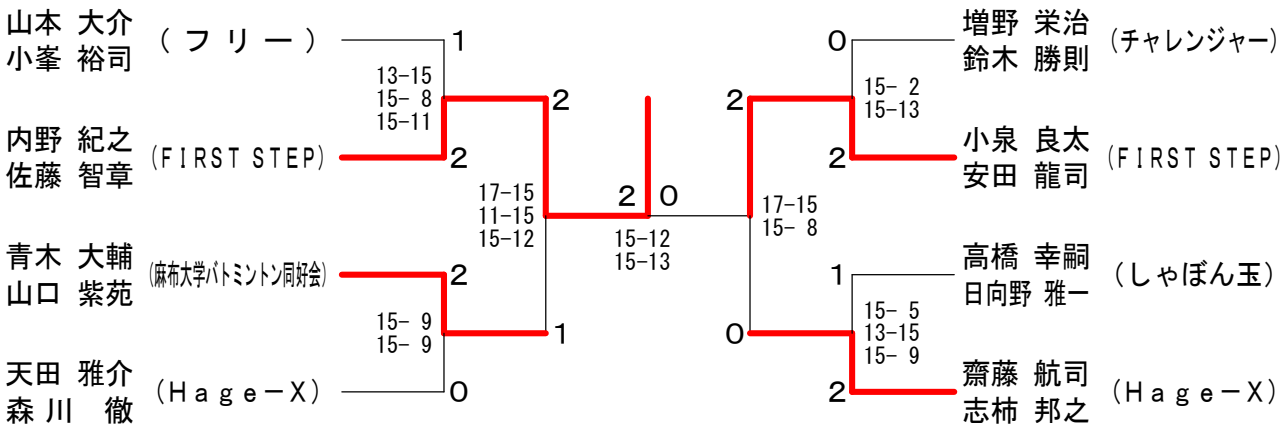

冬季大会

平成２３年１１月２０日　平塚アリーナ体育館

男子ダブルスC級 Ａブロック

	坂尻 馬場	清水 小沼	錦織 松波	山下 前野	勝敗	順位
坂尻 勇真 馬場 親思 (麻布大学バドミントン同好会)		× X-	× X-	× X-	M 0-3 G 0-6 P 0-90	4
清水 一斗 小沼 佳佑 (小田原高校)	○ -X		× 9-15 11-15	○ 15- 9 16-14	M 2-1 G 4-2 P 81-53	2
錦織 涼 松波 隼人 (平塚商業高校)	○ -X	○ 15- 9 15-11		○ 15-13 15- 7	M 3-0 G 6-0 P 90-40	1
山下 凌 前野 央 (小田原高校)	○ -X	× 9-15 14-16	× 13-15 7-15		M 1-2 G 2-4 P 73-61	3

男子ダブルスC級 Ｂブロック

	荻野 大八木	米谷 矢野	大賀 太田	安西 中嶋	勝敗	順位
荻野 立樹 大八木 達也 (平塚学園高校)		× 5-15 15-10 5-15	○ 15-11 15-12	○ 15- 4 15- 5	M 2-1 G 5-2 P 85-72	2
米谷 淑樹 矢野 宗太朗 (平塚工科高校)	○ 15- 5 10-15 15- 5		○ 15- 5 15- 9	○ 15- 7 15- 5	M 3-0 G 6-1 P 100-51	1
大賀 将範 太田 裕登 (ultra soul)	× 11-15 12-15	× 5-15 9-15		○ 15- 7 15- 9	M 1-2 G 2-4 P 67-76	3
安西 拓也 中嶋 利典 (小田原高校)	× 4-15 5-15	× 7-15 5-15	× 7-15 9-15		M 0-3 G 0-6 P 37-90	4

男子ダブルスC級 Ｃブロック

	小本 宮下	佐藤 竪山	齋藤 松村	勝敗	順位
小本 昌平 宮下 史也 (小田原高校)		× 11-15 15-12 13-15	○ 15-12 15- 5	M 1-1 G 3-2 P 69-59	2
佐藤 昭四郎 竪山 佳邦 (八幡バドミントンクラブ)	○ 15-11 12-15 15-13		○ 15- 6 15- 7	M 2-0 G 4-1 P 72-52	1
齋藤 大斗 松村 宗一郎 (麻布大学バドミントン同好会)	× 12-15 5-15	× 6-15 7-15		M 0-2 G 0-4 P 30-60	3

男子ダブルスC級 Ｄブロック

	岡本 近藤	小澤 小松	笠間 森山	勝敗	順位
岡本 拓己 近藤 翔太 (海老名ＢＣ)		○ 19-20 15- 9 18-16	○ 15-10 15- 9	M 2-0 G 4-1 P 82-64	1
小澤 祐哉 小松 優基 (小田原高校)	× 20-19 9-15 16-18		○ 12-15 15-11 15-13	M 1-1 G 3-3 P 87-91	2
笠間 小太郎 森山 泰輔 (足柄高校)	× 10-15 9-15	× 15-12 11-15 13-15		M 0-2 G 1-4 P 58-72	3

男子ダブルスC級 Ｅブロック

	桃野 大沼	石渡 小野	寺崎 宮田	勝敗	順位
桃野 友太 大沼 雄輝 (ＭＥＣ)		○ 15- 4 15- 6	○ 10-15 15- 8 15- 6	M 2-0 G 4-1 P 70-39	1
石渡 皓己 小野 祐輝 (小田原高校)	× 4-15 6-15		× 15-11 13-15 8-15	M 0-2 G 1-4 P 46-71	3
寺崎 秀真 宮田 亮介 (平塚学園高校)	× 15-10 8-15 6-15	○ 11-15 15-13 15- 8		M 1-1 G 3-3 P 70-76	2

男子ダブルスC級 Ｆブロック

	小澤 豊田	松澤 三木	湯川 井上	勝敗	順位
小澤 雅貴 豊田 将大 (足柄高校)		× 4-15 10-15	○ 6-15 17-15 15- 7	M 1-1 G 2-3 P 52-67	2
松澤 良 三木 匠 (チームカリスマ)	○ 15- 4 15-10		○ 15-13 12-15 15-12	M 2-0 G 4-1 P 72-54	1
湯川 昌輝 井上 卯月 (小田原高校)	× 15- 6 15-17 7-15	× 13-15 15-12 12-15		M 0-2 G 2-4 P 77-80	3

男子ダブルスC級 Ｇブロック

	森山 鈴木	藤田 飯山	大矢 野藤	勝敗	順位
森山 順文 鈴木 貴也 (ultra soul)		○ 15-12 15-12	○ 15- 8 15- 3	M 2-0 G 4-0 P 60-35	1
藤田 拳斗 飯山 元稀 (小田原高校)	× 12-15 12-15		○ 13-15 15- 8 15-10	M 1-1 G 2-3 P 67-63	2
大矢 真己 野藤 義一 (海老名ＢＣ)	× 8-15 3-15	× 15-13 8-15 10-15		M 0-2 G 1-4 P 44-73	3

男子ダブルスC級 決勝トーナメント

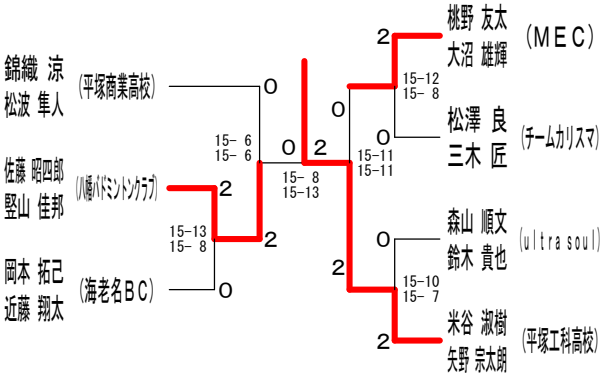

冬季大会

平成２３年１１月２０日　平塚アリーナ体育館

女子ダブルスB級 Aブロック	櫻田 金田	秋澤 秋澤	金田 竪山	中村 杉山	勝 敗	順位
櫻田 真由美（ネーベルホルン） 金田 恵子（湘南ハリウッド◎）		× 12-15 15- 5 17-19	× 15- 8 13-15 11-15	○ 15- 4 15- 6	M 1-2 G 4-4 P 113-87	3
秋澤 靖子 秋澤 絵梨子（チャレンジャー）	○ 15-12 5-15 19-17		○ 16-18 16-14 15-12	× 15- 9 5-15 13-15	M 2-1 G 5-4 P 119-127	2
金田 恵 竪山 まひろ（浜岳中学校）	○ 8-15 15-13 15-11	× 18-16 14-16 12-15		○ 15- 3 15-13	M 2-1 G 5-3 P 112-102	1
中村 祐希子 杉山 美樹（小田原高校）	× 4-15 6-15	○ 9-15 15- 5 15-13	× 3-15 13-15		M 1-2 G 2-5 P 65-93	4

女子ダブルスB級 Bブロック	岩永 木曽	鈴木 高橋	大野 府川	島田 植田	勝 敗	順位
岩永 順子 木曽 恵利子（しゃぼん玉）		× 9-15 5-15	× 5-15 16-14 15-17	× 12-15 15-10 8-15	M 0-3 G 2-6 P 85-116	4
鈴木 真衣 高橋 治香（チームＡＢＣ）	○ 15- 9 15- 5		○ 15- 8 15- 4	○ 15- 6 15- 7	M 3-0 G 6-0 P 90-39	1
大野 朝子 府川 史歩（小田原高校）	○ 15- 5 14-16 17-15	× 8-15 4-15		× 15-12 8-15 11-15	M 1-2 G 3-5 P 92-108	3
島田 桃子 植田 美香（足柄高校）	○ 15-12 10-15 15- 8	× 6-15 7-15	○ 12-15 15- 8 15-11		M 2-1 G 4-4 P 95-99	2

女子ダブルスB級 決勝トーナメント

金田 恵
竪山 まひろ（浜岳中）　0

15- 9
15- 8

鈴木 真衣
高橋 治香（チームＡＢＣ）　2

女子シングルスＡ級	武藤	松山	臼井	勝 敗	順位
武藤 亜侑美（オカパチ）		○ 11-21 21-14 21- 7	○ 21-10 21-13	M 2-0 G 4-1 P 95-65	1
松山 暁子（しゃぼん玉）	× 21-11 14-21 7-21		○ 21-17 14-21 21-13	M 1-1 G 3-3 P 98-104	2
臼井 美晴（TEAM☆湘南）	× 10-21 13-21	× 17-21 21-14 13-21		M 0-2 G 1-4 P 74-98	3

女子シングルスＢ級

秋澤 絵梨子（チャレンジャー）　2

21-10
21-18

小田 桃花（金旭中）　0

2

20-22
27-25
21-16

大野 朝子（小田原高校）　2

7-21
21-14
21-19

米山 愛海（WideSwing）　1

1

0　2

21-18
21-16

2

21-13
21-11

0

2　田村 みほ（パン工場）

21-15
21- 9

0　杉山 美樹（小田原高校）

2　島田 桃子（足柄高校）

21-14
21-13

0　田中 早苗（TEAM☆湘南）

冬季大会

平成２３年１１月２０日　平塚アリーナ体育館

女子ダブルスC級 Aブロック		稲葉 浜辺	小泉 出縄	木村 角田	上掛 高久	勝敗	順位
稲葉 美奈子 浜辺 暁子	（日立ＡＭＳ）		○ 15-13 15-12	○ 15- 6 15- 6	× 4-15 9-15	M 2-1 G 4-2 P 73-67	2
小泉 玲奈 出縄 芽以	（山城中学校）	× 13-15 12-15		○ 15-13 15- 7	× 4-15 5-15	M 1-2 G 2-4 P 64-80	3
木村 有希 角田 美海	（金旭中学校）	× 6-15 6-15	× 13-15 7-15		× 8-15 6-15	M 0-3 G 0-6 P 46-90	4
上掛 未央 高久 未来	（足柄高校）	○ 15- 4 15- 9	○ 15- 4 15- 5	○ 15- 8 15- 6		M 3-0 G 6-0 P 90-36	1

女子ダブルスC級 Bブロック		佐藤 廣野	相原 吉澤	鴫原 溝口	石井 小塚	勝敗	順位
佐藤 愛奈 廣野 季奈	（WideSwing）		○ 15-13 15- 6	× 16-18 15-10 11-15	× 7-15 7-15	M 1-2 G 3-4 P 86-92	3
相原 芹香 吉澤 千夏	（山城中学校）	× 13-15 6-15		× 8-15 8-15	× 5-15 4-15	M 0-3 G 0-6 P 44-90	4
鴫原 正恵 溝口 真由	（小田原高校）	○ 18-16 10-15 15-11	○ 15- 8 15- 8		× 8-15 7-15	M 2-1 G 4-3 P 88-88	2
石井 友佳梨 小塚 美沙希	（平塚商業高校）	○ 15- 7 15- 7	○ 15- 5 15- 4	○ 15- 8 15- 7		M 3-0 G 6-0 P 90-38	1

女子ダブルスC級 Cブロック		大山 公保	佐藤 金井	室久 森	勝敗	順位
大山 華穂 公保 遥奈	（山城中学校）		○ 15- 8 15- 5	× 8-15 5-15	M 1-1 G 2-2 P 43-43	2
佐藤 春菜 金井 柚乃	（大住中学校）	× 8-15 5-15		× 4-15 6-15	M 0-2 G 0-4 P 23-60	3
室久 美咲 森 愛子	（平塚湘風高校）	○ 15- 8 15- 5	○ 15- 4 15- 6		M 2-0 G 4-0 P 60-23	1

女子ダブルスC級 Dブロック		二階堂 高橋	柴田 明石	西野 橘川	勝敗	順位
二階堂 有沙 高橋 澪	（神田中学校）		○ 15- 9 15- 8	○ 12-15 15-12 15- 8	M 2-0 G 4-1 P 72-52	1
柴田 侑美 明石 梨緒	（小田原高校）	× 9-15 8-15		× 20-18 13-15 7-15	M 0-2 G 1-4 P 57-78	3
西野 若菜 橘川 萌	（平塚学園高校）	× 15-12 12-15 8-15	○ 18-20 15-13 15- 7		M 1-1 G 3-3 P 83-82	2

女子ダブルスC級 Eブロック		上村 安藤	木下 兼平	鈴木 藤原	勝敗	順位
上村 知穂 安藤 久美子	（海老名ＢＣ）		× 9-15 13-15	○ 15- 7 15-10	M 1-1 G 2-2 P 52-47	2
木下 麗奈 兼平 愛巳	（神田中学校）	○ 15- 9 15-13		○ 15- 7 15- 9	M 2-0 G 4-0 P 60-38	1
鈴木 結貴 藤原 茉由	（山城中学校）	× 7-15 10-15	× 7-15 9-15		M 0-2 G 0-4 P 33-60	3

女子ダブルスC級 Fブロック		安友 福田	成田 木村	三浦 榊原	勝敗	順位
安友 彩夏 福田 雪乃	（山城中学校）		○ 15- 3 15- 3	○ 15- 3 15- 2	M 2-0 G 4-0 P 60-11	1
成田 歩美 木村 友香	（大住中学校）	× 3-15 3-15		○ 10-15 15- 9 15-11	M 1-1 G 2-3 P 46-65	2
三浦 花音 榊原 黎子	（金旭中学校）	× 3-15 2-15	× 15-10 9-15 11-15		M 0-2 G 1-4 P 40-70	3

女子ダブルスC級 Gブロック		蒲山 丸山	高橋 高山	高橋 大谷	勝敗	順位
蒲山 阿矢加 丸山 るか	（山城中学校）		× 8-15 9-15	× 13-15 11-15	M 0-2 G 0-4 P 41-60	3
高橋 典子 高山 晴圭	（小田原高校）	○ 15- 8 15- 9		○ 7-15 15-13 15- 7	M 2-0 G 4-1 P 67-52	1
高橋 桃子 大谷 彩夏	（平塚商業高校）	○ 15-13 15-11	× 15- 7 13-15 7-15		M 1-1 G 3-2 P 65-61	2

女子ダブルスC級 Hブロック		小堀 笹岡	青木 田中	前田 岡田	勝敗	順位
小堀 麻美子 笹岡 志歩	（麻布大学バドミントン同好会）		× X-	× X-	M 0-2 G 0-4 P 0-60	3
青木 真優 田中 愛海	（神田中学校）	○ -X		○ 15- 7 15- 9	M 2-0 G 4-0 P 60-16	1
前田 莉奈 岡田 桃花	（山城中学校）	○ -X	× 7-15 9-15		M 1-1 G 2-2 P 46-30	2

女子ダブルスC級 Iブロック		加藤 瀬戸口	河合 廣木	菅野 菅野	勝敗	順位
加藤 由貴 瀬戸口 彩	（Ｗｉｌｌ）		○ 15- 8 15- 8	○ 15- 7 15-11	M 2-0 G 4-0 P 60-34	1
河合 ななみ 廣木 愛美	（山城中学校）	× 8-15 8-15		○ 15- 4 15- 7	M 1-1 G 2-2 P 46-41	2
菅野 斐子 菅野 祥子	（大住中学校）	× 7-15 11-15	× 4-15 7-15		M 0-2 G 0-4 P 29-60	3

女子ダブルスC級 Jブロック		高須賀 増田	諫山 清水	府川 西田	勝敗	順位
高須賀 実紗 増田 紗里奈	（神田中学校）		○ 15- 1 15- 8	○ 8-15 15-10 15-10	M 2-0 G 4-1 P 68-44	1
諫山 瑠夏 清水 萌里	（山城中学校）	× 1-15 8-15		× 8-15 4-15	M 0-2 G 0-4 P 21-60	3
府川 睦美 西田 夏季	（小田原高校）	× 15- 8 10-15 10-15	○ 15- 8 15- 4		M 1-1 G 3-2 P 65-50	2

女子ダブルスC級 Kブロック		吉田 柴田	小林 野辺	大塚 渡邊	勝敗	順位
吉田 愛海 柴田 のぞみ	（神田中学校）		○ 15-13 15- 4	○ 15-13 15-10	M 2-0 G 4-0 P 60-40	1
小林 理沙 野辺 夢乃	（山城中学校）	× 13-15 4-15		× 8-15 15-17	M 0-2 G 0-4 P 40-62	3
大塚 愛美 渡邊 里香	（平塚学園高校）	× 13-15 10-15	○ 15- 8 17-15		M 1-1 G 2-2 P 55-53	2

女子ダブルスC級 Lブロック		梶谷 寺見	加藤 河合	田原 赤澤	勝敗	順位
梶谷 さやか 寺見 友紀	（麻布大学バドミントン同好会）		○ 15- 6 15- 9	○ 13-15 15-10 15- 8	M 2-0 G 4-1 P 73-48	1
加藤 綺夏 河合 まゆみ	（山城中学校）	× 6-15 9-15		× 10-15 11-15	M 0-2 G 0-4 P 36-60	3
田原 ありさ 赤澤 優希	（金旭中学校）	× 15-13 10-15 8-15	○ 15-10 15-11		M 1-1 G 3-2 P 63-64	2

女子ダブルスC級 Mブロック		星野 笹尾	武 左右木	新村 井上	勝敗	順位
星野 舞子 笹尾 美紗	（神田中学校）		× 10-15 5-15	○ 16-14 15- 8	M 1-1 G 2-2 P 46-52	2
武 さつき 左右木 菜摘	（大住中学校）	○ 15-10 15- 5		○ 15- 8 15- 5	M 2-0 G 4-0 P 60-28	1
新村 麻依 井上 姫花	（浜岳中学校）	× 14-16 8-15	× 8-15 5-15		M 0-2 G 0-4 P 35-61	3

女子ダブルスC級 Nブロック		大橋 長谷川	里見 竹内	波田野 釣巻	勝敗	順位
大橋 果林 長谷川 夏帆	（山城中学校）		○ 15-10 11-15 15- 9	× 16-14 8-15 12-15	M 1-1 G 3-3 P 77-78	2
里見 麻理 竹内 美琴	（小田原高校）	× 10-15 15-11 9-15		× 9-15 15-13 12-15	M 0-2 G 2-4 P 70-84	3
波田野 莉奈 釣巻 志穂	（足柄高校）	○ 14-16 15- 8 15-12	○ 15- 9 13-15 15-12		M 2-0 G 4-2 P 87-72	1

女子ダブルスC級 決勝トーナメント

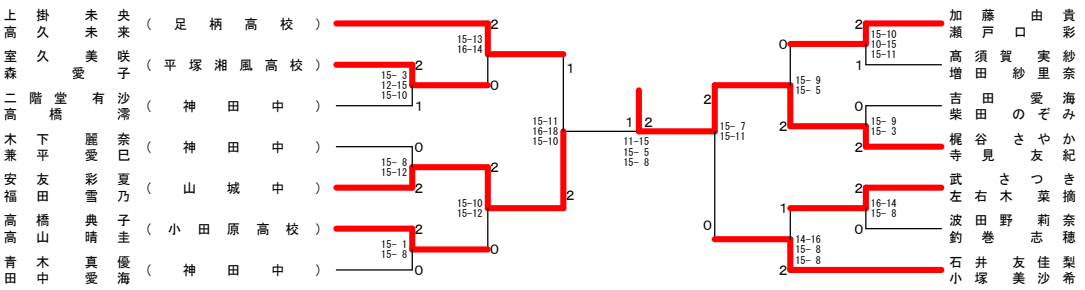

冬季大会

平成２３年１１月２０日　平塚アリーナ体育館

男子シングルスＡ級

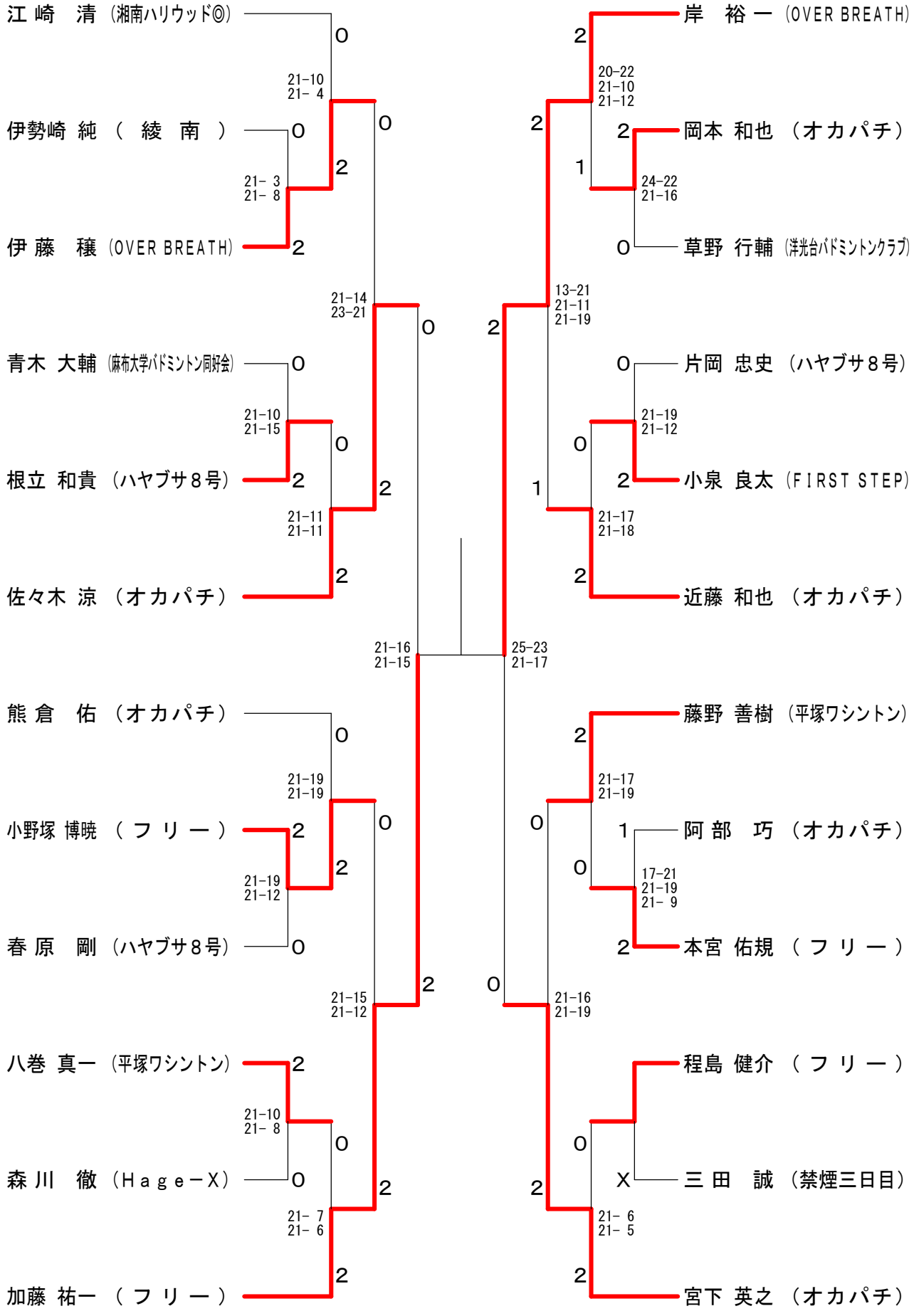

冬季大会

平成２３年１１月２０日　平塚アリーナ体育館

男子シングルスＢ級

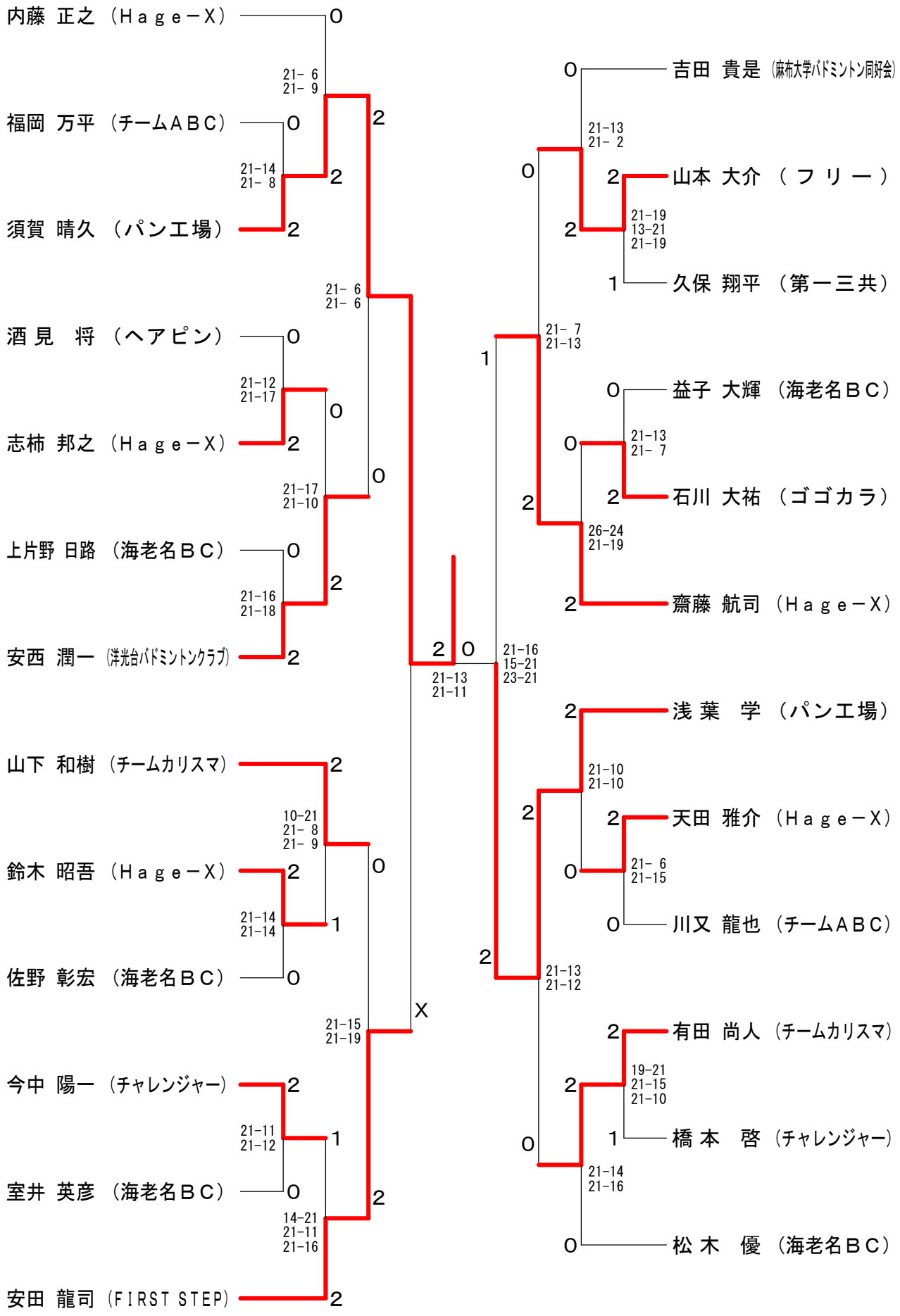

冬季大会

平成２３年１１月２０日　平塚アリーナ体育館

男子シングルスＣ級

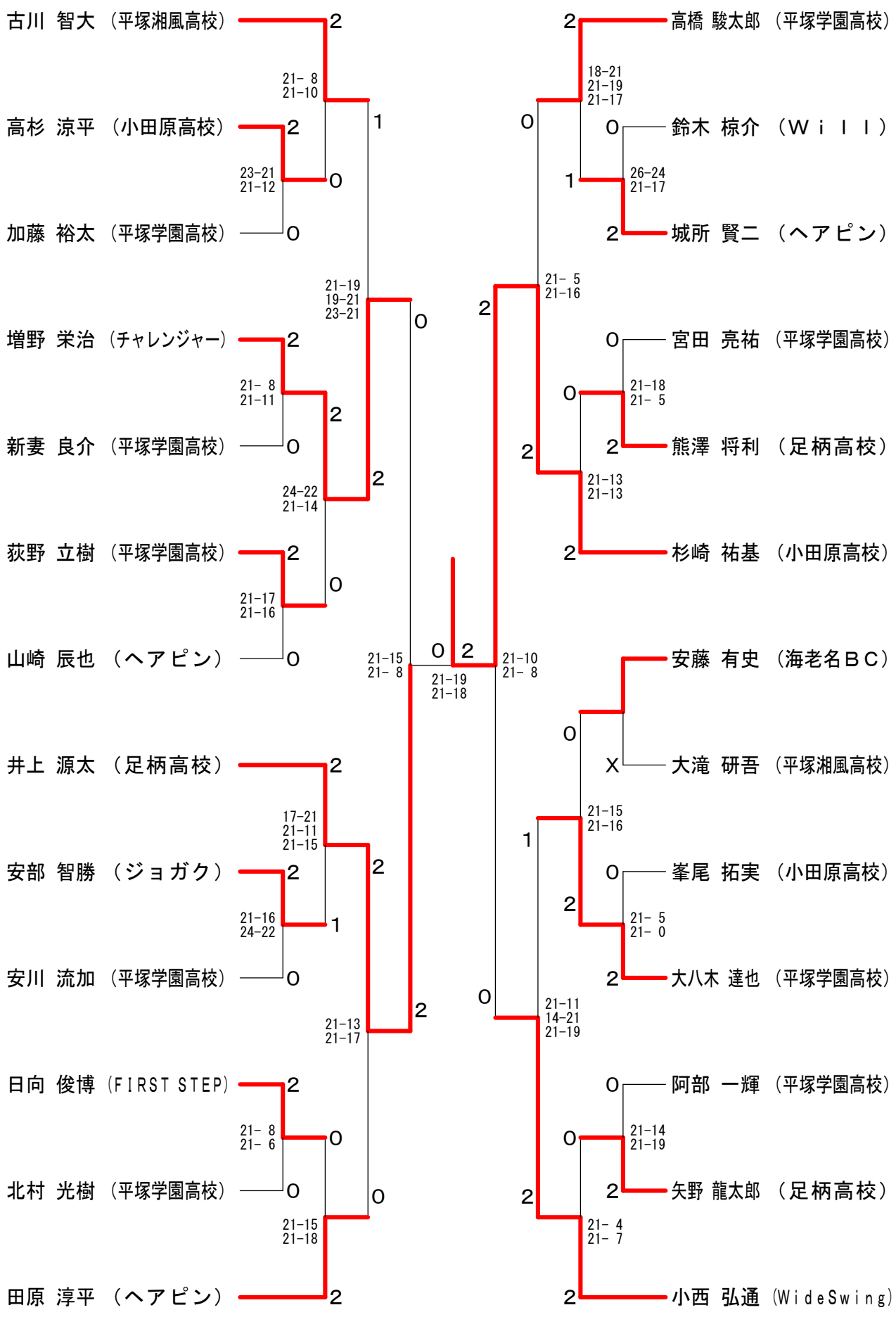

冬季大会

平成２３年１１月２０日　平塚アリーナ体育館
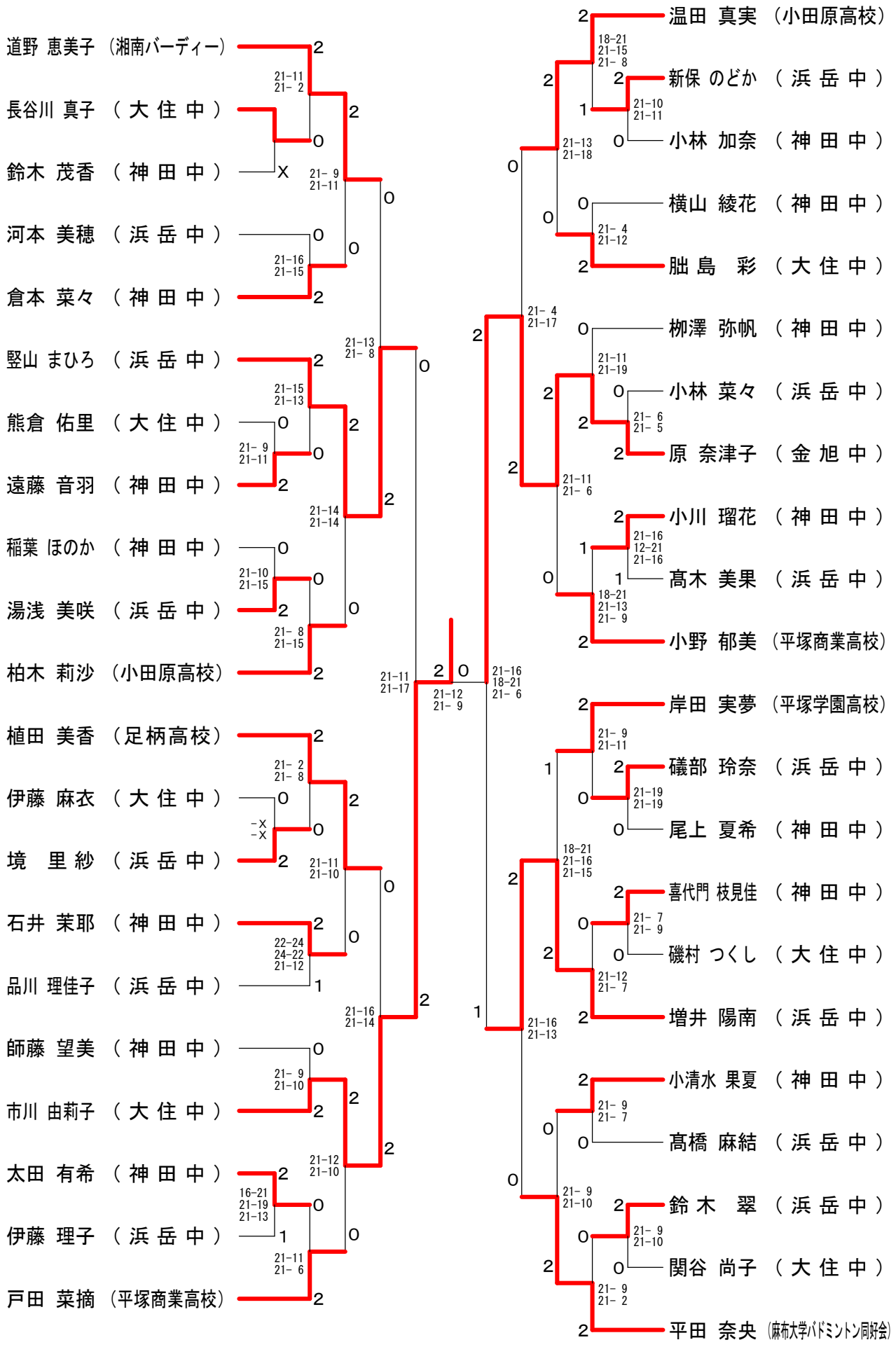
女子シングルスＣ級