ダブルス大会

平成２４年２月１９日　平塚アリーナ体育館

男子一般ダブルス

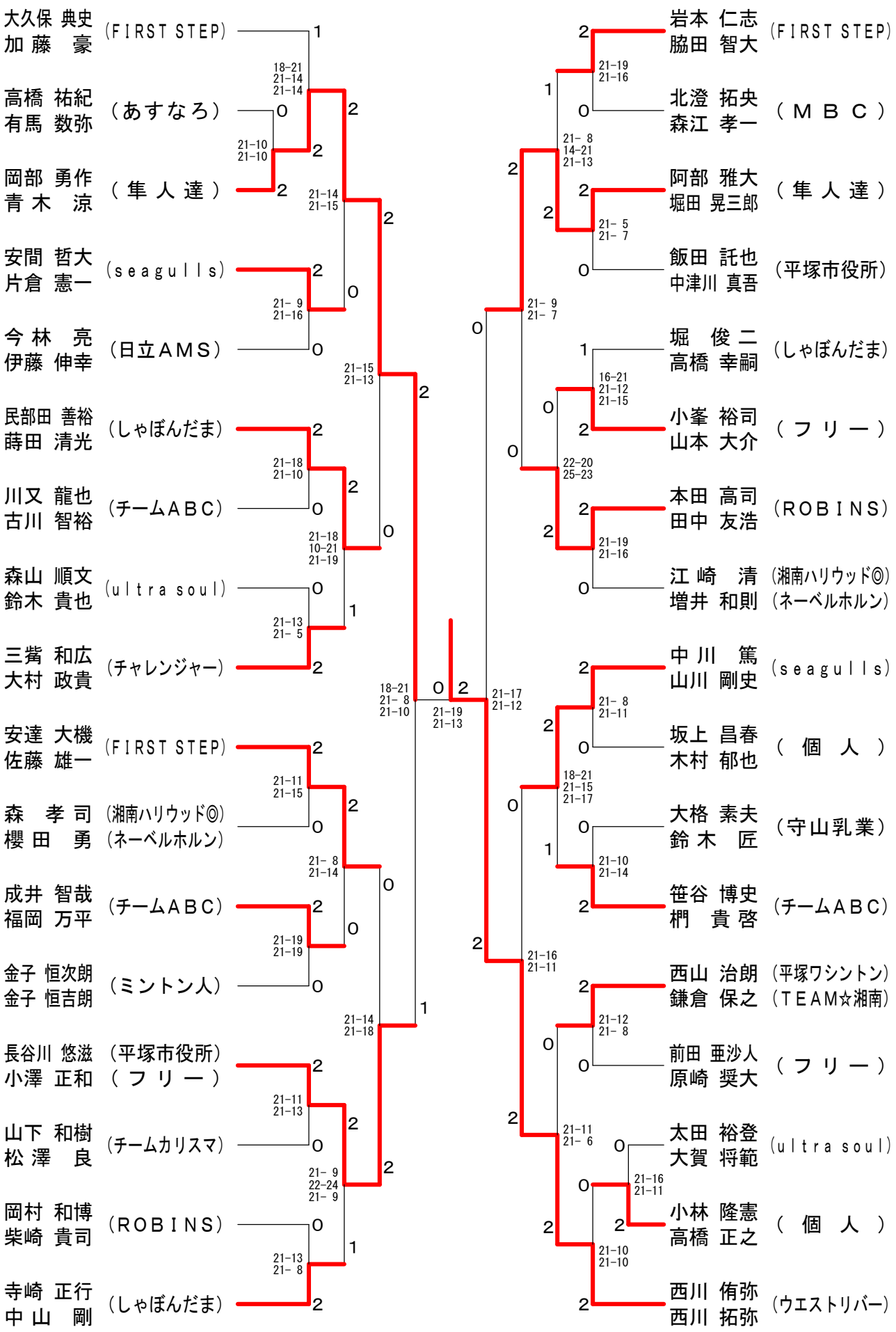

ダブルス大会

平成２４年２月１９日　平塚アリーナ体育館

男子高校生以下ダブルス

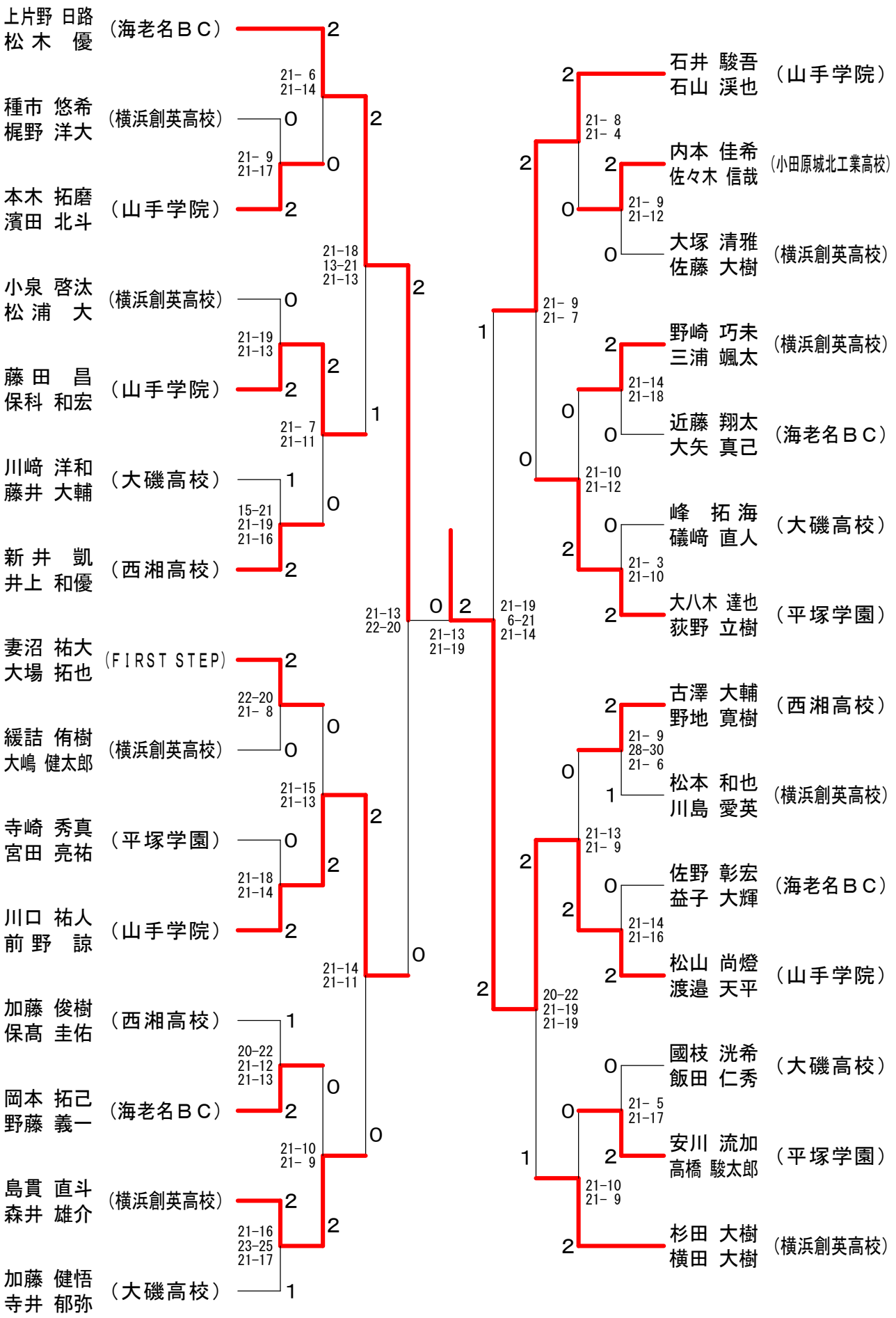

ダブルス大会

平成２４年２月１９日　平塚アリーナ体育館

女子一般ダブルス

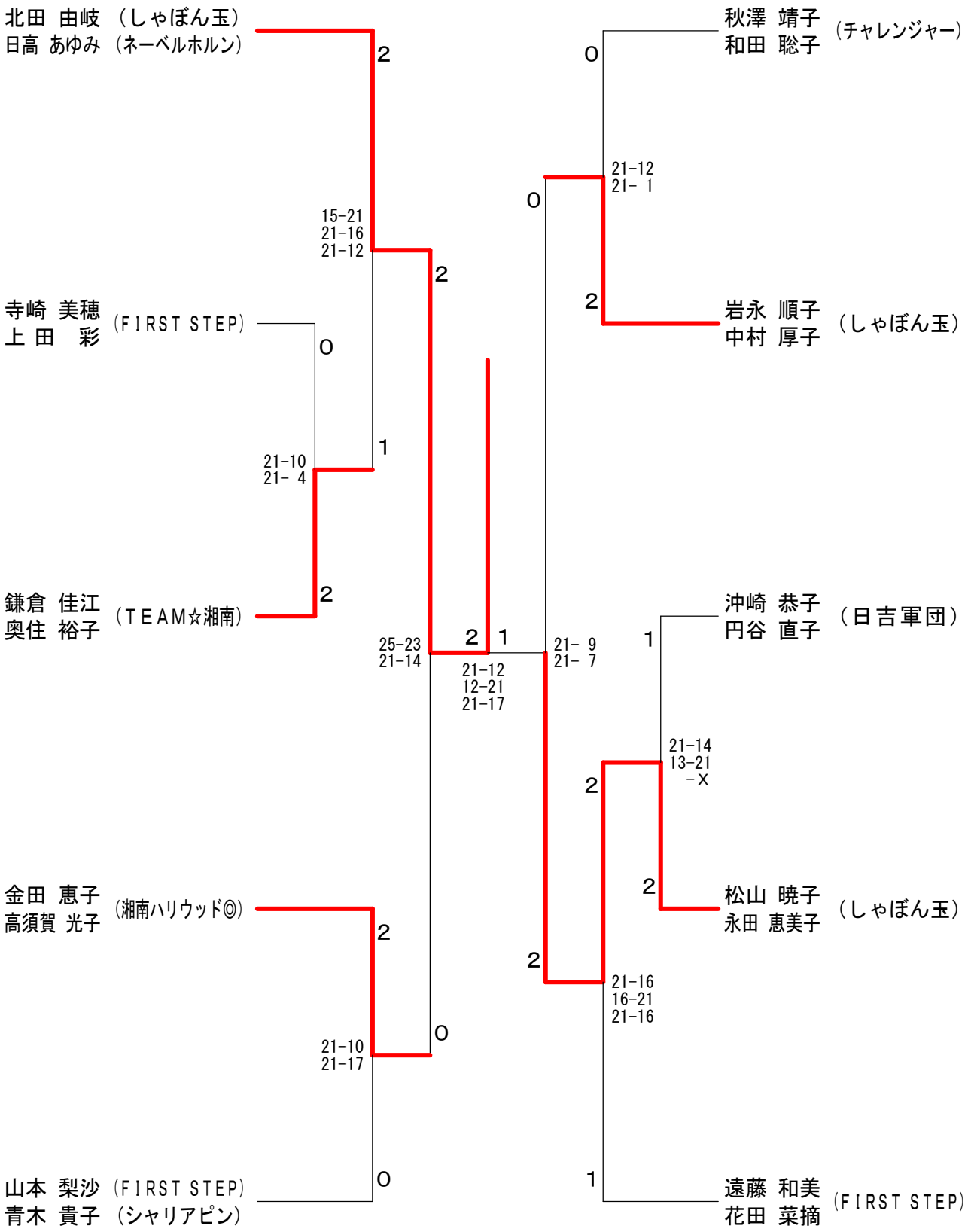

ダブルス大会

平成２４年２月１９日　平塚アリーナ体育館

女子高校生以下ダブルス

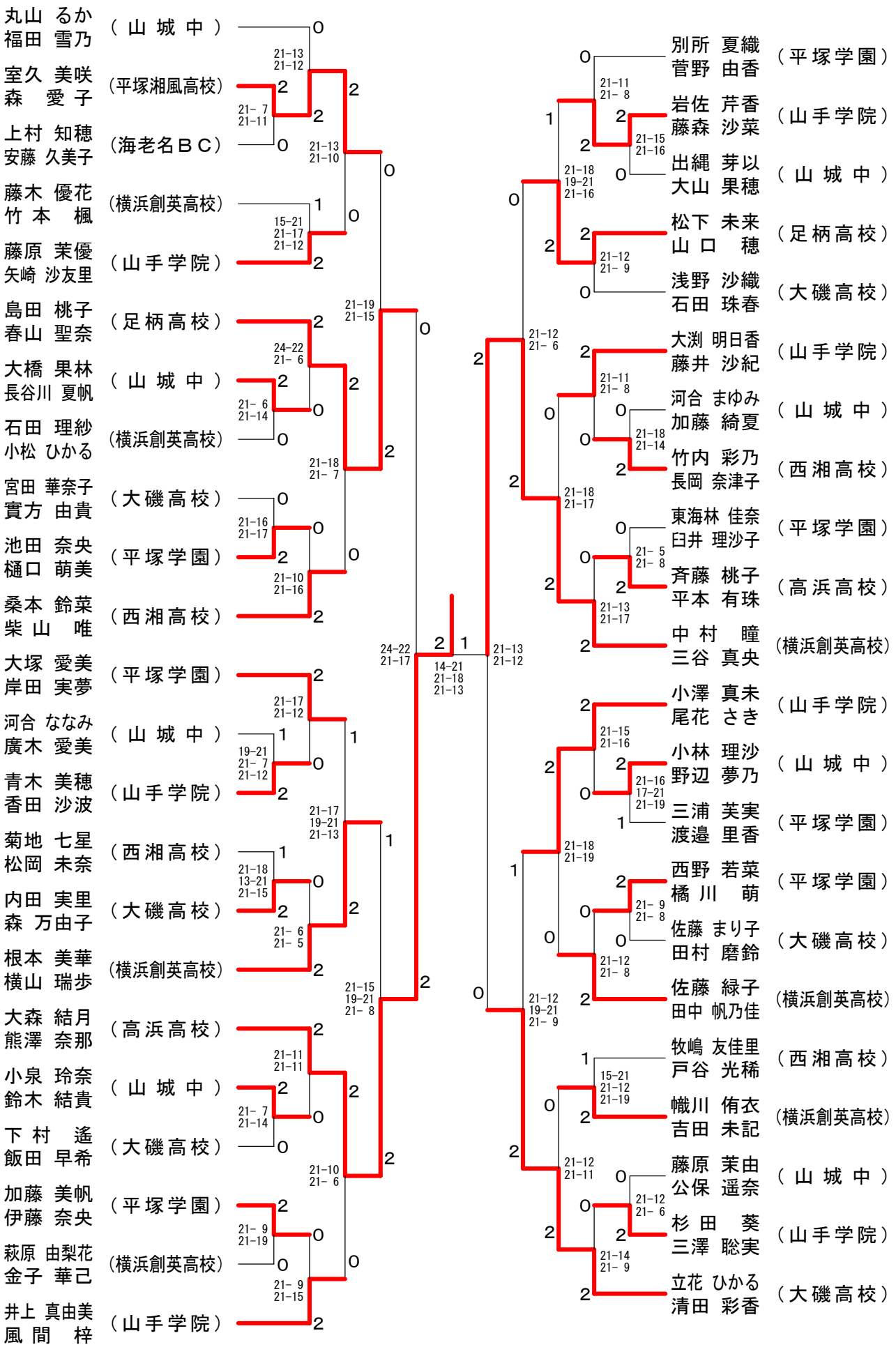

ダブルス大会

平成２４年２月１９日　平塚アリーナ体育館

混合ダブルスＡ級

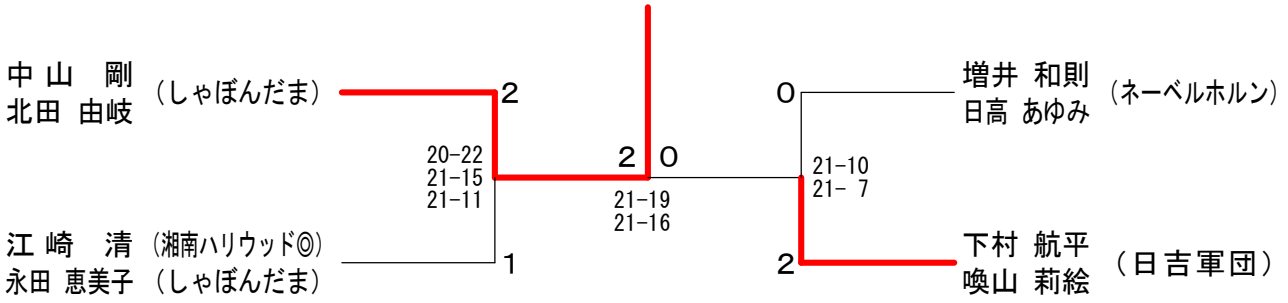

混合ダブルスＢ級

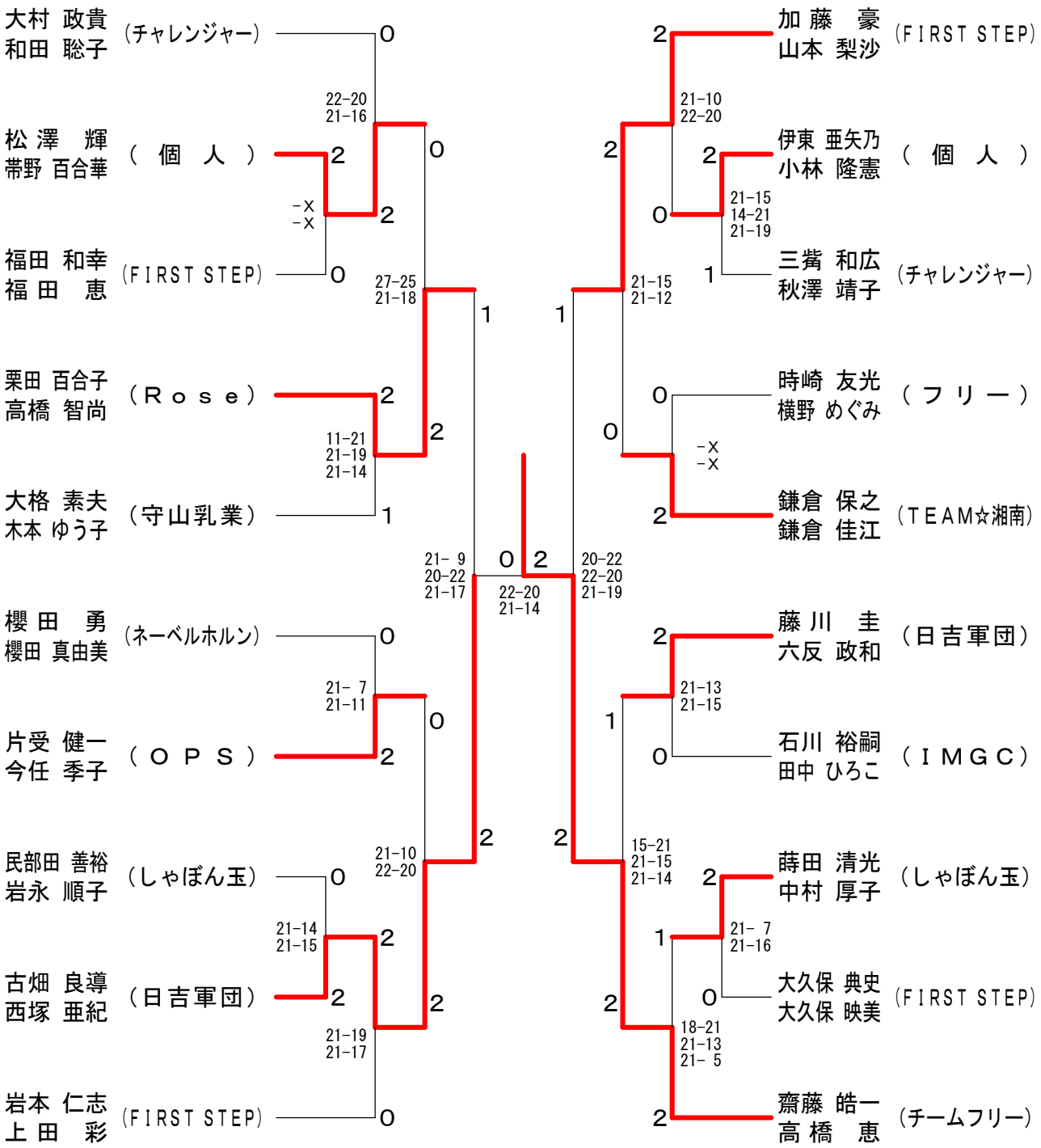

ダブルス大会

平成２４年２月１９日　平塚アリーナ体育館

混合ダブルスＣ級

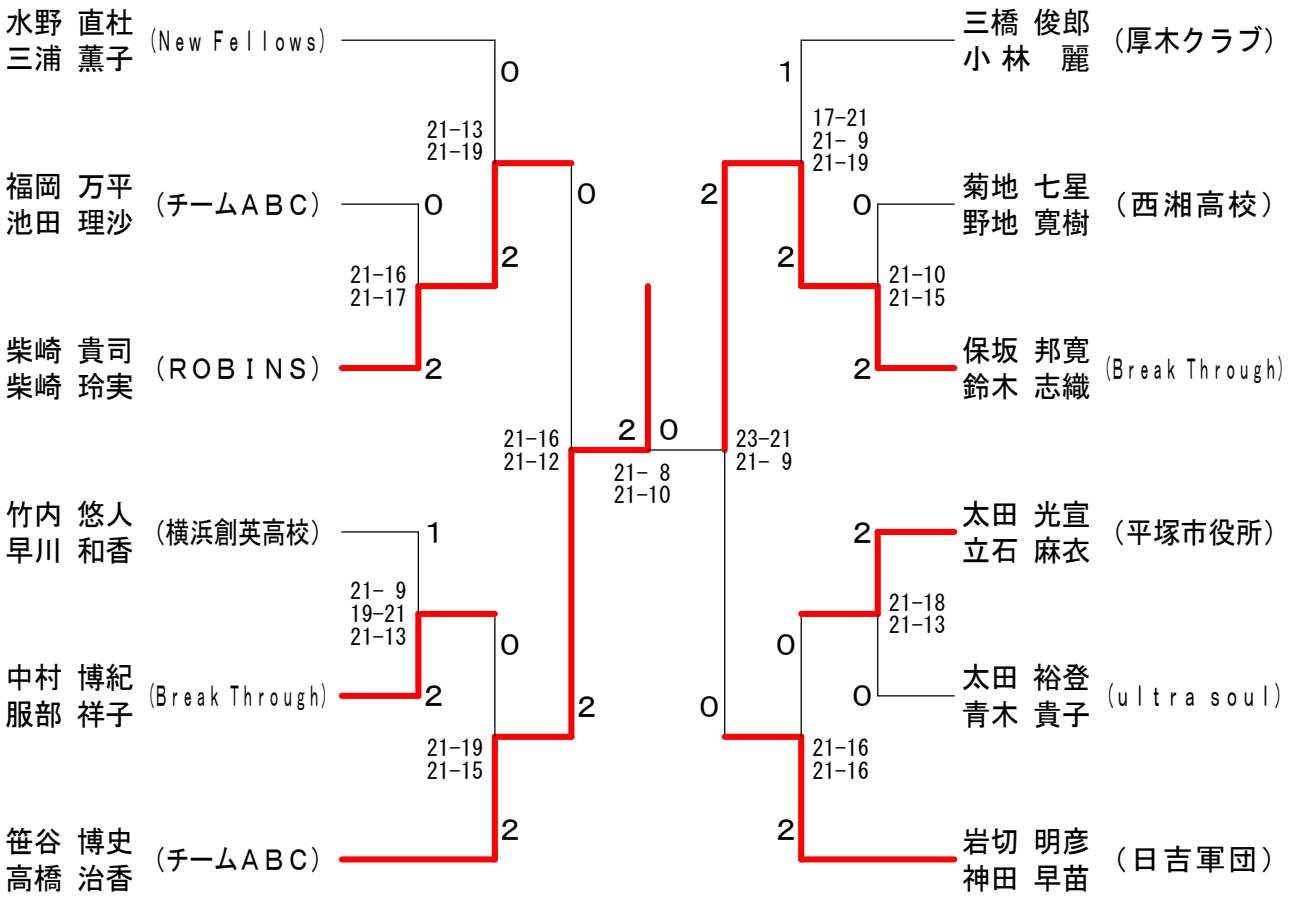
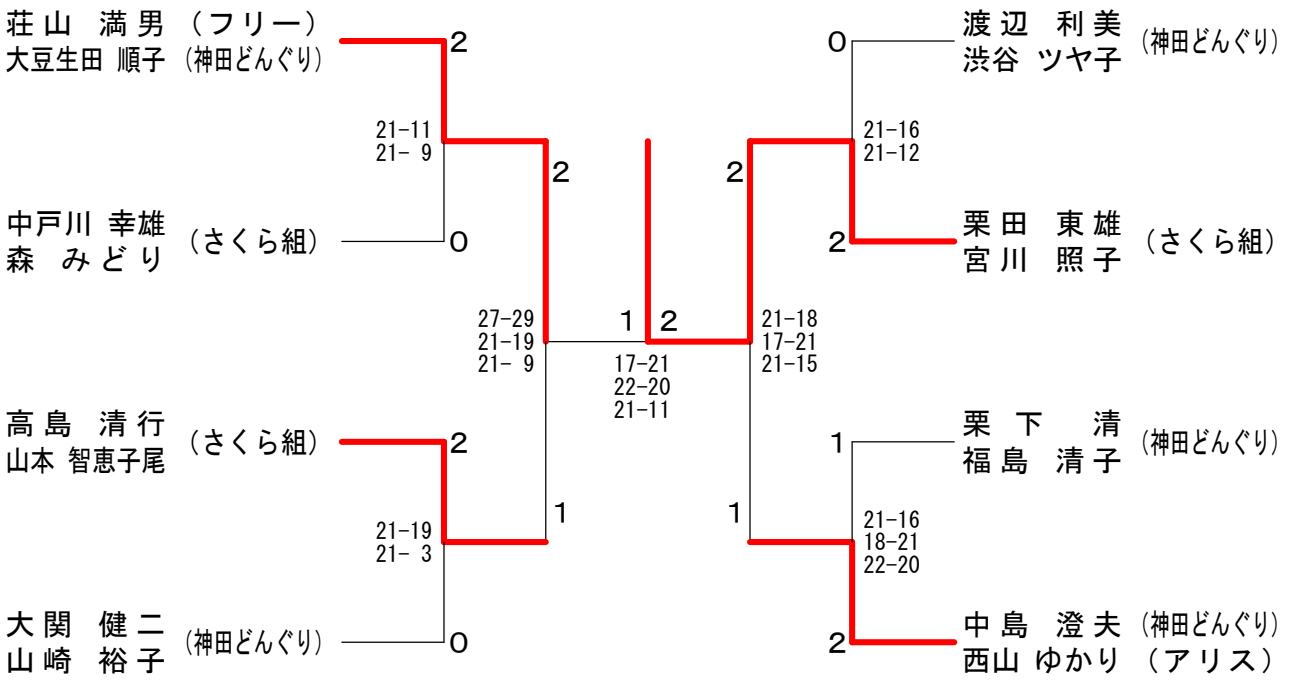
50歳以上混合ダブルス