２０１３年度 会長杯バドミントン大会

２０１３年６月１５日
ひらつかサン・ライフアリーナ
平塚市バドミントン協会

男子ダブルスＡ級 Ａブロック		大久保 三堀	岡本 近藤	高橋 香西	勝敗	順位
大久保 典史 三堀 優	(FIRST STEP)		× 15-21 15-21	○ 19-21 21-19 21-19	M 1-1 G 2-3 P 91-101	2
岡本 和也 近藤 和也	(Oka☆Pachi)	○ 21-15 21-15		○ 21-18 21-14	M 2-0 G 4-0 P 84-62	1
高橋 智幸 香西 真彦	(T－rise)	× 21-19 19-21 19-21	× 18-21 14-21		M 0-2 G 1-4 P 91-103	3

男子ダブルスＡ級 Ｂブロック		瀧澤 千葉	田中 瀧本	藤野 宿輪	勝敗	順位
瀧澤 駿 千葉 諒	(T－rise)		× 23-21 17-21 13-21	× 17-21 19-21	M 0-2 G 1-4 P 89-105	3
田中 涼 瀧本 翔平	(平塚市役所)	○ 21-23 21-17 21-13		○ 21-15 21-19	M 2-0 G 4-1 P 105-87	1
藤野 善樹 宿輪 佑樹	(平塚ワシントン)	○ 21-17 21-19	× 15-21 19-21		M 1-1 G 2-2 P 76-78	2

男子ダブルスＡ級 Ｃブロック		岩元 脇田	加藤 宮下	齋藤 澤田	勝敗	順位
岩元 仁志 脇田 智大	(FIRST STEP)		○ 21-15 21-12	× 13-21 18-21	M 1-1 G 2-2 P 73-69	2
加藤 高輝 宮下 拡	(Jelly fishes)	× 15-21 12-21		× 14-21 7-21	M 0-2 G 0-4 P 48-84	3
齋藤 皓一 澤田 英行	(ピエロ)	○ 21-13 21-18	○ 21-14 21- 7		M 2-0 G 4-0 P 84-52	1

男子ダブルスＡ級 決勝トーナメント

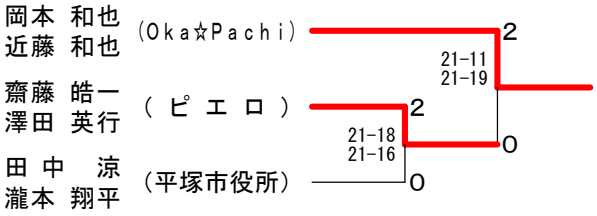

男子ダブルスＢ級 Ａブロック		齋藤 天田	瀬能 染矢	三上 角間	臼井 島村	勝敗	順位
齋藤 航司 天田 雅介	(Hage－X)		○ 21-10 21-14	× 18-21 21-19 19-21	× 14-21 14-21	M 1-2 G 3-4 P 128-127	3
瀬能 拓海 染矢 智成	(小田原高校)	× 10-21 14-21		× 8-21 10-21	× 10-21 10-21	M 0-3 G 0-6 P 62-126	4
三上 一冬 角間 友貴	(チームカリスマ)	○ 21-18 19-21 21-19	○ 21- 8 21-10		× 19-21 16-21	M 2-1 G 4-3 P 138-118	2
臼井 彬 島村 瞬	(たちばど)	○ 21-14 21-14	○ 21-10 21-10	○ 21-19 21-16		M 3-0 G 6-0 P 126-83	1

男子ダブルスＢ級 Ｂブロック		中山 金子	城田 中野	加瀬谷 奥谷	勝敗	順位
中山 亮 金子 博	(みなバド)		○ 21-10 21-12	○ 17-21 21-17 21-17	M 2-0 G 4-1 P 101-77	1
城田 てんそる 中野 卓幸	(チームカリスマ)	× 10-21 12-21		× 16-21 14-21	M 0-2 G 0-4 P 52-84	3
加瀬谷 賢輝 奥谷 修太	(T－rise)	× 21-17 17-21 17-21	○ 21-16 21-14		M 1-1 G 3-2 P 97-89	2

男子ダブルスＢ級 Ｃブロック		横関 高橋	上野 長谷部	大附 宮川	勝敗	順位
横関 貞夫 高橋 幸嗣	(しゃぼんだま)		○ 26-24 21-19	× 18-21 12-21	M 1-1 G 2-2 P 77-85	2
上野 圭吾 長谷部 旭	(マロン会)	× 24-26 19-21		× 18-21 19-21	M 0-2 G 0-4 P 80-89	3
大附 博之 宮川 真哉	(FIRST STEP)	○ 21-18 21-12	○ 21-18 21-19		M 2-0 G 4-0 P 84-67	1

男子ダブルスＢ級 Ｄブロック		山下 松澤	矢野 米谷	日向野 山下	勝敗	順位
山下 和樹 松澤 良	(チームカリスマ)		× 12-21 17-21	○ 21-16 10-21 21-15	M 1-1 G 2-3 P 81-94	2
矢野 宗太朗 米谷 淑樹	(みなバド)	○ 21-12 21-17		○ 18-21 23-21 21-10	M 2-0 G 4-1 P 104-81	1
日向野 雅一 山下 直宏	(しゃぼんだま)	× 16-21 21-10 15-21	× 21-18 21-23 10-21		M 0-2 G 2-4 P 104-114	3

男子ダブルスＢ級 Ｅブロック		江崎 安達	石田 藤瀬	中尾 福田	勝敗	順位
江崎 清 安達 優大	(湘南ハリウッド◎)		○ 21-11 21-12	○ 21-10 21-16	M 2-0 G 4-0 P 84-49	1
石田 英照 藤瀬 雅俊	(旭化成)	× 11-21 12-21		○ 21-19 18-21 21-18	M 1-1 G 2-3 P 83-100	2
中尾 荒野 福田 和幸	(チームフリー)	× 10-21 16-21	× 19-21 21-18 18-21		M 0-2 G 1-4 P 84-102	3

男子ダブルスＢ級 Ｆブロック		佐藤 佐藤	山田 中村	久次 八城	勝敗	順位
佐藤 大和 佐藤 竜人	(FBC)		○ 21-12 21-13	○ 21-18 21-17	M 2-0 G 4-0 P 84-60	1
山田 員載 中村 俊	(湘南ハリウッド◎)	× 12-21 13-21		× 22-24 9-21	M 0-2 G 0-4 P 56-87	3
久次 智文 八城 充	(旭化成)	× 18-21 17-21	○ 24-22 21- 9		M 1-1 G 2-2 P 80-73	2

男子ダブルスＢ級 Ｇブロック		高村 湯浅	石塚 清水	高橋 石川	勝敗	順位
高村 亙 湯浅 隆司	(しゃぼんだま)		○ －× －×	× 16-21 21- 7 16-21	M 1-1 G 3-2 P 95-49	2
石塚 真哉 清水 幹弥	(小田原高校)	× ×－		× ×－ ×－	M 0-2 G 0-4 P 0-42	3
高橋 正之 石川 広大	(遊求会)	○ 21-16 7-21 21-16	○ －× －×		M 2-0 G 4-1 P 49-53	1

男子ダブルスＢ級 Ｈブロック		山本 富岡	小森谷 千葉	佐藤 奥脇	勝敗	順位
山本 大介 富岡 優一	(遊求会)		○ 21-13 21-16	○ 21-12 23-21	M 2-0 G 4-0 P 86-62	1
小森谷 一樹 千葉 秀信	(BCチバコモ)	× 13-21 16-21		○ 23-21 21-18	M 1-1 G 2-2 P 73-81	2
佐藤 康雄 奥脇 正樹	(しゃぼんだま) (平塚市役所)	× 12-21 21-23	× 21-23 18-21		M 0-2 G 0-4 P 72-88	3

男子ダブルスＢ級 Ｉブロック		松岡 中村	松木 山田	森 櫻田	勝敗	順位
松岡 貴央 中村 博紀	(マロン会)		○ 21-14 21-16	○ 21-15 21-19	M 2-0 G 4-0 P 84-64	1
松木 優 山田 竜正	(海老名BC)	× 14-21 16-21		× 21-23 21-12 19-21	M 0-2 G 1-4 P 91-98	3
森 孝司 櫻田 勇	(ネーベルホルン)	× 15-21 19-21	○ 23-21 12-21 21-19		M 1-1 G 2-3 P 90-103	2

男子ダブルスＢ級 決勝トーナメント

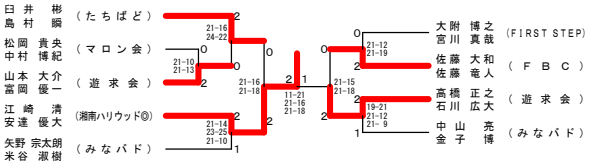

２０１３年度 会長杯バドミントン大会

２０１３年６月１５日
ひらつかサン・ライフアリーナ
平塚市バドミントン協会

男子ダブルスＣ級 Ａブロック

		工藤 川上	絹川 澤田	辻岡 小松	勝敗	順位
工藤 梯豪 川上 善之	(みなバド)		○ 21-5 21-6	○ 21-17 14-21 21-19	M 2-0 G 4-1 P 98-68	1
絹川 宏樹 澤田 一平	(小田原高校)	× 5-21 6-21		× 7-21 2-21	M 0-2 G 0-4 P 20-84	3
辻岡 凪 小松 駿矢	(ＦＢＣ)	× 17-21 21-14 19-21	○ 21-7 21-2		M 1-1 G 3-2 P 99-65	2

男子ダブルスＣ級 Ｂブロック

		若杉 瀬戸口	高橋 鈴木	安西 中嶋	勝敗	順位
若杉 晟矢 瀬戸口 練	(ＦＢＣ)		○ 21-17 21-15	○ 21-11 21-14	M 2-0 G 4-0 P 84-57	1
高橋 雄皓 鈴木 広大	(☆ALL SERA★)	× 17-21 15-21		○ 21-19 21-13	M 1-1 G 2-2 P 74-74	2
安西 拓也 中嶋 利典	(小田原高校)	× 11-21 14-21	× 19-21 13-21		M 0-2 G 0-4 P 57-84	3

男子ダブルスＣ級 Ｃブロック

		飯山 山下	志岐 小田	加藤 大内	勝敗	順位
飯山 元稀 山下 凌	(小田原高校)		○ 21-10 21-9	○ 21-18 13-21 21-17	M 2-0 G 4-1 P 97-75	1
志岐 京太 小田 拓真	(ＦＢＣ)	× 10-21 9-21		× 10-21 8-21	M 0-2 G 0-4 P 37-84	3
加藤 幸大 大内 崇史	(☆ALL SERA★)	× 18-21 21-13 17-21	○ 21-10 21-8		M 1-1 G 3-2 P 98-73	2

男子ダブルスＣ級 Ｄブロック

		宮下 湯川	室井 星野	清家 高斎	勝敗	順位
宮下 史也 湯川 昌輝	(小田原高校)		○ 21-18 20-22 21-10	○ 21-14 15-21 21-15	M 2-0 G 4-2 P 119-100	1
室井 英彦 星野 智也	(海老名ＢＣ)	× 18-21 22-20 10-21		○ 21-18 21-18	M 1-1 G 3-2 P 92-98	2
清家 健 高斎 厚	(☆ALL SERA★)	× 14-21 21-15 15-21	× 18-21 18-21		M 0-2 G 1-4 P 86-99	3

男子ダブルスＣ級 Ｅブロック

		上野 尾崎	清水 津田	岡本 野藤	勝敗	順位
上野 達己 尾崎 真也	(湘南ナイト)		○ 21-15 21-6	○ 21-10 21-16	M 2-0 G 4-0 P 84-47	1
清水 幹弥 津田 航	(小田原高校)	× 15-21 6-21		× 15-21 18-21	M 0-2 G 0-4 P 54-84	3
岡本 拓己 野藤 義一	(海老名ＢＣ)	× 10-21 16-21	○ 21-15 21-18		M 1-1 G 2-2 P 68-75	2

男子ダブルスＣ級 Ｆブロック

		今林 伊藤	石川 保土田	溝口 長沼	勝敗	順位
今林 亮 伊藤 伸幸	(日立ＡＭＳ)		○ 21-17 21-11	○ 21-10 21-14	M 2-0 G 4-0 P 84-52	1
石川 翼 保土田 耕平	(ＦＢＣ)	× 17-21 11-21		× 19-21 8×-13	M 0-2 G 0-4 P 47-76	3
溝口 亮 長沼 遼	(海老名ＢＣ)	× 10-21 14-21	○ 21-19 13 -8×		M 1-1 G 2-2 P 58-61	2

男子ダブルスＣ級 Ｇブロック

		小笠原 曽根	助永 平本	飯嶋 田所	勝敗	順位
小笠原 英樹 曽根 伸大	(☆ALL SERA★)		○ 21-14 21-19	○ 21-10 21-11	M 2-0 G 4-0 P 84-54	1
助永 悠輝 平本 駿太	(海老名ＢＣ)	× 14-21 19-21		○ 21-12 21-8	M 1-1 G 2-2 P 75-62	2
飯嶋 高康 田所 岬	(ＦＢＣ)	× 10-21 11-21	× 12-21 8-21		M 0-2 G 0-4 P 41-84	3

男子ダブルスＣ級 Ｈブロック

		安藤 大矢	湯谷 菊地	渡辺 五味川	勝敗	順位
安藤 有史 大矢 真己	(海老名ＢＣ)		○ 21-5 21-15	○ 21-14 18-21 21-9	M 2-0 G 4-1 P 102-64	1
湯谷 健太郎 菊地 啓太	(☆ALL SERA★)	× 5-21 15-21		× 21-19 19-21 22-24	M 0-2 G 1-4 P 82-106	3
渡辺 大輝 五味川 拓海	(平塚農業高校)	× 14-21 21-18 9-21	○ 19-21 21-19 24-22		M 1-1 G 3-3 P 108-122	2

男子ダブルスＣ級 Ｉブロック

		小林 小本	越崎 高橋	吉田 川瀬	勝敗	順位
小林 一輝 小本 昌平	(comrade)		× 17-21 4-21	× 22-20 11-21 20-22	M 0-2 G 1-4 P 74-105	3
越崎 健司 高橋 誠	(Team1048)	○ 21-17 21-4		○ 19-21 21-4 21-14	M 2-0 G 4-1 P 103-60	1
吉田 竜乃介 川瀬 宏治	(ＦＢＣ)	○ 20-22 21-11 22-20	× 21-19 4-21 14-21		M 1-1 G 3-3 P 102-114	2

男子ダブルスＣ級 Ｊブロック

		碓井 田部井	石川 小松	井之原 宗像	勝敗	順位
碓井 啓太 田部井 凱也	(ＭＢＣ)		○ 21-6 21-13	○ 21-6 21-14	M 2-0 G 4-0 P 84-39	1
石川 草太 小松 素宏	(小田原高校)	× 6-21 13-21		○ 21-19 21-10	M 1-1 G 2-2 P 61-71	2
井之原 黎 宗像 友祐	(comrade)	× 6-21 14-21	× 19-21 10-21		M 0-2 G 0-4 P 49-84	3

男子ダブルスＣ級 Ｋブロック

		市島 石塚	小沼 高杉	今井 山崎	勝敗	順位
市島 雅彦 石塚 順	(チームマイナス10)		○ 21-19 22-20	× 10-21 17-21	M 1-1 G 2-2 P 70-81	2
小沼 圭佑 高杉 涼平	(小田原高校)	× 19-21 20-22		× 17-21 12-21	M 0-2 G 0-4 P 68-85	3
今井 智貴 山崎 武彦	(みなバド)	○ 21-10 21-17	○ 21-17 21-12		M 2-0 G 4-0 P 84-56	1

男子ダブルスＣ級 決勝トーナメント

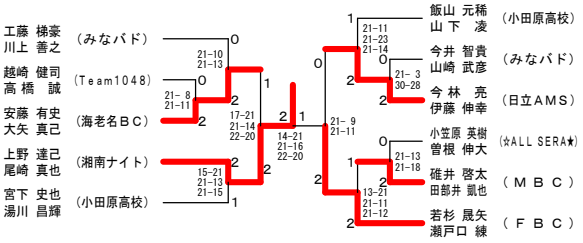

２０１３年度 会長杯バドミントン大会

２０１３年６月１５日
ひらつかサン・ライフアリーナ
平塚市バドミントン協会

女子ダブルスＡ級 Ａブロック	永田 松山	近藤 安ヶ平	西村 吉岡	安諸 小島	勝敗	順位
永田 恵美子 松山 暁子 (しゃぼんだま)		○ 20-22 21-15 21-17	○ 21-15 21-18	× 24-22 9-21 13-21	M 2-1 G 5-3 P 150-151	2
近藤 詩織 安ヶ平 彩香 (みなバド)	× 22-20 15-21 17-21		○ 21-12 21-16	× 10-21 19-21	M 1-2 G 3-4 P 125-132	3
西村 真由美 吉岡 美由紀 (ＦＢＣ)	× 15-21 18-21	× 12-21 16-21		× 8-21 15-21	M 0-3 G 0-6 P 84-126	4
安諸 綾乃 小島 真季 (Ｔ－ｒｉｓｅ)	○ 22-24 21- 9 21-13	○ 21-10 21-19	○ 21- 8 21-15		M 3-0 G 6-1 P 148-98	1

女子ダブルスＡ級 Ｂブロック	小泉 遠藤	安曇 斎藤	平尾 永島	勝敗	順位
小泉 美奈子 遠藤 和美 (FIRST STEP)		× 17-21 21-12 19-21	× 20-22 13-21	M 0-2 G 1-4 P 90-97	3
安曇 夏子 斎藤 道子 (まっしぐら)	○ 21-17 12-21 21-19		× 13-21 10-21	M 1-1 G 2-3 P 77-99	2
平尾 真美 永島 梨沙 (平塚ワシントン)	○ 22-20 21-13	○ 21-13 21-10		M 2-0 G 4-0 P 85-56	1

女子ダブルスＡ級 決勝トーナメント

安諸 綾乃 小島 真季 (Ｔ－ｒｉｓｅ) 2
21-15 19-21 21-18
平尾 真美 永島 梨沙 (平塚ワシントン) 1

女子ダブルスＣ級 Ａブロック	村山 重光	柏木 高山	鈴木 松尾	勝敗	順位
村山 陽夏 重光 美里 (小田原高校)		○ 21-11 21-13	○ 21-11 21-12	M 2-0 G 4-0 P 84-47	1
柏木 茅夏 高山 紗季 (山城中学校)	× 11-21 13-21		× 19-21 21-18 19-21	M 0-2 G 1-4 P 83-102	3
鈴木 彩夏 松尾 萌 (平塚中等教育学校)	× 11-21 12-21	○ 21-19 18-21 21-19		M 1-1 G 2-3 P 83-101	2

女子ダブルスＣ級 Ｂブロック	奥山 栗原	白井 杉戸	前田 有馬	勝敗	順位
奥山 由布子 栗原 美優 (みなバド)		○ 21-13 21- 9	× 16-21 19-21	M 1-1 G 2-2 P 77-64	2
白井 千尋 杉戸 千夏 (平塚中等教育学校)	× 13-21 9-21		× 6-21 13-21	M 0-2 G 0-4 P 41-84	3
前田 沙希 有馬 千夏 (小田原高校)	○ 21-16 21-19	○ 21- 6 21-13		M 2-0 G 4-0 P 84-54	1

女子ダブルスＣ級 Ｃブロック	前田 道野	藤木 村井	大宮 増市	勝敗	順位
前田 美恵子 道野 恵美子 (湘南バーディー)		○ 21- 6 21-12	× 23-21 17-21 11-21	M 1-1 G 3-2 P 93-81	2
藤木 彩夏 村井 文香 (山城中学校)	× 6-21 12-21		× 3-21 8-21	M 0-2 G 0-4 P 29-84	3
大宮 友香里 増市 朋美 (海老名ＢＣ)	○ 21-23 21-17 21-11	○ 21- 3 21- 8		M 2-0 G 4-1 P 105-62	1

女子ダブルスＣ級 Ｄブロック	堂下 大橋	川島 小嶋	高久 高橋	勝敗	順位
堂下 直花 大橋 御姫 (平塚湘風高校)		○ 21-16 21-19	○ 21-11 21-16	M 2-0 G 4-0 P 84-62	1
川島 由里奈 小嶋 真菜美 (海老名ＢＣ)	× 16-21 19-21		○ 21-15 21-14	M 1-1 G 2-2 P 77-71	2
高久 萌花 高橋 梨々香 (山城中学校)	× 11-21 16-21	× 15-21 14-21		M 0-2 G 0-4 P 56-84	3

女子ダブルスＣ級 Ｅブロック	石井 山田	大平 茂田	曽我 福田	勝敗	順位
石井 菜月 山田 果菜 (平塚中等教育学校)		× 20-22 21-16 19-21	× 12-21 7-21	M 0-2 G 1-4 P 79-101	3
大平 望 茂田 美紀 (平塚市役所)	○ 22-20 16-21 21-19		× 15-21 21-18 14-21	M 1-1 G 3-3 P 109-120	2
曽我 優里奈 福田 汐香 (小田原高校)	○ 21-12 21- 7	○ 21-15 18-21 21-14		M 2-0 G 4-1 P 102-69	1

女子ダブルスＣ級 Ｆブロック	上村 安藤	川本 池田	笹尾 青木	勝敗	順位
上村 知穂 安藤 久美子 (海老名ＢＣ)		○ 21- 9 21- 8	○ 21-12 21- 9	M 2-0 G 4-0 P 84-38	1
川本 ひとみ 池田 洋子 (小田原高校)	× 9-21 8-21		○ 21-19 22-20	M 1-1 G 2-2 P 60-81	2
笹尾 美紗 青木 美優 (平塚湘風高校)	× 12-21 9-21	× 19-21 20-22		M 0-2 G 0-4 P 60-85	3

女子ダブルスＣ級 決勝トーナメント

村山 陽夏 重光 美里 (小田原高校) 2
21-19 21-13
曽我 優里奈 福田 汐香 (小田原高校) 2
21- 9 21-16
堂下 直花 大橋 御姫 (平塚湘風高校) 0
0
2 0
21-18 21-12
2
21-18 21-15
0
1
23-21 12-21 21-19
2
大宮 友香里 増市 朋美 (海老名ＢＣ)
上村 知穂 安藤 久美子 (海老名ＢＣ)
前田 沙希 有馬 千夏 (小田原高校)

２０１３年度 会長杯バドミントン大会

２０１３年６月１５日
ひらつかサン・ライフアリーナ
平塚市バドミントン協会

男子シングルスＡ級1

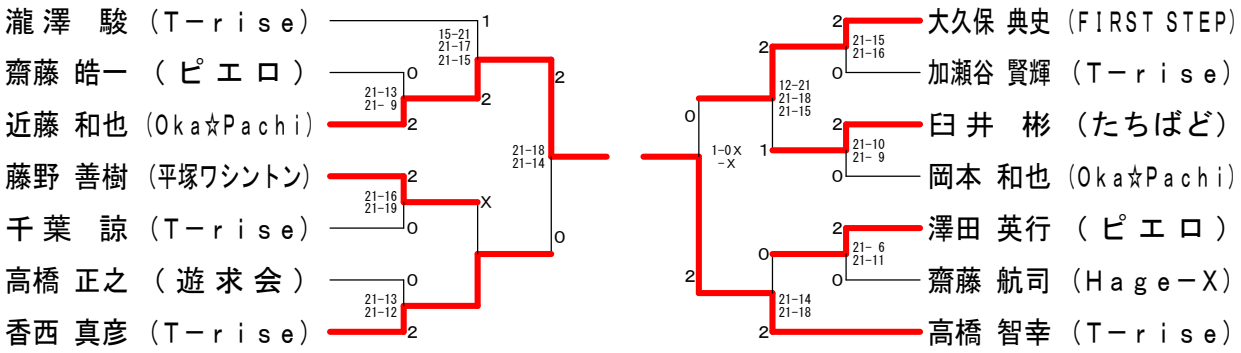

男子シングルスＢ級1

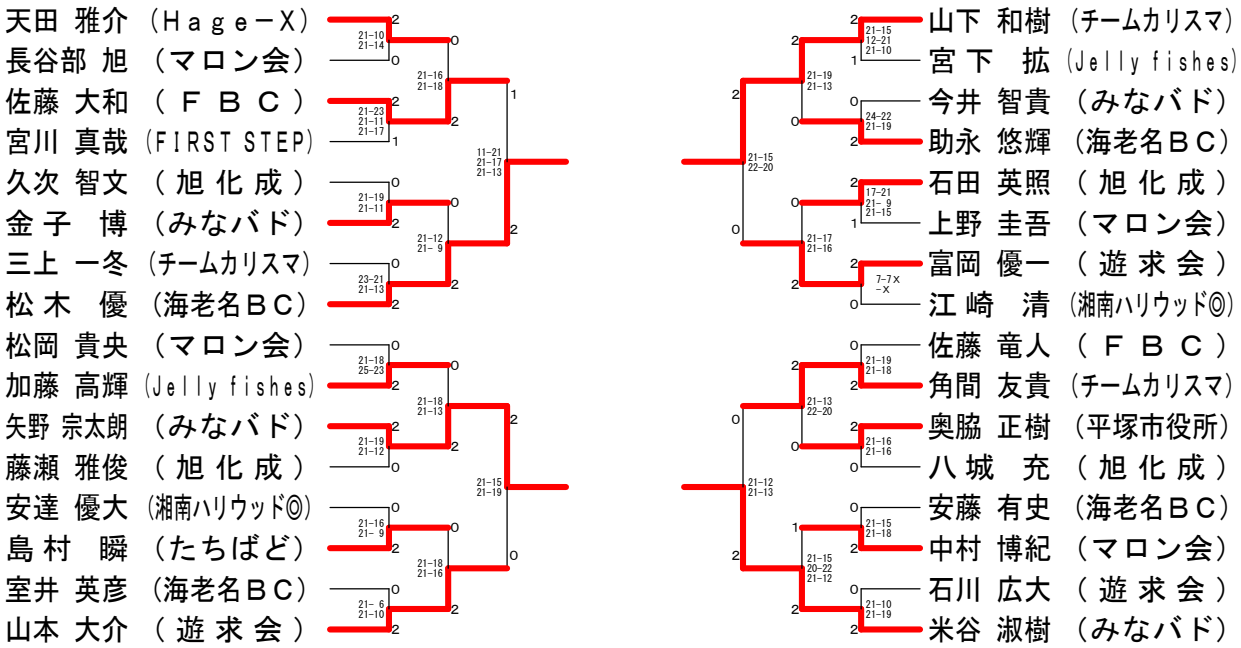

男子シングルスＣ級1

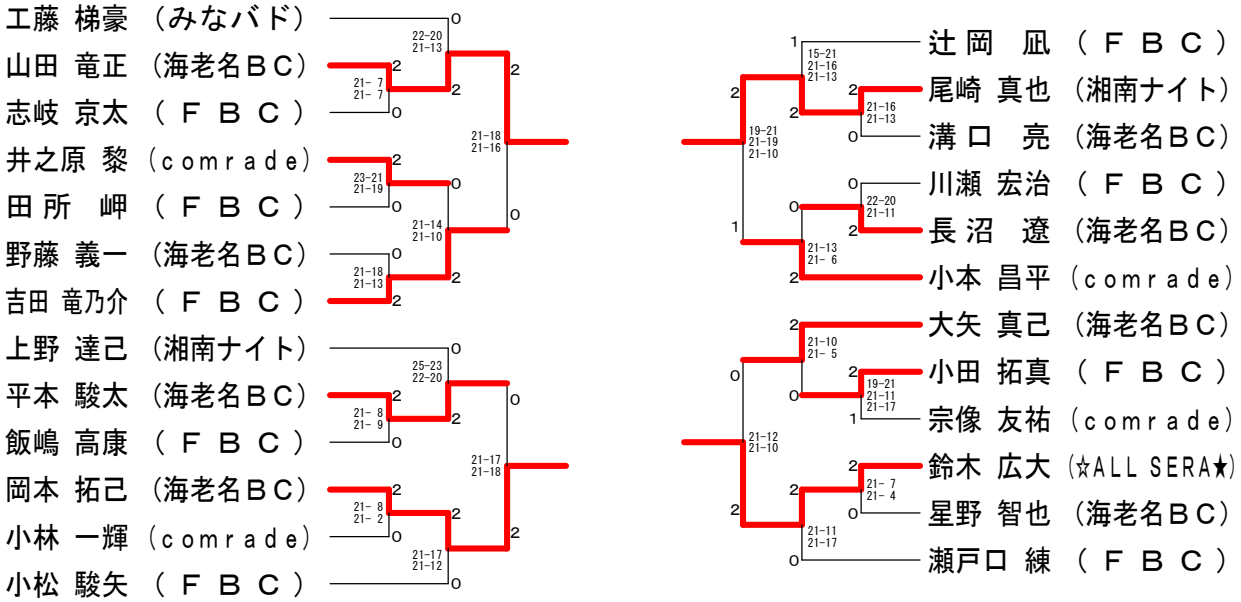

２０１３年度 会長杯バドミントン大会

２０１３年６月１５日
ひらつかサン・ライフアリーナ
平塚市バドミントン協会

男子シングルスＡ級2	佐　藤	大　村	小　澤	小　川	勝 敗	順位
佐藤　雄一（FIRST STEP）		× 11-21 21-10 19-21	○ 18-21 21-16 21-13	○ 21-11 21-12	M 2-1 G 5-3 P 153-125	1
大村　政貴（チームカリスマ）	○ 21-11 10-21 21-19		× 17-21 21- 8 14-21	○ 20-22 21-18 21-19	M 2-1 G 5-4 P 166-160	2
小澤　雄貴（（個人））	× 21-18 16-21 13-21	○ 21-17 8-21 21-14		× 20-22 21-16 15-21	M 1-2 G 4-5 P 156-171	3
小川　晃弘（日立ソリューションズ）	× 11-21 12-21	× 22-20 18-21 19-21	○ 22-20 16-21 21-15		M 1-2 G 3-5 P 141-160	4

男子シングルスＢ級2	内　藤	福　田	久保田	勝 敗	順位
内藤　正之（Hage－X）		○ 21-14 21-10	× 21-19 13-21 X－	M 1-1 G 3-2 P 76-64	2
福田　直道（FIRST STEP）	× 14-21 10-21		× 12-21 11-21	M 0-2 G 0-4 P 47-84	3
久保田　宏治（コバドミントンクラブ）	○ 19-21 21-13 －X	○ 21-12 21-11		M 2-0 G 4-1 P 82-57	1

男子シングルスＣ級2 Ａブロック	安　部	丸　山	菊　地	鈴　木	勝 敗	順位
安部　智勝（ジョガク）		○ 21- 4 21- 7	○ 21- 9 21-12	○ 21- 7 21- 4	M 3-0 G 6-0 P 126-43	1
丸山　捺之（平塚湘風高校）	× 4-21 7-21		× 16-21 6-21	○ 21-15 21-10	M 1-2 G 2-4 P 75-109	3
菊地　裕基（平塚中等教育学校）	× 9-21 12-21	○ 21-16 21- 6		○ 21- 3 21- 4	M 2-1 G 4-2 P 105-71	2
鈴木　将太（平塚湘風高校）	× 7-21 4-21	× 15-21 10-21	× 3-21 4-21		M 0-3 G 0-6 P 43-126	4

男子シングルスＣ級2 Ｂブロック	山　根	鈴　木	松　浦	臼　田	勝 敗	順位
山根　和也（コバドミントンクラブ）		○ －x	○ 21- 9 21-16	○ －x	M 3-0 G 6-0 P 126-25	1
鈴木　裕太（平塚湘風高校）	× x－		× x－	△ x－x	M 0-2 G 0-4 P 0-84	3
松浦　大樹（平塚農業高校）	× 9-21 16-21	○ －x		○ －x	M 2-1 G 4-2 P 109-42	2
臼田　大貴（平塚湘風高校）	× x－	△ x－x	× x－		M 0-3 G 0-4 P 0-84	3

男子シングルスＣ級2 Ｃブロック	宮　崎	鶴　井	田　川	勝 敗	順位
宮崎　雅広（ＦＢＣ）		○ 21-13 24-22	× 10-21 9-21	M 1-1 G 2-2 P 64-77	2
鶴井　亮太（平塚湘風高校）	× 13-21 22-24		× 11-21 7-21	M 0-2 G 0-4 P 53-87	3
田川　裕二（（個人））	○ 21-10 21- 9	○ 21-11 21- 7		M 2-0 G 4-0 P 84-37	1

男子シングルスＣ級2 Ｄブロック	小　西	小石原	小　山	勝 敗	順位
小西　駿太（平塚湘風高校）		○ 13-21 21-14 21-16	× 17-21 17-21	M 1-1 G 2-3 P 89-93	3
小石原　遼（海老名ＢＣ）	× 21-13 14-21 16-21		○ 21-19 13-21 21-16	M 1-1 G 3-3 P 106-111	2
小山　晃（西部）	○ 21-17 21-17	× 19-21 21-13 16-21		M 1-1 G 3-2 P 98-89	1

男子シングルスＣ級2 Ｅブロック	植　松	坂　口	村　松	勝 敗	順位
植松　祐人（平塚中等教育学校）		○ 21- 9 21-10	× 10-21 3-21	M 1-1 G 2-2 P 55-61	2
坂口　健（平塚湘風高校）	× 9-21 10-21		× 3-21 4-21	M 0-2 G 0-4 P 26-84	3
村松　利之（岡津高校ＯＢ会）	○ 21-10 21- 3	○ 21- 3 21- 4		M 2-0 G 4-0 P 84-20	1

男子シングルスＣ級2 Ｆブロック	山　脇	田　中	早　川	勝 敗	順位
山脇　浩（フリー）		○ －x	○ 21-19 21-17	M 2-0 G 4-0 P 84-36	1
田中　亮佑（平塚湘風高校）	× x－		× x－	M 0-2 G 0-4 P 0-84	3
早川　元（平塚中等教育学校）	× 19-21 17-21	○ －x		M 1-1 G 2-2 P 78-42	2

男子シングルスＣ級2 決勝トーナメント

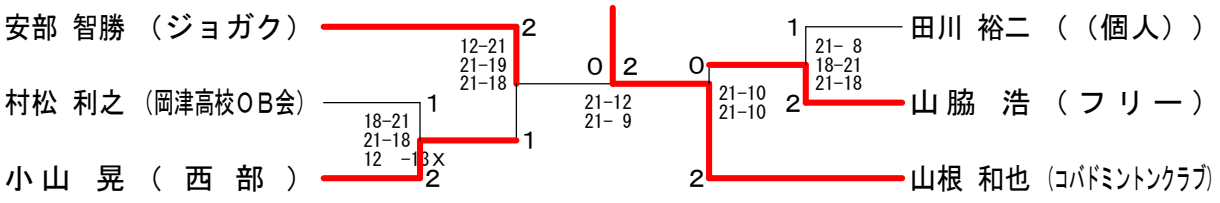

２０１３年度 会長杯バドミントン大会

２０１３年６月１５日
ひらつかサン・ライフアリーナ
平塚市バドミントン協会

女子シングルスＣ級1

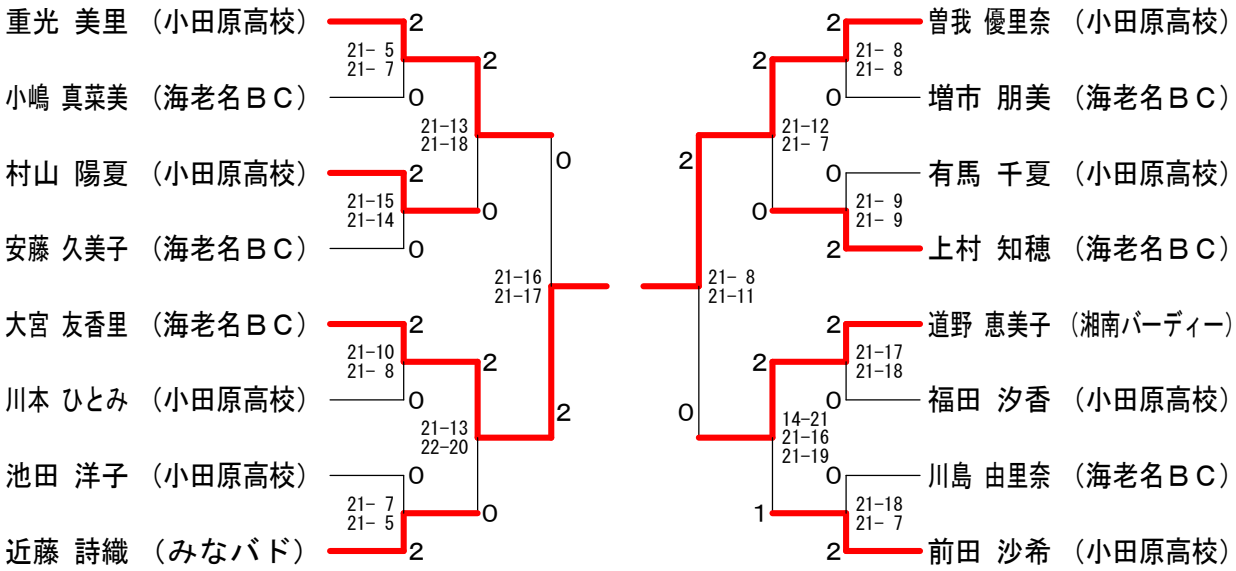

女子シングルスＣ級2 Ａブロック	荻原	白澤	引間	二挺木	勝敗	順位
荻原 綾乃（平塚中等教育学校）		○ 21-10 21- 4	○ -X	× 17-21 21-16 18-21	M 2-1 G 5-2 P 140-72	2
白澤 菜々子（平塚中等教育学校）	× 10-21 4-21		○ -X	× 7-21 4-21	M 1-2 G 2-4 P 67-84	3
引間 莉子（平塚中等教育学校）	× X-	× X-		× X-	M 0-3 G 0-6 P 0-126	4
二挺木 貴子（平塚農業高校）	○ 21-17 16-21 21-18	○ 21- 7 21- 4	○ -X		M 3-0 G 6-1 P 142-67	1

女子シングルスＣ級2 Ｂブロック	金子	岡村	宮木	勝敗	順位
金子 夢来（平塚湘風高校）		○ 21-14 21- 7	○ 21- 7 21-10	M 2-0 G 4-0 P 84-38	1
岡村 実玲（平塚中等教育学校）	× 14-21 7-21		○ 21-18 15-21 21-18	M 1-1 G 2-3 P 78-99	2
宮木 瞳美（平塚中等教育学校）	× 7-21 10-21	× 18-21 21-15 18-21		M 0-2 G 1-4 P 74-99	3

女子シングルスＣ級2 Ｃブロック	久保谷	斉藤	中野	勝敗	順位
久保谷 里咲（平塚中等教育学校）		○ 21- 9 21- 4	○ 21-11 19-21 21- 5	M 2-0 G 4-1 P 103-50	1
斉藤 美夏（平塚中等教育学校）	× 9-21 4-21		× 21-17 19-21 18-21	M 0-2 G 1-4 P 71-101	3
中野 亜純（平塚中等教育学校）	× 11-21 21-19 5-21	○ 17-21 21-19 21-18		M 1-1 G 3-3 P 96-119	2

女子シングルスＣ級2 Ｄブロック	守田	二宮	辻	勝敗	順位
守田 朱音（平塚中等教育学校）		○ 21-16 21-12	× 18-21 12-21	M 1-1 G 2-2 P 72-70	2
二宮 悠香（平塚中等教育学校）	× 16-21 12-21		× 16-21 13-21	M 0-2 G 0-4 P 57-84	3
辻 萌乃（平塚中等教育学校）	○ 21-18 21-12	○ 21-16 21-13		M 2-0 G 4-0 P 84-59	1
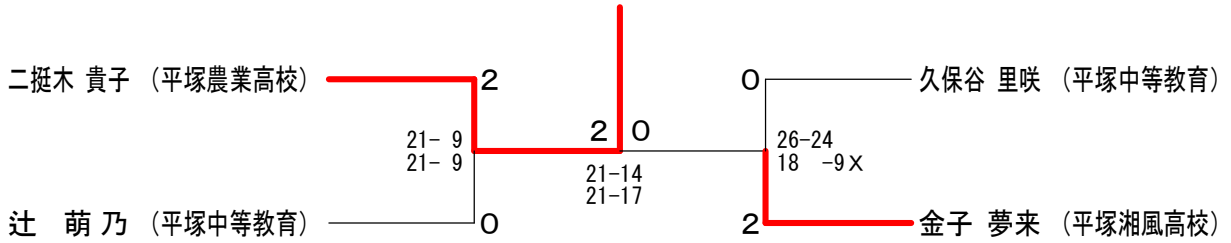
女子シングルスＣ級2 決勝トーナメント