２０１７年度 夏季バドミントン大会

２０１７年７月２９日
平塚市バドミントン協会

男子ダブルスＡ級	池田 広田	斎藤 図師	城所 田中	井上 田村	勝敗	順位
池田 智明 広田 崇 (KOMATSU)		○ 21-17 21-14	○ 21-18 21-17	○ 21-17 21-18	M 3-0 G 6-0 P 126-101	1
斎藤 有朋 図師 勇武 (はねらぶ)	× 17-21 14-21		× 13-21 21-23	× 17-21 17-21	M 0-3 G 0-6 P 99-128	4
城所 孝彰 田中 康之 (大鳥ＢＣ)	× 18-21 17-21	○ 21-13 23-21		× 17-21 17-21	M 1-2 G 2-4 P 113-118	3
井上 浩幸 田村 大樹 (はちみつたべたいな～。)	× 17-21 18-21	○ 21-17 21-17	○ 21-17 21-17		M 2-1 G 4-2 P 119-110	2

男子ダブルスＢ級 Ａブロック	北郷 田辺	清水 渡辺	菊地 大場	西山 横山	勝敗	順位
北郷 慶秋 田辺 卓 (べるめぞん)		○ 21-12 21-15	○ 21-11 22-20	○ 21-18 21-13	M 3-0 G 6-0 P 127-89	1
清水 翔音 渡辺 公輝 (ＫＧＢＣ)	× 12-21 15-21		× 12-21 16-21	× 9-21 9-21	M 0-3 G 0-6 P 73-126	4
菊地 啓太 大場 瞬 (バビッツ)	× 11-21 20-22	○ 21-12 21-16		× 21-13 15-21 14-21	M 1-2 G 3-4 P 123-126	3
西山 秀徳 横山 大幹 (NU-MED BC)	× 18-21 13-21	○ 21- 9 21- 9	○ 13-21 21-15 21-14		M 2-1 G 4-3 P 128-110	2

男子ダブルスＢ級 Ｂブロック	湯浅 平田	坂井 山田	佐藤 片桐	勝敗	順位
湯浅 隆司 平田 哲也 (みなバド)		○ 21-13 21-17	○ 21-18 21-16	M 2-0 G 4-0 P 84-64	1
坂井 真吾 山田 洋一 (湘南ヴァランチ)	× 13-21 17-21		× 14-21 14-21	M 0-2 G 0-4 P 58-84	3
佐藤 輝一 片桐 宗柾 (ＫＧＢＣ)	× 18-21 16-21	○ 21-14 21-14		M 1-1 G 2-2 P 76-70	2

男子ダブルスＢ級 Ｃブロック	大崎 松浦	時田 東郷	鳥原 菊池	勝敗	順位
大崎 恵夢 松浦 大樹 (個人)		○ 21-14 21-10	○ 18-21 22-20 21-19	M 2-0 G 4-1 P 103-84	1
時田 隆世 東郷 嵩 (ＫＧＢＣ)	× 14-21 10-21		× 16-21 16-21	M 0-2 G 0-4 P 56-84	3
鳥原 浩二 菊池 善武 (湘南ヴァランチ)	× 21-18 20-22 19-21	○ 21-16 21-16		M 1-1 G 3-2 P 102-93	2

男子ダブルスＢ級 Ｄブロック	仲舛 鈴木	中山 福田	豊川 中川	勝敗	順位
仲舛 智大 鈴木 隆 (湘南ヴァランチ)		× 21- 7 16-21 18-21	× 14-21 21-19 12-21	M 0-2 G 2-4 P 102-110	3
中山 裕貴 福田 滉太 (ＩＢＣ)	○ 7-21 21-16 21-18		× 13-21 10-21	M 1-1 G 2-3 P 72-97	2
豊川 遥斗 中川 太貴 (グリンピース)	○ 21-14 19-21 21-12	○ 21-13 21-10		M 2-0 G 4-1 P 103-70	1

男子ダブルスＢ級 Ｅブロック	田村 吉田	佐藤 杉山	佐野 佐野	勝敗	順位
田村 慎一郎 吉田 亨 (プリュム)		○ 21-15 21-11	× 15-21 21-19 19-21	M 1-1 G 3-2 P 97-87	2
佐藤 翔太 杉山 葵 (バドショウ)	× 15-21 11-21		× 13-21 16-21	M 0-2 G 0-4 P 55-84	3
佐野 直哉 佐野 文哉 (フリー)	○ 21-15 19-21 21-19	○ 21-13 21-16		M 2-0 G 4-1 P 103-84	1

男子ダブルスＢ級 決勝トーナメント

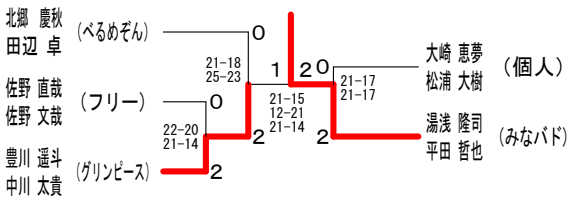

男子ダブルス合計120歳以上	奈良 西下	伊達 岩崎	栗田 栗下	小俣 高村	勝敗	順位
奈良 光忠 西下 良夫 (しゃぼんだま)		○ 21-11 21- 9	○ 21-10 21-11	○ 18-21 21-15 21-11	M 3-0 G 6-1 P 144-88	1
伊達 明 岩崎 実 (ルーペ)	× 11-21 9-21		× 15-21 10-21	× 15-21 10-21	M 0-3 G 0-6 P 70-126	4
栗田 東雄 栗下 清 (ルーペ)	× 10-21 11-21	○ 21-15 21-10		○ 21-17 22-20	M 2-1 G 4-2 P 106-104	2
小俣 照雄 高村 哲夫 (ルーペ)	× 21-18 15-21 11-21	○ 21-15 21-10	× 17-21 20-22		M 1-2 G 3-4 P 126-128	3

２０１７年度 夏季バドミントン大会

２０１７年７月２９日
平塚市バドミントン協会

男子ダブルスＣ級 Ａブロック		渡辺 堀	藤井 濵田	真壁 長瀬	吉田 林	勝	敗	順位
渡辺 大介 堀 俊二	（湘南神田）		○ 21- 3 21- 7	× 9-21 21-16 11-21	○ 21-15 21-14	M 2-1 G 5-2 P 125-97		2
藤井 司 濵田 遼輔	（横浜創英）	× 3-21 7-21		× 5-21 4-21	× 12-21 15-21	M 0-3 G 0-6 P 46-126		4
真壁 良輔 長瀬 圭登	(28代目O-Hara Brothers)	○ 21- 9 16-21 21-11	○ 21- 5 21- 4		○ 21- 7 21- 8	M 3-0 G 6-1 P 142-65		1
吉田 尚生 林 遼哉	（平塚江南高校）	× 15-21 14-21	○ 21-12 21-15	× 7-21 8-21		M 1-2 G 2-4 P 86-111		3

男子ダブルスＣ級 Ｂブロック		西岡 杉谷	大館 村上	菰方 横山	小島 大口	勝	敗	順位
西岡 嗣信 杉谷 末広	（バド研）		○ 21- 5 21- 8	× 15-21 17-21	○ 21- 4 21- 8	M 2-1 G 4-2 P 116-67		2
大館 和真 村上 朝哉	（平塚江南高校）	× 5-21 8-21		× 13-21 8-21	× 10-21 11-21	M 0-3 G 0-6 P 55-126		4
菰方 健二 横山 翔	(MAVIS（メイビス）)	○ 21-15 21-17	○ 21-13 21- 8		○ 21- 6 21- 3	M 3-0 G 6-0 P 126-62		1
小島 大治朗 大口 颯眞	（横浜創英）	× 4-21 8-21	○ 21-10 21-11	× 6-21 3-21		M 1-2 G 2-4 P 63-105		3

男子ダブルスＣ級 Ｃブロック		溝田 五十嵐	藤澤 戸村	中津川 屋田	勝	敗	順位
溝田 航也 五十嵐 真	（横浜創英）		○ 21- 4 21-12	○ -× -×	M 2-0 G 4-0 P 42-16		1
藤澤 航生 戸村 俊一	（平塚江南高校）	× 4-21 12-21		○ -×	M 1-1 G 2-2 P 58-42		2
中津川 真吾 屋田 悟	(平塚市役所バドミントン部)	× ×- ×-	× ×-		M 0-2 G 0-4 P 0-42		3

男子ダブルスＣ級 Ｄブロック		佐藤 金子	薄井 井上	一瀬 大越	勝	敗	順位
佐藤 大斗 金子 拓磨	(神奈川県立足柄高等学校)		○ 21-17 21-17	○ 21-10 21-12	M 2-0 G 4-0 P 84-56		1
薄井 俊介 井上 雄二	(目黒shuttles)	× 17-21 17-21		○ 21-10 21-14	M 1-1 G 2-2 P 76-66		2
一瀬 涼平 大越 翔太	（横浜創英）	× 10-21 12-21	× 10-21 14-21		M 0-2 G 0-4 P 46-84		3

男子ダブルスＣ級 Ｅブロック		丸山 瓜生	佐藤 福澤	越澤 澁江	勝	敗	順位
丸山 健 瓜生 勝嗣	（ＹＢＣ茅ヶ崎）		○ 21- 9 21-10	○ 21-17 21-12	M 2-0 G 4-0 P 84-48		1
佐藤 柊介 福澤 秀紀	（横浜創英）	× 9-21 10-21		○ 21-15 12-21 21-18	M 1-1 G 2-3 P 73-96		2
越澤 一真 澁江 柊	（平塚江南高校）	× 17-21 12-21	× 15-21 21-12 18-21		M 0-2 G 1-4 P 83-96		3

男子ダブルスＣ級 Ｆブロック		加藤 塚田	上田 東田	泉田 伊藤	勝	敗	順位
加藤 陽介 塚田 康太	(目黒shuttles)		○ 21- 6 21- 7	○ 21- 8 21- 5	M 2-0 G 4-0 P 84-26		1
上田 一成 東田 竜弥	(平塚中等教育学校)	× 6-21 7-21		○ 21-19 21-16	M 1-1 G 2-2 P 55-77		2
泉田 健太 伊藤 祐哉	（横浜創英）	× 8-21 5-21	× 19-21 16-21		M 0-2 G 0-4 P 48-84		3

男子ダブルスＣ級 Ｇブロック		李 李	長瀬 野呂	石川 山室	勝	敗	順位
李 鎔勲 李 基淵	(KOMATSU)		× 18-21 18-21	○ 21-11 18-21 21-16	M 1-1 G 2-3 P 96-90		2
長瀬 将太 野呂 陸	（横浜創英）	○ 21-18 21-18		○ 21-16 21-18	M 2-0 G 4-0 P 84-70		1
石川 康士朗 山室 拓馬	(神奈川県立足柄高等学校)	× 11-21 21-18 16-21	× 16-21 18-21		M 0-2 G 1-4 P 82-102		3

男子ダブルスＣ級 Ｈブロック		藤谷 園田	渡辺 粕谷	朝川 鹿嶋	勝	敗	順位
藤谷 昭汰 園田 直道	(平塚農業高等学校)		○ 26-24 15-21 21-18	× 18-21 15-21	M 1-1 G 2-3 P 95-105		2
渡辺 昌馬 粕谷 祐介	（横浜創英）	× 24-26 21-15 18-21		× 11-21 11-21	M 0-2 G 1-4 P 85-104		3
朝川 太一 鹿嶋 勇揮	(NEW FELLOWS)	○ 21-18 21-15	○ 21-11 21-11		M 2-0 G 4-0 P 84-55		1

男子ダブルスＣ級 Ｉブロック		本間 後藤	鈴木 小松	松村 徳永	勝	敗	順位
本間 陽希 後藤 陸	(平塚江南高校)		○ 21-16 21-19	○ 19-21 23-21 23-21	M 2-0 G 4-1 P 107-98		1
鈴木 悠斗 小松 楽育	(神奈川県立足柄高等学校)	× 16-21 19-21		× 9-21 15-21	M 0-2 G 0-4 P 59-84		3
松村 哲也 徳永 大地	（フリー）	× 21-19 21-23 21-23	○ 21- 9 21-15		M 1-1 G 3-2 P 105-89		2

男子ダブルスＣ級 Ｊブロック		元木 平本	鴛田 加藤	川原 早川	勝	敗	順位
元木 仁 平本 瑠唯	（横浜創英）		× 12-21 17-21	○ 21-12 17-21 22-20	M 1-1 G 2-3 P 89-95		2
鴛田 祐太 加藤 幸大	（バビッツ）	○ 21-12 21-17		○ 21-15 21-18	M 2-0 G 4-0 P 84-62		1
川原 巧介 早川 大地	(平塚中等教育学校)	× 12-21 21-17 20-22	× 15-21 18-21		M 0-2 G 1-4 P 86-102		3

男子ダブルスＣ級 Ｋブロック		府川 松川	梅津 廣井	河村 加藤	勝	敗	順位
府川 尚斗 松川 大介	(神奈川県立足柄高等学校)		○ 21-16 21-12	× 20-22 18-21	M 1-1 G 2-2 P 80-71		1
梅津 雄介 廣井 一歩	(平塚江南高校)	× 16-21 12-21		○ 21-18 22-20	M 1-1 G 2-2 P 71-80		3
河村 泰守 加藤 毅	（ＹＢＣ茅ヶ崎）	○ 22-20 21-18	× 18-21 20-22		M 1-1 G 2-2 P 81-81		2

男子ダブルスＣ級 Ｌブロック		唐澤 近藤	鴨 常喜	安西 岡崎	勝	敗	順位
唐澤 亮 近藤 柊斗	(平塚中等教育学校)		○ 21-14 21-12	○ 21-19 21-18	M 2-0 G 4-0 P 84-63		1
鴨 政充 常喜 栄太	(NU-MED BC)	× 14-21 12-21		× 16-21 4-21	M 0-2 G 0-4 P 46-84		3
安西 拓也 岡崎 知彦	（ＩＢＣ）	× 19-21 18-21	○ 21-16 21- 4		M 1-1 G 2-2 P 79-62		2

男子ダブルスＣ級 決勝トーナメント

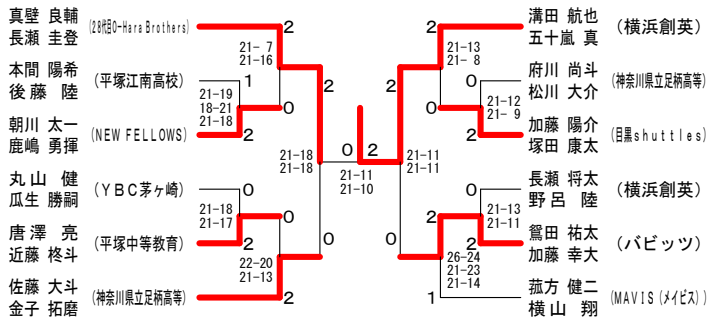

２０１７年度 夏季バドミントン大会

２０１７年７月２９日
平塚市バドミントン協会

女子ダブルスＢ級	斉藤 大堀	新谷 酒井	田中 宮崎	松矢 杉田	勝敗	順位
斉藤 明歩 大堀 みゆき (平塚市役所バドミントン部)		× 20-22 19-21	○ 23-25 21- 8 21-11	○ 21- 6 21-16	M 2-1 G 4-3 P 146-109	2
新谷 徳子 酒井 和代 (ＹＢＣ茅ヶ崎)	○ 22-20 21-19		○ 21-11 21-10	○ 21-11 21-12	M 3-0 G 6-0 P 127-83	1
田中 明美 宮崎 敦子 (ジュンジュン)	× 25-23 8-21 11-21	× 11-21 10-21		× 18-21 21-15 14-21	M 0-3 G 2-6 P 118-164	4
松矢 妙子 杉田 恵 (湘南ヴァランチ)	× 6-21 16-21	× 11-21 12-21	○ 21-18 15-21 21-14		M 1-2 G 2-5 P 102-137	3

女子ダブルスＣ級 Ａブロック	遠藤 小西	若月 若月	阪口 齋藤	勝敗	順位
遠藤 理英 小西 彩香 (横浜創英)		○ 21- 5 21-12	○ 21- 7 21- 1	M 2-0 G 4-0 P 84-25	1
若月 ゆき子 若月 麻美 (フリー)	× 5-21 12-21		○ 21-14 21-16	M 1-1 G 2-2 P 59-72	2
阪口 日菜子 齋藤 里帆 (平塚江南高校)	× 7-21 1-21	× 14-21 16-21		M 0-2 G 0-4 P 38-84	3

女子ダブルスＣ級 Ｂブロック	宮崎 三橋	高田 石井	滝澤 小汀	勝敗	順位
宮崎 梢葉 三橋 由衣花 (横浜創英)		○ 21- 9 21- 8	○ 21-12 21-16	M 2-0 G 4-0 P 84-45	1
高田 真紀 石井 由美子 (ジュンジュン)	× 9-21 8-21		× 16-21 14-21	M 0-2 G 0-4 P 47-84	3
滝澤 凛 小汀 愛海 (平塚商業高等学校)	× 12-21 16-21	○ 21-16 21-14		M 1-1 G 2-2 P 70-72	2

女子ダブルスＣ級 Ｃブロック	千葉 石井	梅本 小菅	広沢 菅間	勝敗	順位
千葉 優衣 石井 佳南 (神奈川県立足柄高等学校)		× 22-20 19-21 20-22	× 15-21 10-21	M 0-2 G 1-4 P 86-105	3
梅本 紗希 小菅 愛理 (ＫＧＢＣ)	○ 20-22 21-19 22-20		× 10-21 10-21	M 1-1 G 2-3 P 83-103	2
広沢 沙季 菅間 菜月 (平塚江南高校)	○ 21-15 21-10	○ 21-10 21-10		M 2-0 G 4-0 P 84-45	1

女子ダブルスＣ級 Ｄブロック	植田 吉田	高梨 田中	上田 岩本	勝敗	順位
植田 あかり 吉田 幸加 (ＫＧＢＣ)		× 14-21 10-21	× 13-21 11-21	M 0-2 G 0-4 P 48-84	3
高梨 友菜 田中 彩乃 (神奈川県立足柄高等学校)	○ 21-14 21-10		× 20-22 17-21	M 1-1 G 2-2 P 79-67	2
上田 結子 岩本 あずみ (横浜創英)	○ 21-13 21-11	○ 22-20 21-17		M 2-0 G 4-0 P 85-61	1

女子ダブルスＣ級 Ｅブロック	千野 柴崎	関山 縄田	久我 八巻	勝敗	順位
千野 真莉菜 柴崎 里奈 (平塚江南高校)		○ 21- 2 21-11	○ 21-17 21-15	M 2-0 G 4-0 P 84-45	1
関山 綾乃 縄田 葵 (横浜創英)	× 2-21 11-21		× 8-21 11-21	M 0-2 G 0-4 P 32-84	3
久我 智美 八巻 智絵 (目黒shuttles)	× 17-21 15-21	○ 21- 8 21-11		M 1-1 G 2-2 P 74-61	2

女子ダブルスＣ級 Ｆブロック	澁野 千代	吉澤 喜野	宇田川 粂川	勝敗	順位
澁野 麻友 千代 佳奈 (目黒shuttles)		○ 17-21 22-20 21-16	○ 21-18 21-16	M 2-0 G 4-1 P 102-91	1
吉澤 愛菜 喜野 友香 (秦野高校)	× 21-17 20-22 16-21		○ 23-21 21-16	M 1-1 G 3-2 P 101-97	2
宇田川 菜那 粂川 美咲 (横浜創英)	× 18-21 16-21	× 21-23 16-21		M 0-2 G 0-4 P 71-86	3

女子ダブルスＣ級 Ｇブロック	吉福 岩下	釘屋 日下	小泉 水岡	勝敗	順位
吉福 柚香 岩下 英里奈 (横浜創英)		× 7-21 9-21	× 6-21 9-21	M 0-2 G 0-4 P 31-84	3
釘屋 友紀 日下 真咲代 (MAVIS(メイビス))	○ 21- 7 21- 9		× 21-23 12-21	M 1-1 G 2-2 P 75-60	2
小泉 里咲 水岡 美穂 (平塚江南高校)	○ 21- 6 21- 9	○ 23-21 21-12		M 2-0 G 4-0 P 86-48	1

女子ダブルスＣ級 決勝トーナメント

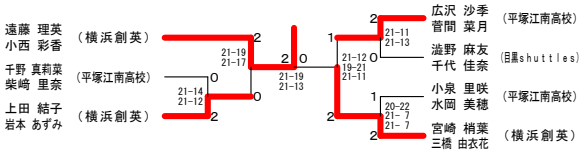

女子ダブルス合計130歳以上	福島 渋谷	山本 小山	吉川 遠藤	勝敗	順位
福島 清子 渋谷 ツヤコ (ルーペ)		○ 22-20 21-16	○ 21-19 25-23	M 2-0 G 4-0 P 89-78	1
山本 千恵子 小山 綾子 (ルーペ)	× 20-22 16-21		× 12-21 14-21	M 0-2 G 0-4 P 62-85	3
吉川 美恵子 遠藤 豊子 (ルーペ)	× 19-21 23-25	○ 21-12 21-14		M 1-1 G 2-2 P 84-72	2

２０１７年度 夏季バドミントン大会

２０１７年７月２９日
平塚市バドミントン協会

混合ダブルスＡＢ級 Ａブロック	須藤 爲田	小田桐 加藤	森川 水口	勝敗	順位
須藤 宏明 爲田 有香 (湘南ヴァランチ)		○ 21-17 21-12	○ -×	M 2-0 G 4-0 P 84-29	1
小田桐 孝憲 加藤 美和子 (コバドミントンクラブ)	× 17-21 12-21		○ -×	M 1-1 G 2-2 P 71-42	2
森川 徹 水口 春 (なめこ)	× ×-	× ×-		M 0-2 G 0-4 P 0-84	3

混合ダブルスＡＢ級 Ｂブロック	島 近藤	室井 後藤	吉岡 朝木	勝敗	順位
島 洸一 近藤 志織 (みなバド)		× 10-21 13-21	○ 22-20 19-21 21-14	M 1-1 G 2-3 P 85-97	2
室井 和久 後藤 明恵 (フリー)	○ 21-10 21-13		○ 21-19 21-18	M 2-0 G 4-0 P 84-60	1
吉岡 優太朗 朝木 ひかり (わんだーす)	× 20-22 21-19 14-21	× 19-21 18-21		M 0-2 G 1-4 P 92-104	3

混合ダブルスＡＢ級 Ｃブロック	筒井 羽鳥	臼井 島田	小林 山田	勝敗	順位
筒井 優斗 羽鳥 翼 (T－rise)		× 10-21 15-21	× 19-21 14-21	M 0-2 G 0-4 P 58-84	3
臼井 彬 島田 桃子 (ぱってん)	○ 21-10 21-15		× 21- 8 16-21 14-21	M 1-1 G 3-2 P 93-75	2
小林 一樹 山田 かすみ (コバドミントンクラブ)	○ 21-19 21-14	○ 8-21 21-16 21-14		M 2-0 G 4-1 P 92-84	1

混合ダブルスＡＢ級 決勝トーナメント

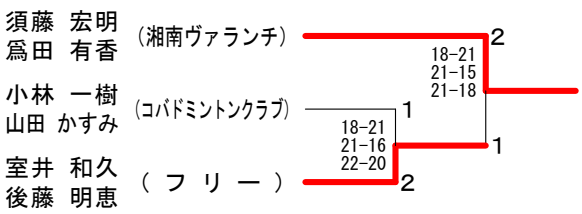

混合ダブルスＣ級 Ａブロック	大久保 大久保	滝口 高田	市川 山形	森谷 福岡	勝敗	順位
大久保 光規 大久保 美代子 (柳橋ＢＣ)		○ 21- 6 19-21 21- 6	○ 21-18 21-19	○ 21-17 21- 7	M 3-0 G 6-1 P 145-94	1
滝口 豪 高田 美由紀 (ちょこミントン)	× 6-21 21-19 6-21		× 17-21 14-21	○ 20-22 21-19 21-19	M 1-2 G 3-5 P 126-163	3
市川 浩司 山形 紗奈 (横浜創英)	× 18-21 19-21	○ 21-17 21-14		○ 21-11 21- 5	M 2-1 G 4-2 P 121-89	2
森谷 滉大 福岡 亜希子 (目黒shuttles)	× 17-21 7-21	× 22-20 19-21 19-21	× 11-21 5-21		M 0-3 G 1-6 P 100-146	4

混合ダブルスＣ級 Ｂブロック	吉田 小塚	野上 小笠原	遠藤 菊池	佐々木 高橋	勝敗	順位
吉田 英章 小塚 友紀子 (蕎麦どみんとん)		○ 21-13 21-18	○ 21-10 21- 4	○ 21-17 21-13	M 3-0 G 6-0 P 126-75	1
野上 寛太 小笠原 佳愛 (平塚商業高等学校)	× 13-21 18-21		○ 21-13 21-16	× 18-21 13-21	M 1-2 G 2-4 P 104-113	3
遠藤 永久 菊池 真唯美 (オッチーズ)	× 10-21 4-21	× 13-21 16-21		× 8-21 16-21	M 0-3 G 0-6 P 67-126	4
佐々木 克敏 高橋 真奈美 (ちょこミントン)	× 17-21 13-21	○ 21-18 21-13	○ 21- 8 21-16		M 2-1 G 4-2 P 114-97	2

混合ダブルスＣ級 Ｃブロック	阿部 山岸	宇野 金阿彌	天野 天野	勝敗	順位
阿部 弘幸 山岸 友希 (ちょこミントン)		○ 21-13 21-16	× 10-21 21-16 14-21	M 1-1 G 3-2 P 87-87	2
宇野 貴道 金阿彌 美保 (スパシーバ)	× 13-21 16-21		× 11-21 8-21	M 0-2 G 0-4 P 48-84	3
天野 悠 天野 歌織 (羽翔)	○ 21-10 16-21 21-14	○ 21-11 21- 8		M 2-0 G 4-1 P 100-64	1

混合ダブルスＣ級 Ｄブロック	飯田 立石	米山 米山	柴田 松岡	勝敗	順位
飯田 託也 立石 麻衣 (平塚市役所バドミントン部)		○ 21-15 21-19	○ 21-17 21-16	M 2-0 G 4-0 P 84-67	1
米山 利幸 米山 亜希 (ちょこミントン)	× 15-21 19-21		× 20-22 9-21	M 0-2 G 0-4 P 63-85	3
柴田 健治 松岡 さおり (オッチーズ)	× 17-21 16-21	○ 22-20 21- 9		M 1-1 G 2-2 P 76-71	2

混合ダブルスＣ級 Ｅブロック	尾崎 田村	佐藤 木村	大渕 斉藤	勝敗	順位
尾崎 真也 田村 典子 (プリュム)		○ 21-13 21-16	○ 21-15 21-12	M 2-0 G 4-0 P 84-56	1
佐藤 善弘 木村 幸枝 (フリー)	× 13-21 16-21		○ 21-14 14-21 21-17	M 1-1 G 2-3 P 85-94	2
大渕 浩之 斉藤 美奈子 (フリー)	× 15-21 12-21	× 14-21 21-14 17-21		M 0-2 G 1-4 P 79-98	3

混合ダブルスＣ級 Ｆブロック	人見 舟槻	捧 今村	中司 甲斐	勝敗	順位
人見 昌明 舟槻 佳乃 (カラーバード)		× 19-21 16-21	× 12-21 13-21	M 0-2 G 0-4 P 60-84	3
捧 勇次 今村 陽子 (ちょこミントン)	○ 21-19 21-16		× 19-21 8-21	M 1-1 G 2-2 P 69-77	2
中司 徹 甲斐 祐里江 (フリー)	○ 21-12 21-13	○ 21-19 21- 8		M 2-0 G 4-0 P 84-52	1

混合ダブルスＣ級 Ｇブロック	松下 長澤	小針 門倉	菊地 田嶋	勝敗	順位
松下 亮 長澤 里久 (目黒shuttles)		× 17-21 14-21	× 23-21 14-21 12-21	M 0-2 G 1-4 P 80-105	3
小針 栄一 門倉 恵利子 (ほっぷす)	○ 21-17 21-14		× 16-21 21-17 15-21	M 1-1 G 3-2 P 94-90	2
菊地 隆介 田嶋 結里花 (ＹＢＣ茅ヶ崎)	○ 21-23 21-14 21-12	○ 21-16 17-21 21-15		M 2-0 G 4-2 P 122-101	1
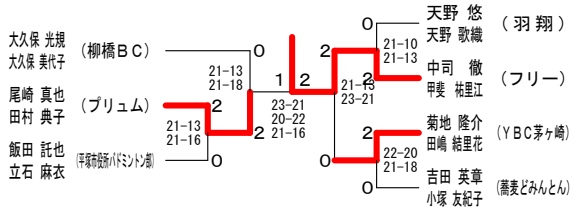
混合ダブルスＣ級 決勝トーナメント