第１１回中区レディース大会

平成１６年８月７日　中スポーツセンター

女子ダブルスＡクラス １　ブ　ロ　ッ　ク	近　藤 小　幡	渋　谷 松　井	蒲　沢 中　西	順位
近藤 はつ枝 小幡 美恵子 (本牧ウインズ)		○ 11- 6 11- 8	○ 11- 3 11- 0	1
渋谷 弘子 松井 実子 (山手クラブ)	× 6-11 8-11		○ 11- 4 11- 0	2
蒲沢 美恵子 中西 和子 (BAHAMA)	× 3-11 0-11	× 4-11 0-11		3

女子ダブルスＡクラス ２　ブ　ロ　ッ　ク	柴　田 菅　野	猪　狩 諏　訪	千　葉 安　田	順位
柴田 和子 菅野 光江 (パープル)		○ 11- 3 11- 3	○ 11- 2 11- 0	1
猪狩 初江 諏訪 りつ子 (横浜クラブ)	× 3-11 3-11		× 11- 4 8-11 6-11	3
千葉 ひとみ 安田 桂子 (本牧ウインズ)	× 2-11 0-11	○ 4-11 11- 8 11- 6		2

女子ダブルスＡクラス ３　ブ　ロ　ッ　ク	加　谷 松　浦	石　田 天　野	八木沢 臼　井	順位
加谷 圭子 松浦 恵美 (WINZ B. C)		○ 5-11 11- 3 11- 3	○ 10-13 11- 3 11- 4	1
石田 洋子 天野 七代 (BAHAMA)	× 11- 5 3-11 3-11		× 3-11 0-11	3
八木沢 恵美 臼井 邦子 (パープル)	× 13-10 3-11 4-11	○ 11- 3 11- 0		2

女子ダブルスＡクラス ４　ブ　ロ　ッ　ク	寺　島 山　口	柴　田 柴　田	千　葉 上　村	順位
寺島 万里枝 山口 睦美 (本牧ＢＣ)		○ 11- 6 10-11 11- 5	○ 11- 3 11- 2	1
柴田 久仁子 柴田 あさみ (パープル)	× 6-11 11-10 5-11		○ 11- 1 9-11 11- 2	2
千葉 恵一子 上村 佳子 (BAHAMA)	× 3-11 2-11	× 1-11 11- 9 2-11		3

女子ダブルスＡクラス 決勝トーナメント

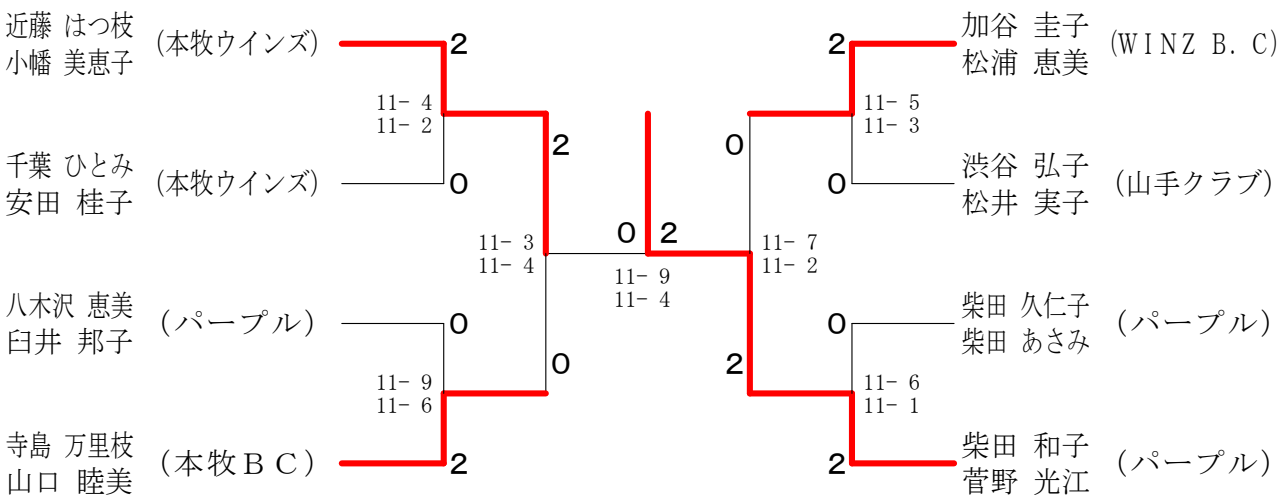

第１１回中区レディース大会

平成１６年８月７日　中スポーツセンター

女子ダブルスＢクラス １　ブ　ロ　ッ　ク		小　林 澤　原	星　野 北　崎	猪　又 小　島	順位
小林 美代子 澤原 美代子	(BAHAMA)		○ 11- 8 11- 6	○ 11- 4 11- 2	1
星 野　恵 北崎 一葉	(ＹＢＣ)	× 8-11 6-11		○ 11- 8 6-11 11- 6	2
猪又 恵子 小島 雅子	(パープル)	× 4-11 2-11	× 8-11 11- 6 6-11		3

女子ダブルスＢクラス ２　ブ　ロ　ッ　ク		山　田 出　村	菊　谷 山　川	中　村 池　野	順位
山田 悦子 出村 幸子	(本牧ウインズ)		○ 11- 4 11- 6	○ 11- 2 11- 3	1
菊谷 まゆみ 山川 千洋	(BAHAMA)	× 4-11 6-11		○ 13-10 11- 7	2
中村 智子 池野 史織	(本牧ＢＣ)	× 2-11 3-11	× 10-13 7-11		3

女子ダブルスＢクラス ３　ブ　ロ　ッ　ク		高　橋 池　田	平　野 平　野	森　井 羽　広	順位
高橋 香代子 池田 路子	(パープル) (ロ　ー　ズ)		× 10-13 4-11	○ 11- 4 8-11 11- 3	2
平野 美恵子 平野 美和	(本牧ＢＣ)	○ 13-10 11- 4		○ 11- 0 11- 2	1
森井 寿代 羽広 なつの	(WINZ B. C)	× 4-11 11- 8 3-11	× 0-11 2-11		3

女子ダブルスＢクラス ４　ブ　ロ　ッ　ク		佐　藤 五十嵐	近　藤 関　根	南　部 本　田	順位
佐藤 しのぶ 五十嵐 彰子	(WINZ B. C)		○ 7-11 13-12 11- 4	× 0-11 3-11	2
近藤 雅子 関根　恵	(パープル)	× 11- 7 12-13 4-11		× 4-11 1-11	3
南部 淳子 本田 奈穂	(横浜植防ＢＣ)	○ 11- 0 11- 3	○ 11- 4 11- 1		1

女子ダブルスＢクラス 決勝トーナメント

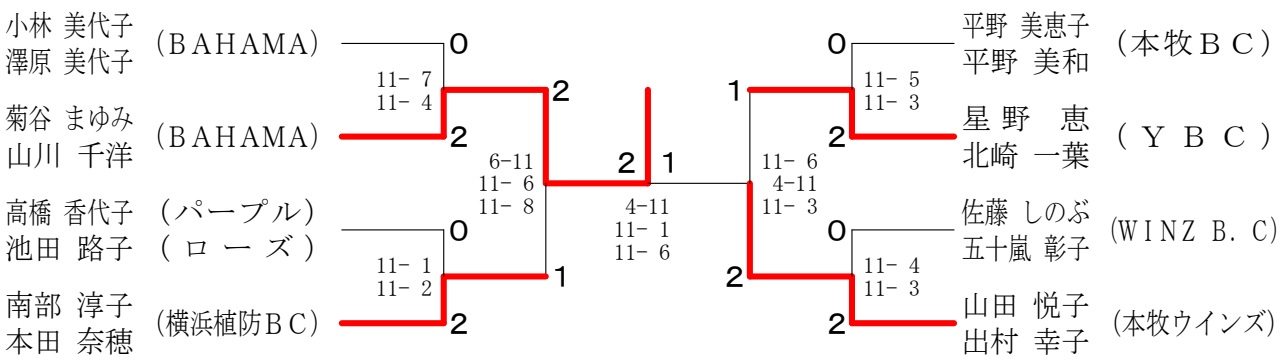

女子ダブルスＣクラス		熊　谷 杉　田	平　野 小　川	阿　部 牛　久	順位
熊谷 恭子 杉田 律子	(中村レインボーズ)		○ 15-10 15- 3	○ 15-12 15-12	1
平野 健子 小川 勝子	(本牧ＢＣ)	× 10-15 3-15		○ 14-17 15- 8 15- 9	2
阿部 泰子 牛久 洋子	(ひまわり)	× 12-15 12-15	× 17-14 8-15 9-15		3