第４４回中区民バドミントン協会

平成１８年６月１１日　中スポーツセンター

女子ダブルスＡクラス １ ブ ロ ッ ク	石田 武田	佐藤 小玉	渋谷 中島	石田 片桐	勝 敗	順位
石田 千尋 武田 佳子 (WINZ-BC)		○ 11- 4 11- 3	○ 11- 1 11- 1	○ 11- 1 11- 1	M 3-0 G 6-0 P 66-11	1
佐藤 しのぶ（ＩＢＳ） 小玉 恵美子（本牧ＢＣ）	× 4-11 3-11		○ 11- 4 4-11 11- 9	○ 11- 6 11- 0	M 2-1 G 4-3 P 55-52	2
渋谷 弘子 中島 晶子 (山手クラブ)	× 1-11 1-11	× 4-11 11- 4 9-11		○ 11- 9 11- 0	M 1-2 G 3-4 P 48-57	3
石田 洋子 片桐 芳子 (BAHAMA)	× 1-11 1-11	× 6-11 0-11	× 9-11 0-11		M 0-3 G 0-6 P 17-66	4

女子ダブルスＡクラス ２ ブ ロ ッ ク	小幡 加藤	鈴木 千葉	佐藤 澤田	永井 星野	勝 敗	順位
小幡 美恵子 加藤 みな子 (本牧ウインズ)		○ 11- 1 11- 1	○ 13-12 11- 1	○ 11- 4 11- 9	M 3-0 G 6-0 P 68-28	1
鈴木 由美子 千葉 恵一子 (BAHAMA)	× 1-11 1-11		× 6-11 11- 9 4-11	× 2-11 9-11	M 0-3 G 1-6 P 34-75	4
佐藤 美和子 澤田 由香 (Kaorin's)	× 12-13 1-11	○ 11- 6 9-11 11- 4		× 2-11 8-11	M 1-2 G 2-5 P 54-67	3
永井 栄美 星野 恵（ＹＢＣ）	× 4-11 9-11	○ 11- 2 11- 9	○ 11- 2 11- 8		M 2-1 G 4-2 P 57-43	2

女子ダブルスＡクラス ３ ブ ロ ッ ク	松野 上村	森永 中西	伊藤 板垣	勝 敗	順位
松野 幸子 上村 佳子 (シャトルズ)		○ 11- 3 11- 0	× 3-11 1-11	M 1-1 G 2-2 P 26-25	2
森永 光代 中西 和子 (BAHAMA)	× 3-11 0-11		× 1-11 0-11	M 0-2 G 0-4 P 4-44	3
伊藤 いづみ 板垣 里美 (本牧ＢＣ)	○ 11- 3 11- 1	○ 11- 1 11- 0		M 2-0 G 4-0 P 44-5	1

女子ダブルスＡクラス 決勝トーナメント

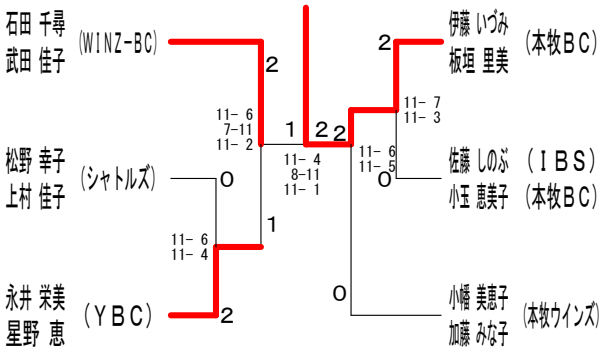

女子ダブルスＣクラス １ ブ ロ ッ ク	北崎 重松	石田 小澤	小幡 久保	金子 岩泉	勝 敗	順位
北崎 一葉 重松 幸代（ＹＢＣ）		○ 11- 3 11- 5	× 3-11 1-11	○ 11- 2 11- 2	M 2-1 G 4-2 P 48-34	2
石田 志穂 小澤 桂子 (NPO Y. S. C. C)	× 3-11 5-11		× 1-11 2-11	× 11- 9 5-11 10-13	M 0-3 G 1-6 P 37-77	4
小幡 沙希子 久保 朝美 (本牧ウインズ)	○ 11- 3 11- 1	○ 11- 1 11- 2		○ 11- 2 11- 0	M 3-0 G 6-0 P 66-9	1
金子 美香子 岩泉 康子 (Kaorin's)	× 2-11 2-11	○ 9-11 11- 5 13-10	× 2-11 0-11		M 1-2 G 2-5 P 39-70	3

女子ダブルスＣクラス ２ ブ ロ ッ ク	高森 堀	高坂 橋本	牛久 新井	勝 敗	順位
高森 栄子 堀 恵子 (Kaorin's)		× 3-11 2-11	× 4-11 1-11	M 0-2 G 0-4 P 10-44	3
高坂 久美子 橋本 栄美子 (ジャストクラブ)	○ 11- 3 11- 2		○ 11- 2 11- 0	M 2-0 G 4-0 P 44-7	1
牛久 洋子 新井 ノブ子 (ひまわり)	○ 11- 4 11- 1	× 2-11 0-11		M 1-1 G 2-2 P 24-27	2

女子ダブルスＣクラス ３ ブ ロ ッ ク	稲葉 堀江	安田 村田	長尾 菅原	勝 敗	順位
稲葉 延江 堀江 由美 (NPO Y. S. C. C)		× 2-11 9-11	× 8-11 3-11	M 0-2 G 0-4 P 22-44	3
安田 つね子 村田 陽子 (保土ヶ谷ABC)	○ 11- 2 11- 9		○ 11- 4 11- 1	M 2-0 G 4-0 P 44-16	1
長尾 真由美 菅原 涼子（ＹＢＣ）	○ 11- 8 11- 3	× 4-11 1-11		M 1-1 G 2-2 P 27-33	2

女子ダブルスＣクラス 決勝トーナメント

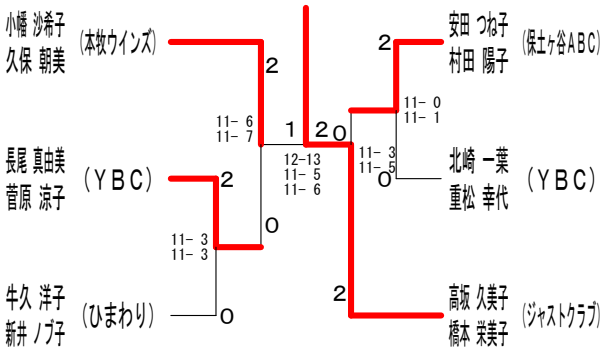

第４４回中区民バドミントン協会

平成１８年６月１１日　中スポーツセンター

女子ダブルスＢクラス １　ブ　ロ　ッ　ク	前田 岡倉	矢部 楠元	平野 加藤	勝敗	順位
前田 幸子 岡倉 留美子 （ＢＦ）		× 7-11 1-11	○ 11- 4 13-10	M 1-1 G 2-2 P 32-36	2
矢部 和代 楠元 ふみ代 （ＹＢＣ）	○ 11- 7 11- 1		○ 11- 5 11- 3	M 2-0 G 4-0 P 44-16	1
平野 美恵子 加藤 敦子 (Kaorin's)	× 4-11 10-13	× 5-11 3-11		M 0-2 G 0-4 P 22-46	3

女子ダブルスＢクラス ２　ブ　ロ　ッ　ク	大東 佐々木	杉田 熊谷	白岩 村田	勝敗	順位
大東 博美 佐々木 敏子 (BAHAMA)		× 6-11 2-11	○ 11- 3 11- 5	M 1-1 G 2-2 P 30-30	2
杉田 律子 熊谷 恭子 (中村レインボー)	○ 11- 6 11- 2		○ 11- 4 7-11 11- 2	M 2-0 G 4-1 P 51-25	1
白岩 三千代 村田 和江 （ＢＦ）	× 3-11 5-11	× 4-11 11- 7 2-11		M 0-2 G 1-4 P 25-51	3

女子ダブルスＢクラス ３　ブ　ロ　ッ　ク	中村 吉岡	目黒 中島	上野 荒井	勝敗	順位
中村 暢子 吉岡 美由紀 (本牧ＢＣ)		○ 11- 3 11- 2	○ 11- 6 11- 5	M 2-0 G 4-0 P 44-16	1
目黒 智美 中島 あゆみ (大鳥ＢＣ)	× 3-11 2-11		× 8-11 4-11	M 0-2 G 0-4 P 17-44	3
上野 亜希子 荒井 優子 (yb-club)	× 6-11 5-11	○ 11- 8 11- 4		M 1-1 G 2-2 P 33-34	2

女子ダブルスＢクラス ４　ブ　ロ　ッ　ク	板垣 川島	田村 佐藤	石渡 平野	勝敗	順位
板垣 真理 川島 薫 （ＮＩＢＣ）		× 0-11 1-11	× 9-11 8-11	M 0-2 G 0-4 P 18-44	3
田村 恭子 佐藤 真理子 （ＩＢＳ）	○ 11- 0 11- 1		○ 11- 5 11- 3	M 2-0 G 4-0 P 44-9	1
石渡 千里 平野 健子 (本牧ＢＣ)	○ 11- 9 11- 8	× 5-11 3-11		M 1-1 G 2-2 P 30-39	2

女子ダブルスＢクラス　決勝トーナメント

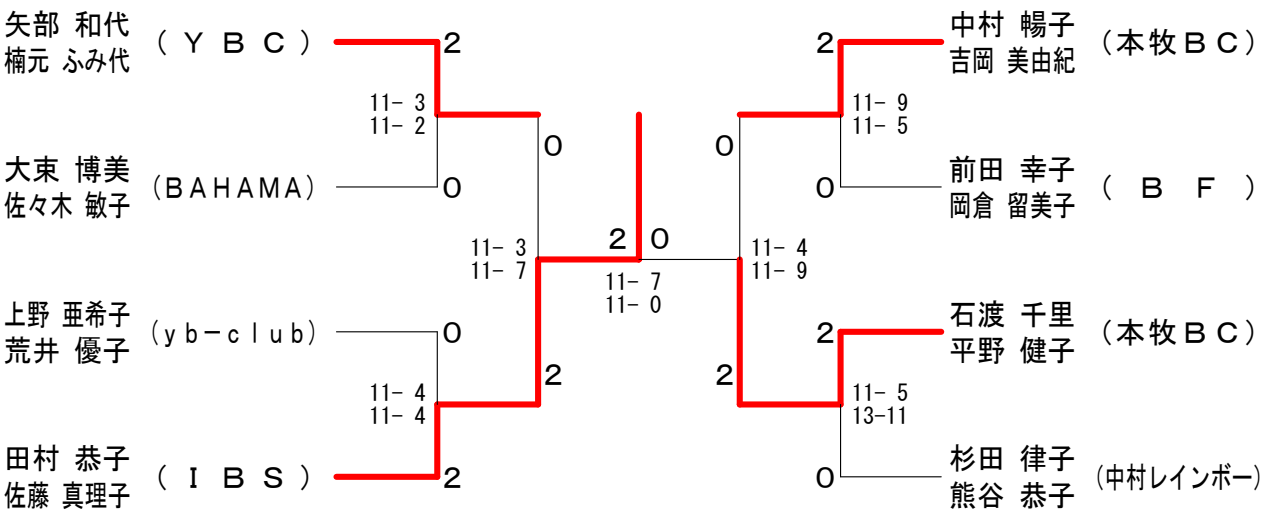

第４４回中区民バドミントン協会

平成１８年６月１１日　中スポーツセンター

男子ダブルスＡクラス １　ブ　ロ　ッ　ク	草　野 矢　部	高　野 安　井	渋　谷 関　野	佐々木 堂　上	勝　敗	順位
草野　行輔 矢部　忠継　（ＹＢＣ）		○ 11- 2 4-11 11- 7	○ 11- 5 11- 6	○ 11- 2 11- 5	M 3-0 G 6-1 P 70-38	1
高野　浩 安井　大輔　（本牧ＢＣ）	× 2-11 11- 4 7-11		○ 11- 5 4-11 11- 5	○ 11- 4 11- 7	M 2-1 G 5-3 P 68-58	2
渋谷　友樹 関野　雄二　（三波ＢＣ）	× 5-11 6-11	× 5-11 11- 4 5-11		○ 11- 7 11- 8	M 1-2 G 3-4 P 54-63	3
佐々木　俊輔 堂上　建次　（ウエンブレー）	× 2-11 5-11	× 4-11 7-11	× 7-11 8-11		M 0-3 G 0-6 P 33-66	4

男子ダブルスＡクラス ２　ブ　ロ　ッ　ク	尾　崎 濱　田	中　村 角　田	目　黒 伊　藤	青　木 武　井	勝　敗	順位
尾崎　智道 濱田　純　(WINZ-BC)		× 6-11 8-11	○ 4-11 11- 1 11- 6	× 9-11 11- 6 5-11	M 1-2 G 3-5 P 65-68	3
中村　孝弘 角田　哲　(ウエンブレー)	○ 11- 6 11- 8		○ 11- 3 11- 3	○ 11- 2 11- 4	M 3-0 G 6-0 P 66-26	1
目黒　伸一 伊藤　泰浩　（大鳥ＢＣ）	× 11- 4 1-11 6-11	× 3-11 3-11		× 7-11 11- 5 2-11	M 0-3 G 2-6 P 44-75	4
青木　恒夫 武井　英樹　（フリー）	○ 11- 9 6-11 11- 5	× 2-11 4-11	○ 11- 7 5-11 11- 2		M 2-1 G 4-4 P 61-67	2

男子ダブルスＢクラス １　ブ　ロ　ッ　ク	中　村 瀧　本	木　村 岸　上	泉 近　藤	真　鍋 三　溝	勝　敗	順位
中村　常男 瀧本　晃央　（本牧ＢＣ）		○ 11- 8 11- 1	○ 11- 1 11- 3	○ 11- 2 11- 5	M 3-0 G 6-0 P 66-20	1
木村　秀昭 岸上　治毅　(yb-club)	× 8-11 1-11		× 9-11 2-11	○ 11- 6 6-11 11- 4	M 1-2 G 2-5 P 48-65	4
泉　直人 近藤　謙作　(保土ヶ谷ABC)	× 1-11 3-11	○ 11- 9 11- 2		× 11- 3 1-11 8-11	M 1-2 G 3-4 P 46-58	2
真鍋　和彦 三溝　典明　（ＹＢＣ）	× 2-11 5-11	× 6-11 11- 6 4-11	○ 3-11 11- 1 11- 8		M 1-2 G 3-5 P 53-70	3

男子ダブルスＢクラス ２　ブ　ロ　ッ　ク	大　野 小　幡	吉　岡 宮　崎	重　松 植　本	鈴　木 長　澤	勝　敗	順位
大野　浩一 小幡　正明　（大鳥ＢＣ）		× 6-11 8-11	× 4-11 0-11	× 6-11 8-11	M 0-3 G 0-6 P 32-66	4
吉岡　眞三司 宮崎　健司　（本牧ＢＣ）	○ 11- 6 11- 8		× 2-11 5-11	× 10-13 4-11	M 1-2 G 2-4 P 43-60	3
重松　英樹 植本　秀人　（ＹＢＣ）	○ 11- 4 11- 0	○ 11- 2 11- 5		× 11- 2 11-13 10-13	M 2-1 G 5-2 P 76-39	2
鈴木　泰成 長澤　優行　（ＩＢＳ）	○ 11- 6 11- 8	○ 13-10 11- 4	○ 2-11 13-11 13-10		M 3-0 G 6-1 P 74-60	1

男子ダブルスＢクラス ３　ブ　ロ　ッ　ク	近　藤 三　堀	酒　井 久　保	石　田 関　山	大　山 岩　田	勝　敗	順位
近藤　明生 三堀　真吾　（大鳥ＢＣ）		× 7-11 2-11	× 8-11 5-11	○ 11- 8 4-11 11- 7	M 1-2 G 2-5 P 48-70	3
酒井　昌男 久保　輝幸　（ＮＩＢＣ）	○ 11- 7 11- 2		○ 13-11 11- 6	○ 11- 3 9-11 11- 6	M 3-0 G 6-1 P 77-46	1
石田　勝元 関山　学　（本牧ＢＣ）	○ 11- 8 11- 5	× 11-13 6-11		○ 11- 6 -X	M 2-1 G 4-2 P 50-43	2
大山　三郎　(希望クラブ) 岩田　農　(MK☆CLUB)	× 8-11 11- 4 7-11	× 3-11 11- 9 6-11	× 6-11 X-		M 0-3 G 2-6 P 52-68	X

男子ダブルスＢクラス ４　ブ　ロ　ッ　ク	加　藤 篠　塚	小　島 吉　村	山　田 諏　訪	穴　山 横　内	勝　敗	順位
加藤　洋一 篠塚　徹也　（ＮＩＢＣ）		○ 11- 5 11- 3	○ 11- 0 11- 8	× 8-11 7-11	M 2-1 G 4-2 P 59-38	2
小島　英之 吉村　大城　(WINZ-BC)	× 5-11 3-11		○ 11- 9 2-11 11- 8	× 9-11 9-11	M 1-2 G 2-5 P 50-72	3
山田　克己 諏訪　利明　（大鳥ＢＣ）	× 0-11 8-11	× 9-11 11- 2 8-11		× 11- 6 2-11 7-11	M 0-3 G 2-6 P 56-74	4
穴山　健三 横内　泰隆　（本牧ＢＣ）	○ 11- 8 11- 7	○ 11- 9 11- 9	○ 6-11 11- 2 11- 7		M 3-0 G 6-1 P 72-53	1

男子ダブルスＡクラス　決勝トーナメント

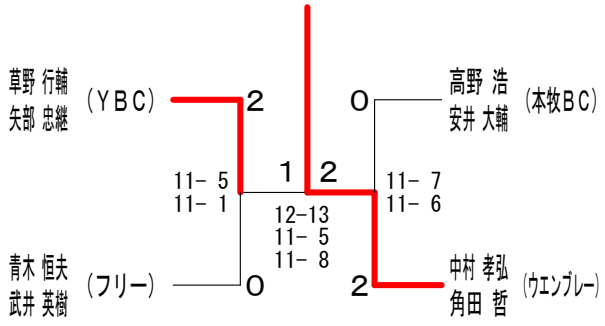

男子ダブルスＢクラス　決勝トーナメント

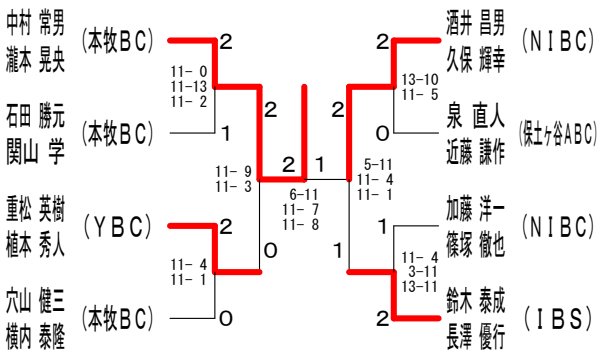

第４４回中区民バドミントン協会

平成１８年６月１１日　中スポーツセンター

男子ダブルスＣクラス	高橋 小林	保田 和田	富樫 竹井	津久井 小久保	秋場 犬塚	勝敗	順位
高橋 正勝 小林 慎次 （ＹＢＣ）		× 3-11 2-11	× 2-11 3-11	× 6-11 5-11	○ 12-13 13-11 11- 8	M 1-3 G 2-7 P 57-98	4
保田 新悟（KDC&TMD） 和田 淳一郎（KDM&TMD）	○ 11- 3 11- 2		○ 11- 9 11- 4	○ 11- 1 11- 1	○ 11- 1 11- 0	M 4-0 G 8-0 P 88-21	1
富樫 征見 竹井 敏男 （ジャストクラブ）	○ 11- 2 11- 3	× 9-11 4-11		○ 13-10 11- 0	○ 11- 5 11- 2	M 3-1 G 6-2 P 81-44	2
津久井 二郎 小久保 英之 （本町ＢＣ）	○ 11- 6 11- 5	× 1-11 1-11	× 10-13 0-11		○ 11- 3 11- 1	M 2-2 G 4-4 P 56-61	3
秋場 孝太 犬塚 真博 （フリー）	× 13-12 11-13 8-11	× 1-11 0-11	× 5-11 2-11	× 3-11 1-11		M 0-4 G 1-8 P 44-102	5

混合ダブルスＡクラス	堀本 加谷	高浜 成清	福島 永井	加藤 深谷	勝敗	順位
堀本 愁祐 加谷 圭子 （WINZ-BC）		○ 11- 8 9-11 11- 6	○ 11- 7 11- 5	× 3-11 11- 7 4-11	M 2-1 G 5-3 P 71-66	2
高浜 悟志 成清 弘子 （ＩＢＳ）	× 8-11 11- 9 6-11		○ 9-11 11- 2 11- 5	× 7-11 11- 5 0-11	M 1-2 G 4-5 P 74-76	3
福島 邦高 永井 久美 （ＹＢＣ）	× 7-11 5-11	× 11- 9 2-11 5-11		× 5-11 2-11	M 0-3 G 1-6 P 37-75	4
加藤 一音（本牧ＢＣ） 深谷 佐和枝（ウエンブレー）	○ 11- 3 7-11 11- 4	○ 11- 7 5-11 11- 0	○ 11- 5 11- 2		M 3-0 G 6-2 P 78-43	1

混合ダブルスＢクラス １ブロック	久保田 久保田	岩田 平野	藤原 松浦	金床 河村	勝敗	順位
久保田 和男 久保田 美代子 （　　）		○ 0-11 13-10 11- 9	○ 11- 9 6-11 13-11	× 3-11 5-11	M 2-1 G 4-4 P 62-83	2
岩田 農（がちょうＣ） 平野 美和（本牧ＢＣ）	× 11- 0 10-13 9-11		○ 11- 1 11- 6	× 5-11 0-11	M 1-2 G 3-4 P 57-53	3
藤原 昌宏 松浦 恵美 （WINZ-BC）	× 9-11 11- 6 11-13	× 1-11 6-11		× 1-11 11- 7 1-11	M 0-3 G 2-6 P 51-81	4
金床 裕輔 河村 沙央理 （大鳥ＢＣ）	○ 11- 3 11- 5	○ 11- 5 11- 0	○ 11- 1 7-11 11- 1		M 3-0 G 6-1 P 73-26	1

混合ダブルスＢクラス ２ブロック	石渡 松川	遠山 藤井	安楽岡 遠藤	森井 森井	勝敗	順位
石渡 輝己 松川 京子 （ＩＢＳ）		○ 11- 8 11- 0	○ 11- 1 11- 1	○ 11- 0 11- 3	M 3-0 G 6-0 P 66-13	1
遠山 雄一 藤井 美樹 （　　）	× 8-11 0-11		○ 11- 5 11- 9	○ 11- 4 11- 1	M 2-1 G 4-2 P 52-41	2
安楽岡 信夫 遠藤 薫 （ＹＫＣ）	× 1-11 1-11	× 5-11 9-11		○ 7-11 11- 2 11- 6	M 1-2 G 2-5 P 45-63	3
森井 泰博 森井 寿代 （WINZ-BC）	× 0-11 3-11	× 4-11 1-11	× 11- 7 2-11 6-11		M 0-3 G 1-6 P 27-73	4

混合ダブルスＢクラス 決勝トーナメント

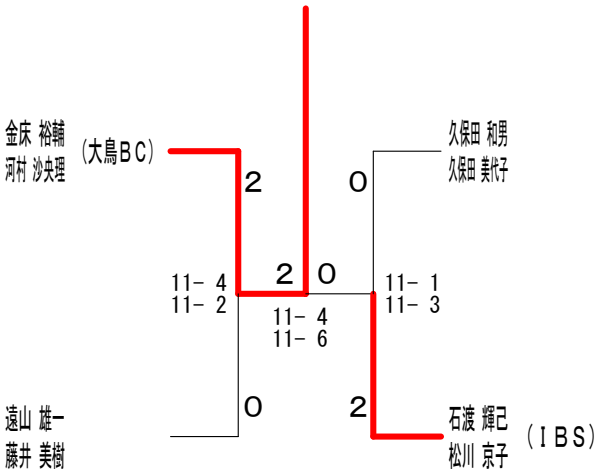

混合ダブルスＣクラス	伊藤 伊藤	久布白 鎌田	渡辺 吉田	松田 伊藤	勝敗	順位
伊藤 信一 伊藤 とも美 （本牧ＢＣ）		○ 10-11 11- 3 11- 5	○ 11- 3 11- 3	○ 11- 8 11- 8	M 3-0 G 6-1 P 76-41	1
久布白 圭司 鎌田 和代 （WINZ-BC）	× 11-10 3-11 5-11		○ 11-10 11- 6	○ 11- 3 9-11 11- 2	M 2-1 G 5-3 P 72-64	2
渡辺 啓一 吉田 智子 （中村レインボー）	× 3-11 3-11	× 10-11 6-11		× 3-11 7-11	M 0-3 G 0-6 P 32-66	4
松田 正道 伊藤 園子 （yb-club）	× 8-11 8-11	× 3-11 11- 9 2-11	○ 11- 3 11- 7		M 1-2 G 3-4 P 54-63	3