秋季バドミントン大会

平成１６年１１月２８日　逗子アリーナ

男子ダブルスＡクラス Ａ　ブ　ロ　ッ　ク	八木橋 斉　信	市　川 小　野	江　頭 梶	佐々木 石　井	順位
八木橋 洋 斉信 康太 （新撰組）		○ 11- 9 11- 3	× 4-11 6-11	× 3-11 4-11	3
市川　薫 小野 泰史 （土曜クラブ）	× 9-11 3-11		× 0-11 1-11	× 1-11 0-11	4
江頭 吾郎 梶　啓介 （フリューゲル）	○ 11- 4 11- 6	○ 11- 0 11- 1		○ 11- 6 11- 9	1
佐々木 卓 石井　誠 （湘南桜組）	○ 11- 3 11- 4	○ 11- 1 11- 0	× 6-11 9-11		2

男子ダブルスＡクラス Ｂ　ブ　ロ　ッ　ク	高　橋 杉　井	鈴　木 宇　野	城　所 君　島	小　西 小　川	順位
高橋 泰弘 杉井 研一 （新撰組）		○ 11- 7 11- 3	○ 11- 9 11- 9	○ 8-11 11- 7 11- 5	1
鈴木 郁雄 （逗子協会） 宇野 幸一 （土曜クラブ）	× 7-11 3-11		× 0-11 1-11	× 2-11 1-11	4
城所 弘二 （ＴＥＰＣＯ） 君島 昭浩 （ニチロ）	× 9-11 9-11	○ 11- 0 11- 1		× 8-11 11- 7 5-11	3
小西 貴生 小川 晃弘 （日立ソフト）	× 11- 8 7-11 5-11	○ 11- 2 11- 1	○ 11- 8 7-11 11- 5		2

男子ダブルスＡクラス Ｃ　ブ　ロ　ッ　ク	東　岡 小田桐	田　沼 羽　隅	野　村 大　木	森 福　田	順位
東岡 美伸峰 小田桐 一正 （池子クラブ）		○ -X	× 0-11 5-11	○ 13-11 11- 1	2
田沼 靖朗 羽隅 弘治 （逗子協会）	× X-		× X-	× X-	4
野村 和弘 大木　隆 （フリューゲル）	○ 11- 0 11- 5	○ -X		○ -X	1
森　公博 福田　基 （横浜国大ＯＢ）	× 11-13 1-11	○ -X	× X-		3

男子ダブルスＡクラス Ｄ　ブ　ロ　ッ　ク	駒　木 武　井	内　山 栗　田	神　尾 岡　崎	順位
駒木 健志 （海公サッカー） 武井 英樹 （海公サッカーズ）		○ 11- 3 11- 4	○ 11- 6 11- 6	1
内山 直樹 （湘南シャトル） 栗田 直樹 （遊羽連）	× 3-11 4-11		○ 11- 6 9-11 11- 5	2
神尾 浩史 （球聖会） 岡崎 英章 （イースタンツリー）	× 6-11 6-11	× 6-11 11- 9 5-11		3

男子ダブルスＡクラス　決勝トーナメント

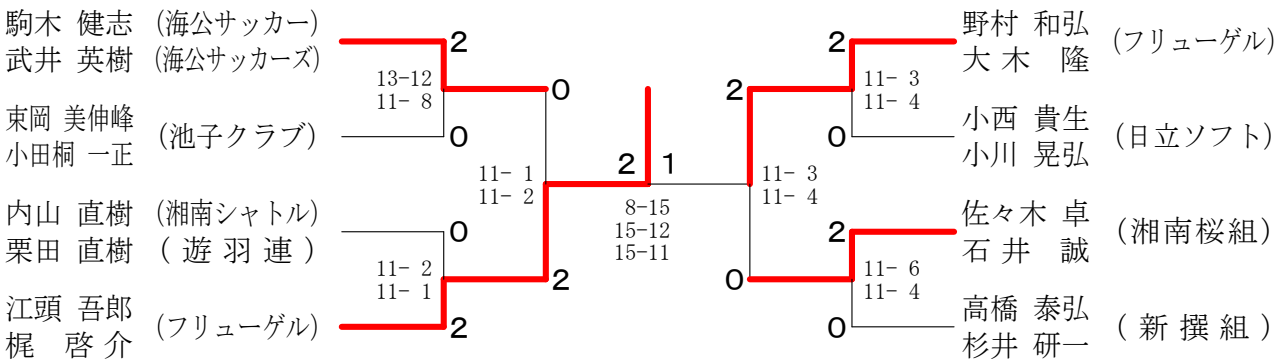

男子ダブルスＢクラス Ａ　ブ　ロ　ッ　ク	石　川 石　川	神　山 比企野	鏡　園 白　田	順位
石川 正明 石川 泰之 （希望クラブ）		○ 11- 4 13-12	○ 11- 2 11- 4	1
神山　優 比企野 将司 （金沢高校バド）	× 4-11 12-13		○ 11- 3 11- 2	2
鏡園 将人 （金沢高校バド） 白田 正明 （金沢高校教員）	× 2-11 4-11	× 3-11 2-11		3

男子ダブルスＢクラス Ｂ　ブ　ロ　ッ　ク	石　田 大　石	鈴　木 平　野	小野内 飯　田	順位
石田 将巳 大石 辰哉 （海公サッカーズ）		× X-	× X-	3
鈴木 悠生 平野 裕土 （金沢高校バド）	○ -X		× 9-11 1-11	2
小野内 浩之 飯田 学司 （葉山町役場）	○ -X	○ 11- 9 11- 1		1

男子ダブルスＢクラス　決勝トーナメント

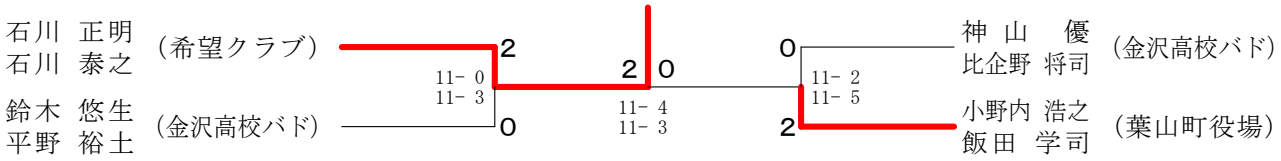

秋季バドミントン大会

平成１６年１１月２８日　逗子アリーナ

女子ダブルスＡクラス Ａブロック		並木 赤荻	田中 峯尾	覧村 石坂	三橋 佐々木	小野内みさ代 渓口	順位
並木 茂子 赤荻 三知子	（逗子なぎさ）		○ 11- 7 11- 6	× 0-11 4-11	× 10-13 7-11	○ 11- 8 11- 2	3
田中 邦江 峯尾 尚子	（レモン）	× 7-11 6-11		× 3-11 1-11	× 4-11 3-11	○ 11- 6 11-13 11- 9	4
覧村 董子 石坂 文子	（フリューゲル）	○ 11- 0 11- 4	○ 11- 3 11- 1		○ 11- 5 6-11 11- 9	○ 11- 1 11- 2	1
三橋 直子 佐々木 敏美	（ＣＬＵＢＫ２） （ザ・ベスト）	○ 13-10 11- 7	○ 11- 4 11- 3	× 5-11 11- 6 9-11		○ 11- 4 11- 3	2
小野内みさ代 渓口 桜	（鎌倉あすなろ）	× 8-11 2-11	× 6-11 13-11 9-11	× 1-11 2-11	× 4-11 3-11		5

女子ダブルスＡクラス Ｂブロック		荒木 臼井	福重 川口	小野 藤村	大坪 小野	片倉 新倉	順位
荒木 尚子 臼井 美晴	（逗子クラブ）		○ 13-10 11- 7	○ 11- 9 11- 3	○ 11- 6 9-11 11- 9	○ 11- 1 11- 2	1
福重 恵美子 川口 由美子	（アビス）	× 10-13 7-11		× 7-11 9-11	○ 13-11 12-13 11- 3	○ 11- 6 11- 1	3
小野 淑美 藤村 和子	（逗子なぎさ）	× 9-11 3-11	○ 11- 7 11- 9		○ 11- 5 5-11 11- 6	○ 11- 9 11- 9	2
大坪 純子 小野 仁子	（ＭＵＭＥＩ）	× 6-11 11- 9 9-11	× 11-13 13-12 3-11	× 5-11 11- 5 6-11		○ 11- 6 11- 5	4
片倉 幸子 新倉 弥生	（キャロット） （西部バド）	× 1-11 2-11	× 6-11 1-11	× 9-11 9-11	× 6-11 5-11		5

女子ダブルスＡクラス Ｃブロック		反田 笠原	水谷 児玉	葭谷 松原	佐々木 山下	兵頭 坂上	順位
反田 由佳理 笠原 恵子	（逗子なぎさ）		○ 11- 5 11- 1	○ 11- 4 11- 7	× 8-11 9-11	○ 11- 1 11- 0	2
水谷 美恵 児玉 豊子	（レモン）	× 5-11 1-11		× 9-11 7-11	× 1-11 0-11	× 8-11 5-11	5
葭谷 陽子 松原 恵里子	（土曜クラブ）	× 4-11 7-11	○ 11- 9 11- 7		× 7-11 2-11	○ 8-11 11- 3 11- 4	3
佐々木 尚子 山下 めぐみ	（湘南桜組）	○ 11- 8 11- 9	○ 11- 1 11- 0	○ 11- 7 11- 2		○ 11- 1 11- 2	1
兵頭 やす子 坂上 みどり	（キャロット）	× 1-11 0-11	○ 11- 8 11- 5	× 11- 8 3-11 4-11	× 1-11 2-11		4

女子ダブルスＡクラス Ｄブロック		尾崎 久宗	佐藤 斉藤	澤 太田	佐々木 金子	鈴木 下山	順位
尾崎 由香 久宗 泉子	（湘南桜組）		○ 11- 5 11- 0	○ 11- 5 11- 1	○ 11- 2 11- 1	○ 11- 3 11- 1	1
佐藤 佐智子 斉藤 靖子	（アビス）	× 5-11 0-11		× 4-11 11- 6 2-11	× 9-11 5-11	× 8-11 10-11	5
澤 美咲子 太田 洋美	（レモン）	× 5-11 1-11	○ 11- 4 6-11 11- 2		× 6-11 3-11	× 3-11 8-11	4
佐々木 智美 金子 千恵子	（磯子クラブ） （富岡クラブ）	× 2-11 1-11	○ 11- 9 11- 5	○ 11- 6 11- 3		○ 4-11 11- 4 11- 5	2
鈴木 ひとみ 下山 安寿美	（逗子なぎさ）	× 3-11 1-11	○ 11- 8 11-10	○ 11- 3 11- 8	× 11- 4 4-11 5-11		3

女子ダブルスＡクラス 決勝トーナメント

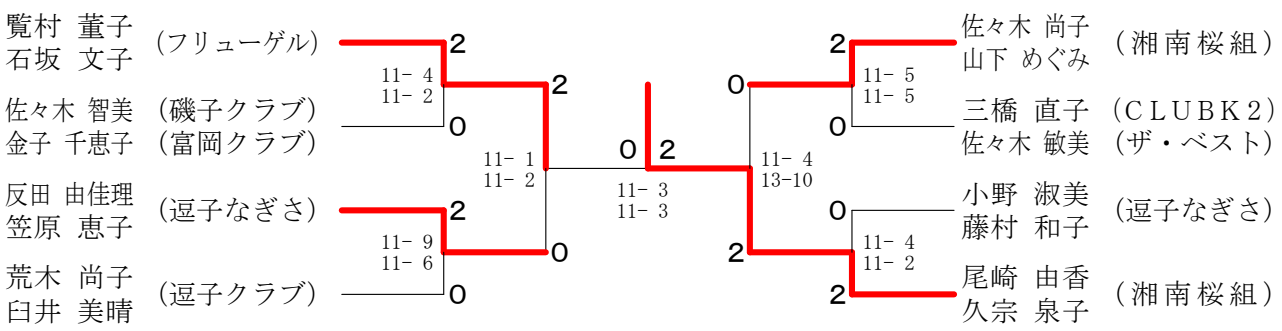

秋季バドミントン大会

平成１６年１１月２８日　逗子アリーナ

女子ダブルスＢクラス Ａ　ブ　ロ　ッ　ク	鈴　木 中　村	田　島 上　柳	山　本 浅　葉	武　内 土　倉	順位
鈴木　智絵 中村　ことみ　(金沢高校バド)		○ 11- 7 11- 5	× 11-13 8-11	○ 11- 3 11- 1	2
田島　玉代（なぎさ） 上柳　順子（ハイランド）	× 7-11 5-11		× 4-11 5-11	○ 11- 1 11- 2	3
山本　広子（西部バド） 浅葉　良子（みどり会）	○ 13-11 11- 8	○ 11- 4 11- 5		○ 11- 3 11- 1	1
武内　恵梨香 土倉　絵里奈　（友羽会）	× 3-11 1-11	× 1-11 2-11	× 3-11 1-11		4

女子ダブルスＢクラス Ｂ　ブ　ロ　ッ　ク	新　井 一　丸	岩　田 川　本	土　屋 原	渡　辺 山　崎	順位
新井　和佳子（金沢高校バド） 一丸　玲子（海公サッカーズ）		○ 11- 2 7-11 11- 3	× 7-11 8-11	○ 11- 4 11- 8	2
岩田　裕子 川本　明子　(ハイランド)	× 2-11 11- 7 3-11		× 6-11 2-11	× 11- 9 3-11 9-11	4
土屋　美有紀（ファミリー） 原　紀　江（西部バド）	○ 11- 7 11- 8	○ 11- 6 11- 2		○ 11- 5 11- 1	1
渡辺　真弓 山崎　早苗　(津久井クラブ)	× 4-11 8-11	○ 9-11 11- 3 11- 9	× 5-11 1-11		3

女子ダブルスＢクラス Ｃ　ブ　ロ　ッ　ク	高　橋 大　蔭	三　野 渡　辺	山　森 鈴　木	斉　信 遠　藤	順位
高橋　清美 大蔭　美里　(金沢高校バド)		× 7-11 10-11	○ 11- 4 11- 4	○ 11- 3 11- 5	2
三野　美鈴 渡辺　美紀　（レモン）	○ 11- 7 11-10		○ 11- 3 11- 1	× 11- 9 5-11 2-11	1
山森　照子 鈴木　幸子　(サンフラワー)	× 4-11 4-11	× 3-11 1-11		× 9-11 4-11	4
斉信　尚子 遠藤　夏南　（新撰組）	× 3-11 5-11	○ 9-11 11- 5 11- 2	○ 11- 9 11- 4		3

女子ダブルスＢクラス Ｄ　ブ　ロ　ッ　ク	初　谷 團　野	種　田 依　田	小助川みゆき 東　岡	鈴　木 阿　部	順位
初谷　奈美子 團野　明代　(逗子なぎさ)		○ 6-11 11- 3 11- 1	○ 11-13 11- 9 11- 6	× 9-11 9-11	3
種田　佳奈子 依田　茉奈実　（友羽会）	× 11- 6 3-11 1-11		× 7-11 5-11	× 6-11 1-11	4
小助川みゆき 東岡　京子　(サンフラワー)	× 13-11 9-11 6-11	○ 11- 7 11- 5		○ 4-11 11- 6 11- 6	2
鈴木　恵子 阿部　泰子　（遊羽連）	○ 11- 9 11- 9	○ 11- 6 11- 1	× 11- 4 6-11 6-11		1

女子ダブルスＢクラス　決勝トーナメント

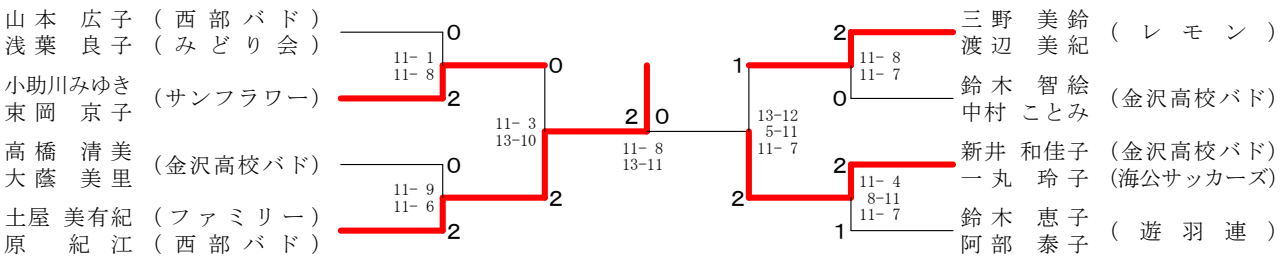

女子ダブルスＣクラス Ａ　ブ　ロ　ッ　ク	佐　藤 相　澤	友　枝 秋　元	栗　山 村　山	雪　野 小　林	順位
佐藤　美代子（なぎさ） 相澤　澄江（ハイランド）		× 11- 4 2-11 6-11	× 9-11 4-11	○ 11- 8 11- 8	3
友枝　千稲 秋元　美知代　（レモン）	○ 4-11 11- 2 11- 6		○ 11- 8 11- 7	× 11- 7 4-11 9-11	2
栗山　幸 村山　優里子　（友羽会）	○ 11- 9 11- 4	× 8-11 7-11		○ 11- 4 13-10	1
雪野　美子 小林　直美　(キャロット)	× 8-11 8-11	○ 7-11 11- 4 11- 9	× 4-11 10-13		4

女子ダブルスＣクラス Ｂ　ブ　ロ　ッ　ク	岸 武　井	佐々木 豊　田	大　槻 伊　東	佐　藤 小佐野由か里	順位
岸　悦子 武井　典子　(逗子なぎさ)		○ 6-11 11- 0 11- 2	○ 13-12 11- 4	× 3-11 1-11	2
佐々木　容子 豊田　由紀子　（レモン）	× 11- 6 0-11 2-11		○ 11- 6 11- 7	× 2-11 6-11	3
大槻　七奈 伊東　成美　（友羽会）	× 12-13 4-11	× 6-11 7-11		× 4-11 2-11	4
佐藤　和美 小佐野由か里　(八王子レインボー)	○ 11- 3 11- 1	○ 11- 2 11- 6	○ 11- 4 11- 2		1

女子ダブルスＣクラス Ｃ　ブ　ロ　ッ　ク	宮　沢 新　野	石　井 森　岡	佐　川 河　野	順位
宮沢　久美 新野　裕子　(逗子なぎさ)		○ 11- 5 11- 4	○ 11- 3 11- 3	1
石井　登茂子 森岡　美枝　（レモン）	× 5-11 4-11		× 8-11 4-11	3
佐川　美夏 河野　舞　（友羽会）	× 3-11 3-11	○ 11- 8 11- 4		2

女子ダブルスＣクラス　決勝トーナメント

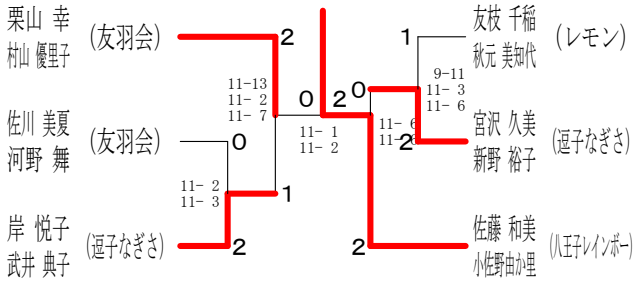

秋季バドミントン大会

平成１６年１１月２８日　逗子アリーナ

男子シングルスＡクラス

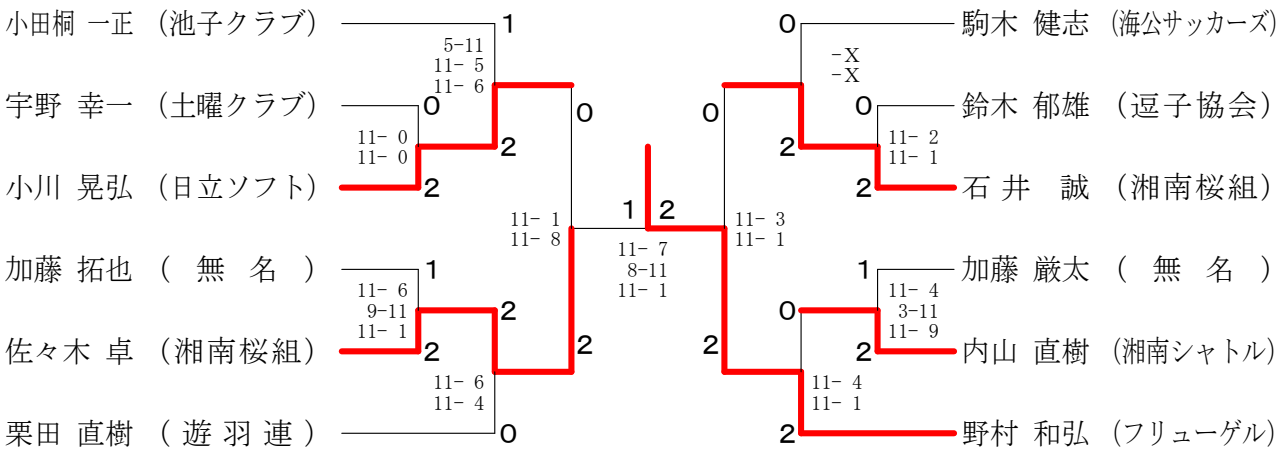

男子シングルスＢクラス

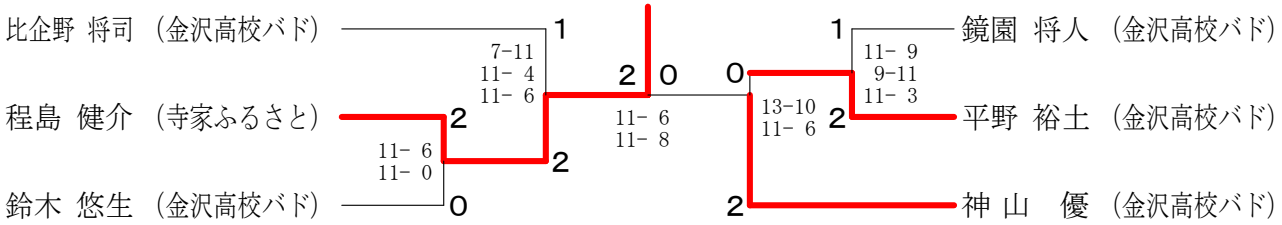

女子シングルスＡクラス

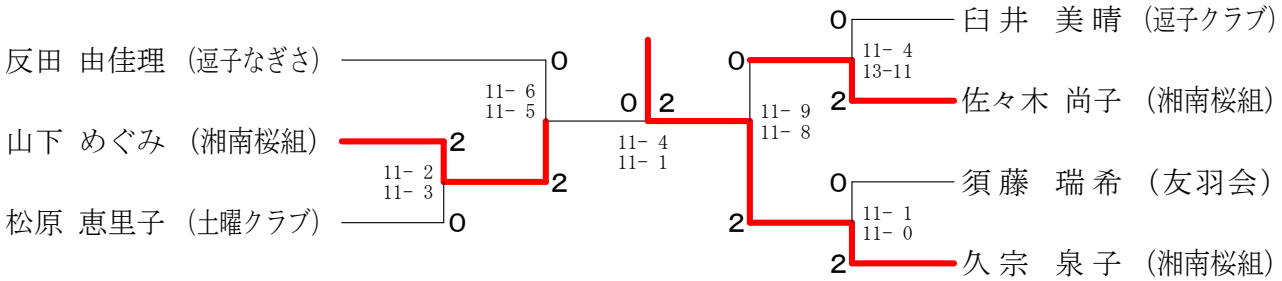
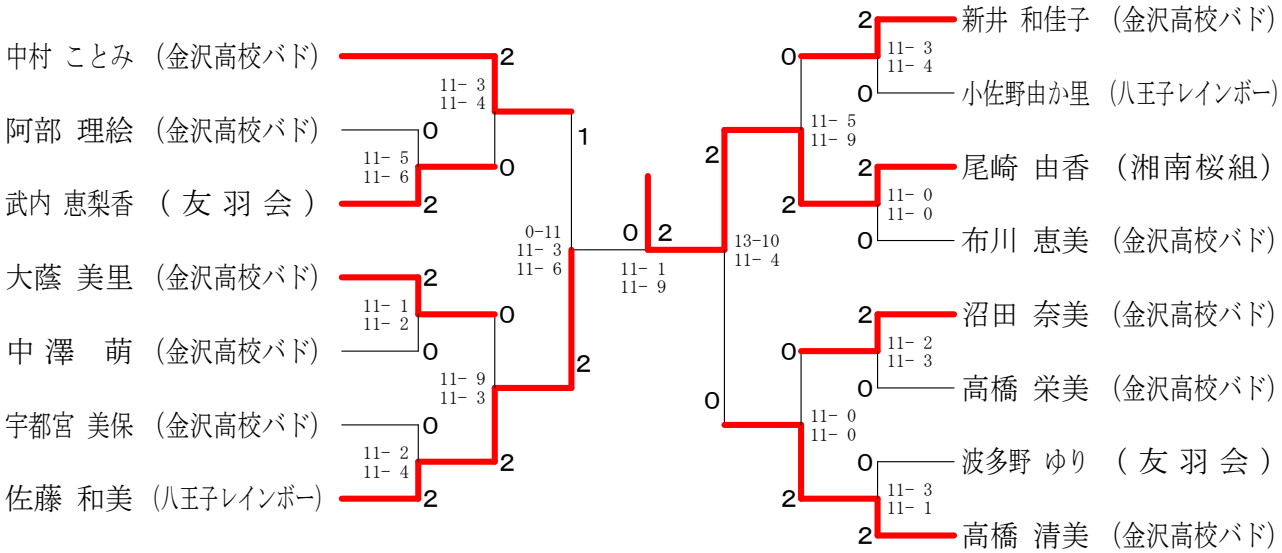
女子シングルスＢクラス