春季大会

平成１７年４月２４日

男子ダブルスＡクラス Ａブロック		内山 今村	神尾 横田	鈴木 吉野	納富 香月	順位
内山 直樹 今村 勲	(湘南シャトルアスリート) (個人)		○ 11- 2 11- 5	○ 11- 2 11- 5	○ 11- 2 11- 2	1
神尾 浩史 横田 治彦	(救聖会) (個人)	× 2-11 5-11		○ 11- 5 10-13 11- 4	○ 11- 6 11- 5	2
鈴木 郁雄 吉野 友明	(鎌倉市役所)	× 2-11 5-11	× 5-11 13-10 4-11		○ 11- 5 11- 2	3
納富 隼平 香月 亜記範	(球聖会)	× 2-11 2-11	× 6-11 5-11	× 5-11 2-11		4

男子ダブルスＡクラス Ｂブロック		東岡 小田桐	柴田 石井	竹原 山野	順位
東岡 美伸峰 小田桐 一正	(池子クラブ)		○ 13-11 11- 4	○ 11- 9 4-11 11- 4	1
柴田 勇輝 石井 仁武	(逗子協会) (球聖会)	× 11-13 4-11		○ 11- 8 11- 9	2
竹原 則雄 山野 裕治	(夏島クラブ)	× 9-11 11- 4 4-11	× 8-11 9-11		3

男子ダブルスＡクラス Ｃブロック		物永 斉信	市川 小野	阿部 鈴木	順位
物永 隆 斉信 康太	(どくしんズ) (新撰組)		× 7-11 11- 5 7-11	× 11- 3 5-11 5-11	3
市川 薫 小野 泰史	(土曜クラブ)	○ 11- 7 5-11 11- 7		× 7-11 2-11	2
阿部 洋一 鈴木 洋司	(遊羽連)	○ 3-11 11- 5 11- 5	○ 11- 7 11- 2		1

男子ダブルスＡクラス Ｄブロック		小川 高橋	栗田 大古	羽隅 田沼	順位
小川 晃弘 高橋 正亘	(日立ソフト) (富岡クラブ)		○ 11- 5 11- 7	○ 11- 3 11- 7	1
栗田 直樹 大古 直行	(遊羽連)	× 5-11 7-11		○ 11- 6 11- 9	2
羽隅 弘治 田沼 靖朗	(逗子クラブ)	× 3-11 7-11	× 6-11 9-11		3

男子ダブルスＡクラス 決勝トーナメント

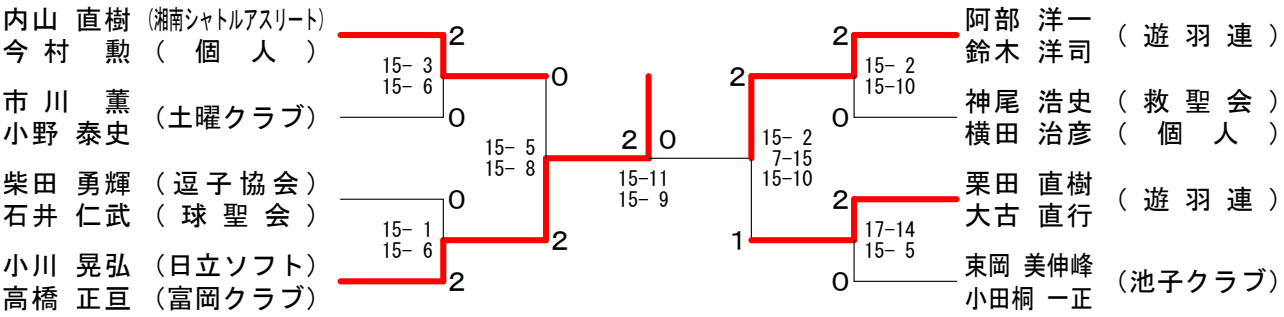

春季大会

平成１７年４月２４日

女子ダブルスＡクラス Ａブロック		城地 松原	澤 太田	並木 反田	順位
城地 マサ枝 松原 恵里子	（ＯＦＵＮＡ） （日立戸塚）		○ 11- 2 11- 8	× 3-11 6-11	2
澤 美咲子 太田 洋美	（レモン）	× 2-11 8-11		× 2-11 2-11	3
並木 茂子 反田 由佳理	（逗子なぎさ）	○ 11- 3 11- 6	○ 11- 2 11- 2		1

女子ダブルスＡクラス Ｂブロック		水谷 田中	鈴木 下山	荒木 臼井	順位
水谷 美恵 田中 邦江	（レモン）		○ 13-12 11- 0	× 4-11 4-11	2
鈴木 ひとみ 下山 安寿美	（逗子なぎさ）	× 12-13 0-11		× 2-11 3-11	3
荒木 尚子 臼井 美晴	（逗子クラブ）	○ 11- 4 11- 4	○ 11- 2 11- 3		1

女子ダブルスＡクラス Ｃブロック		関本 広島	峯尾 三野	小野 赤荻	順位
関本 真央里 広島 映里	（友羽会）		○ 11- 6 11- 5	× 2-11 2-11	2
峯尾 尚子 三野 美鈴	（レモン）	× 6-11 5-11		× 9-11 10-13	3
小野 淑美 赤荻 三知子	（逗子なぎさ）	○ 11- 2 11- 2	○ 11- 9 13-10		1

女子ダブルスＡクラス 決勝トーナメント

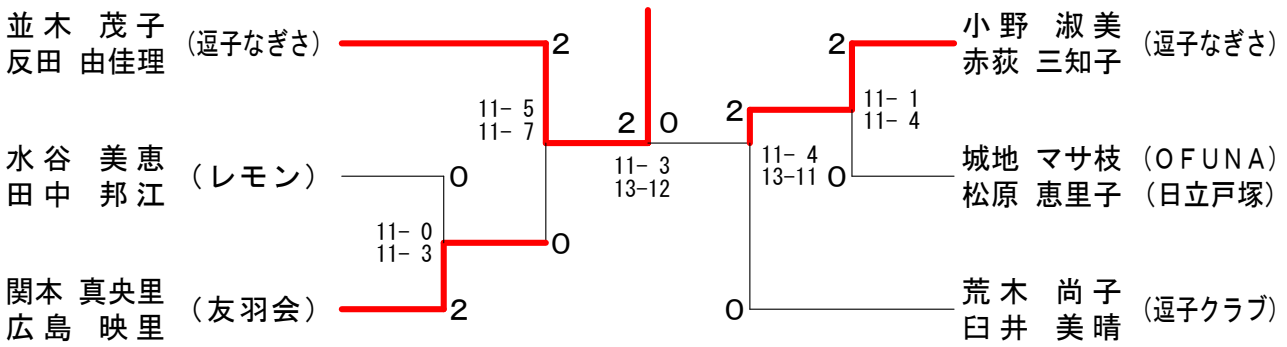

春季大会

平成１７年４月２４日

女子ダブルスＢクラス Ａ　ブ　ロ　ッ　ク	相　澤 小　林	斉　信 物　永	秋　本 小助川	加　藤 松　本	順位
相澤　澄江 小林　節子　(ハイランド)		× 11- 8 1-11 5-11	× 4-11 1-11	× 1-11 10-13	4
斉信　尚子（新撰組） 物永　恵美（どくしんズ）	○ 8-11 11- 1 11- 5		× 1-11 6-11	○ 7-11 11- 9 11- 3	2
秋本　幸子 小助川　みゆき　(サンフラワー)	○ 11- 4 11- 1	○ 11- 1 11- 6		○ 11- 5 11- 4	1
加藤　由美子（サンフラワー） 松本　友子（　沢　山　）	○ 11- 1 13-10	× 11- 7 9-11 3-11	× 5-11 4-11		3

女子ダブルスＢクラス Ｂ　ブ　ロ　ッ　ク	里　見 初　谷	依　田 村　山	山　森 鈴　木	下　山 大　福	順位
里見　真紀子 初谷　奈美子　(逗子なぎさ)		○ 11- 1 11- 9	○ 11- 4 11- 0	× 4-11 11- 5 10-13	2
依田　茉奈実 村山　優里子　（友羽会）	× 1-11 9-11		○ 13-11 4-11 11- 9	× 6-11 7-11	3
山森　照子 鈴木　幸子　(サンフラワー)	× 4-11 0-11	× 11-13 11- 4 9-11		× 3-11 3-11	4
下山　香代子 大福　由美子　（　暁　）	○ 11- 4 5-11 13-10	○ 11- 6 11- 7	○ 11- 3 11- 3		1

女子ダブルスＢクラス Ｃ　ブ　ロ　ッ　ク	山　中 川　本	種　田 栗　山	東　岡 今　井	順位
山中　湯実子 川本　明子　(ハイランド)		○ 11- 2 11- 1	○ 11- 1 11- 9	1
種田　佳奈子 栗山　幸　（友羽会）	× 2-11 1-11		× 11- 7 0-11 7-11	3
東岡　京子（サンフラワー） 今井　和子（　暁　）	× 1-11 9-11	○ 7-11 11- 0 11- 7		2

女子ダブルスＢクラス Ｄ　ブ　ロ　ッ　ク	児　玉 渡　辺	鷦　鷯 波多野	小野山 杉　原	順位
児玉　豊子 渡辺　美紀　（レモン）		○ 3-11 11- 7 11- 9	○ 11- 2 13-12	1
鷦鷯　恵 波多野　ゆり　（友羽会）	× 11- 3 7-11 9-11		× 11- 3 2-11 10-11	3
小野山　桂子 杉原　由美子　(サンフラワー)	× 2-11 12-13	○ 3-11 11- 2 11-10		2

女子ダブルスＢクラス Ｅ　ブ　ロ　ッ　ク	伊　東 中　山	武　内 大　槻	宮　澤 寺　戸	順位
伊東　雅子 中山　裕子　（レモン）		○ 13-11 11- 6	× 13-11 9-11 9-11	2
武内　恵梨香 大槻　七奈　（友羽会）	× 11-13 6-11		× 5-11 6-11	3
宮澤　百合子 寺戸　菜摘　(サンフラワー)	○ 11-13 11- 9 11- 9	○ 11- 5 11- 6		1

女子ダブルスＢクラス　決勝トーナメント

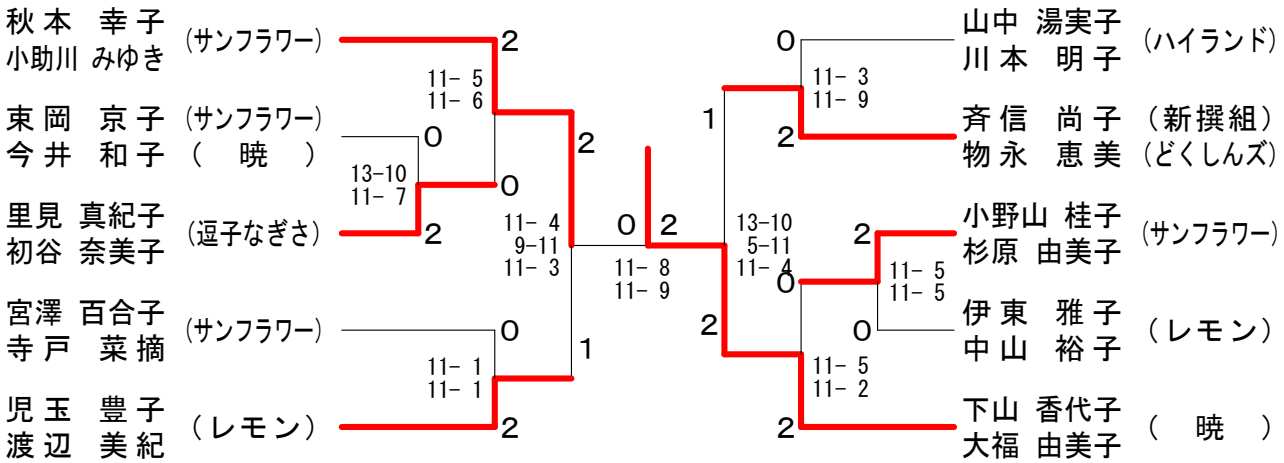

春季大会

平成１７年４月２４日

女子ダブルスＣクラス Ａブロック		土倉 佐川	新野 武井	國分 白江	順位
土倉 絵里奈 佐川 美夏	（友羽会）		× 5-11 4-11	× 11- 7 6-11 9-11	3
新野 裕子 武井 典子	（逗子なぎさ）	○ 11- 5 11- 4		○ 11- 1 11- 5	1
國分 瑛梨子 白江 早樹子	（友羽会）	○ 7-11 11- 6 11- 9	× 1-11 5-11		2

女子ダブルスＣクラス Ｂブロック		河野 伊東	宮澤 岸	藤森 佐藤	順位
河野 舞 伊東 成美	（友羽会）		× 1-11 4-11	○ 13-11 11- 4	2
宮澤 久美 岸 悦子	（逗子なぎさ）	○ 11- 1 11- 4		○ 11- 2 11- 0	1
藤森 愛美 佐藤 有香	（友羽会）	× 11-13 4-11	× 2-11 0-11		3

女子ダブルスＣクラス Ｃブロック		鈴木 甲斐	ジョイナー 児玉	伊達 皆川	順位
鈴木 佑里 甲斐 裕美子	（友羽会）		× 3-11 3-11	× 2-11 8-11	3
ジョイナー 亜紀子 児玉 裕子	（ハイランド）	○ 11- 3 11- 3		○ 13-10 2-11 11- 5	1
伊達 杏梨 皆川 悠希	（友羽会）	○ 11- 2 11- 8	× 10-13 11- 2 5-11		2

女子ダブルスＣクラス 決勝トーナメント

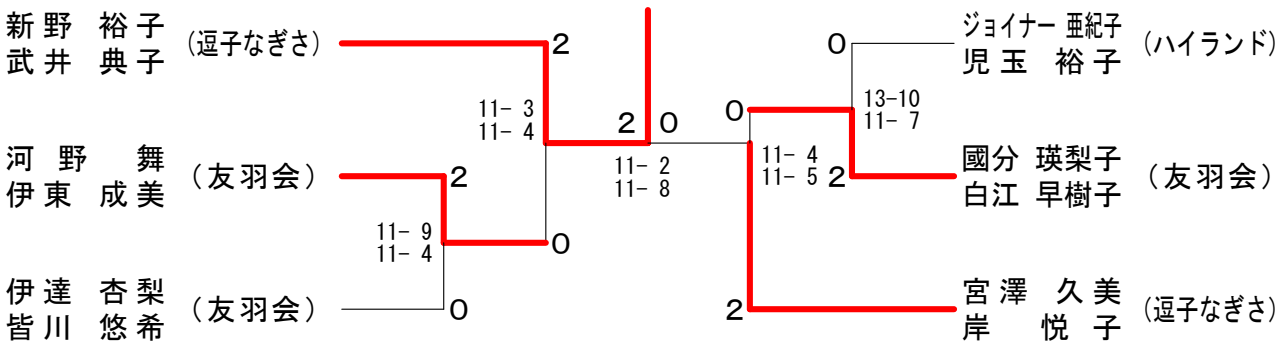

春季大会

平成１７年４月２４日

男子シングルスＡクラス

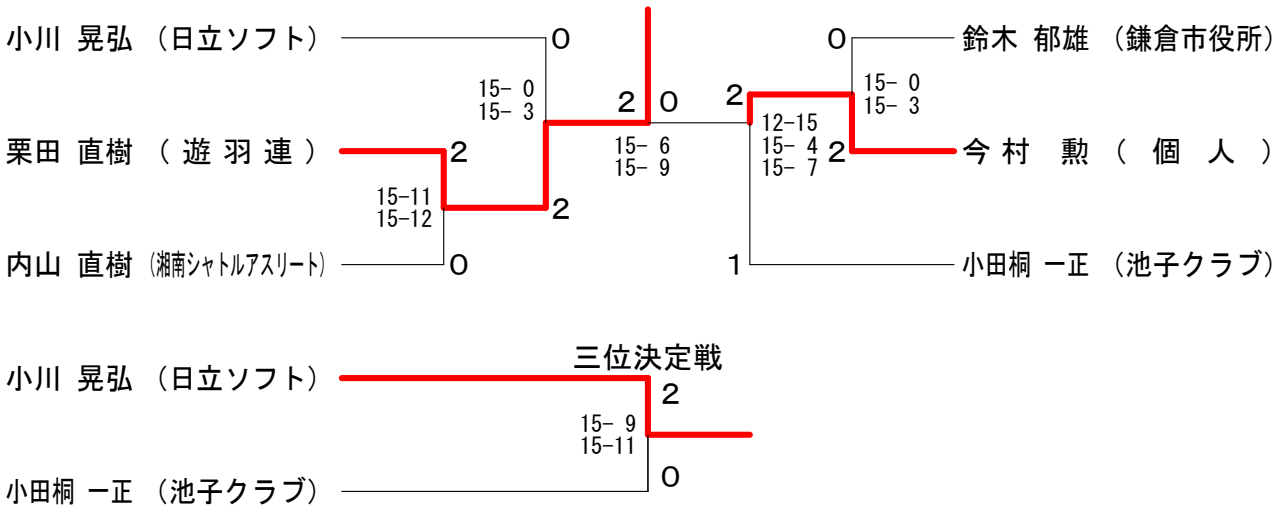

男子シングルスＢクラス

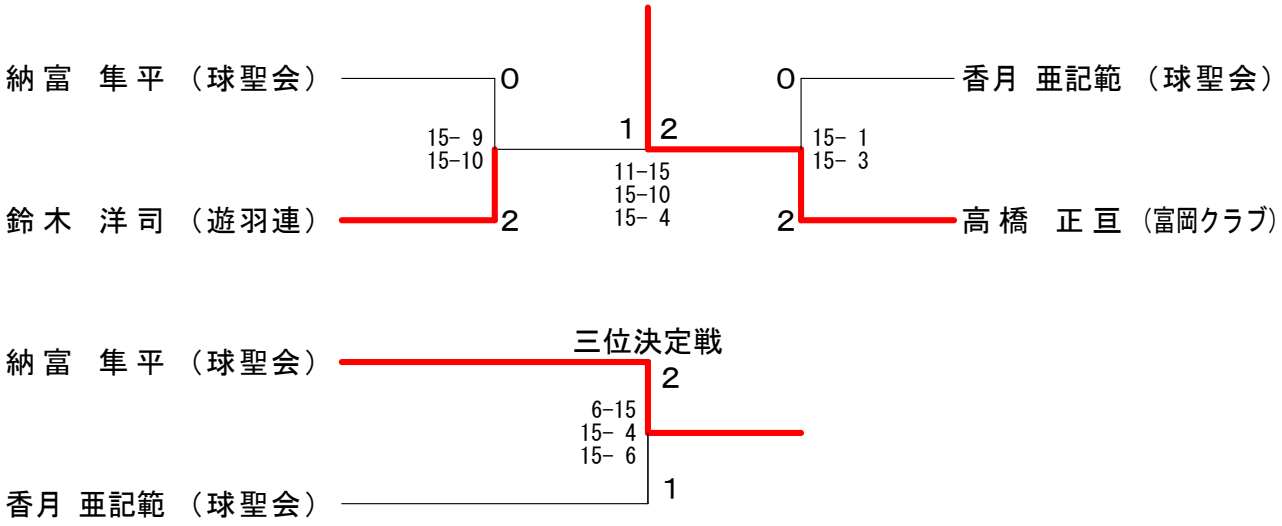
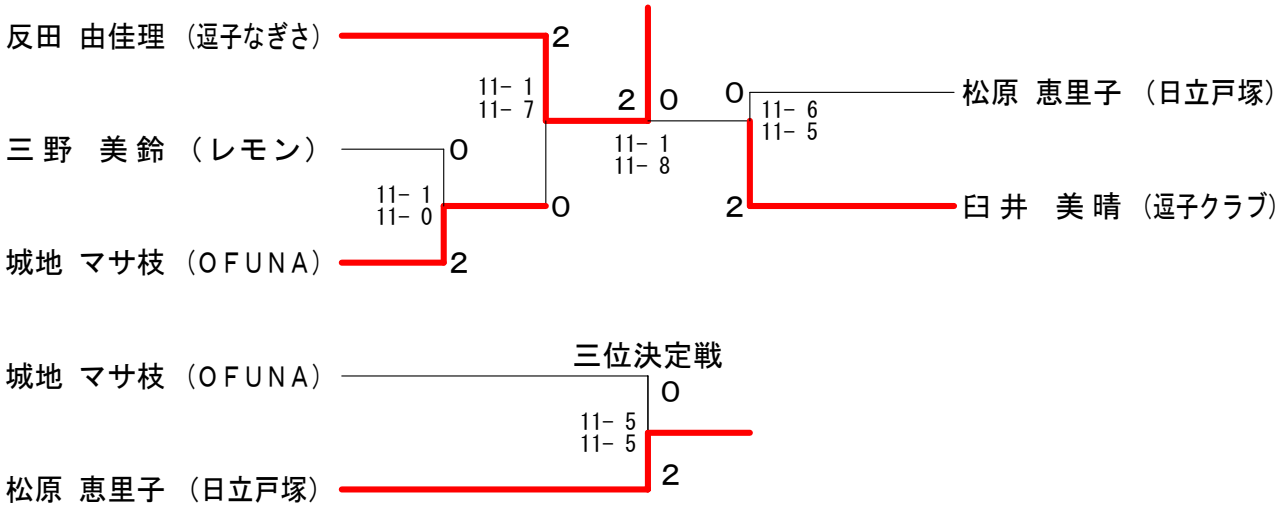
女子シングルスＡクラス