春季大会

平成１８年４月２３日　逗子アリーナ

男子ダブルスＡクラス Ａブロック		八木橋 斉信	浅宮 岡崎	鈴木 吉野	勝敗	順位
八木橋 洋 斉信 康太	（新撰組）		○ 15-11 15- 9	○ 15- 8 15- 3	M 2-0 G 4-0 P 60-31	1
浅宮 一泰 岡崎 英章	(EASTERN TREE)	× 11-15 9-15		○ 15- 8 15- 5	M 1-1 G 2-2 P 50-43	2
鈴木 郁雄 吉野 友明	（鎌倉市役所）	× 8-15 3-15	× 8-15 5-15		M 0-2 G 0-4 P 24-60	3

男子ダブルスＡクラス Ｂブロック		高橋 平岡	神尾 中村	田沼 羽隅	勝敗	順位
高橋 泰弘 平岡 雄介	（新撰組）		○ 15- 9 15- 7	○ 15- 0 15- 5	M 2-0 G 4-0 P 60-21	1
神尾 浩史 中村 徳之	（球聖会） （土曜クラブ）	× 9-15 7-15		○ 15-10 15- 7	M 1-1 G 2-2 P 46-47	2
田沼 靖朗 羽隅 弘治	（逗子クラブ）	× 0-15 5-15	× 10-15 7-15		M 0-2 G 0-4 P 22-60	3

男子ダブルスＡクラス 決勝トーナメント

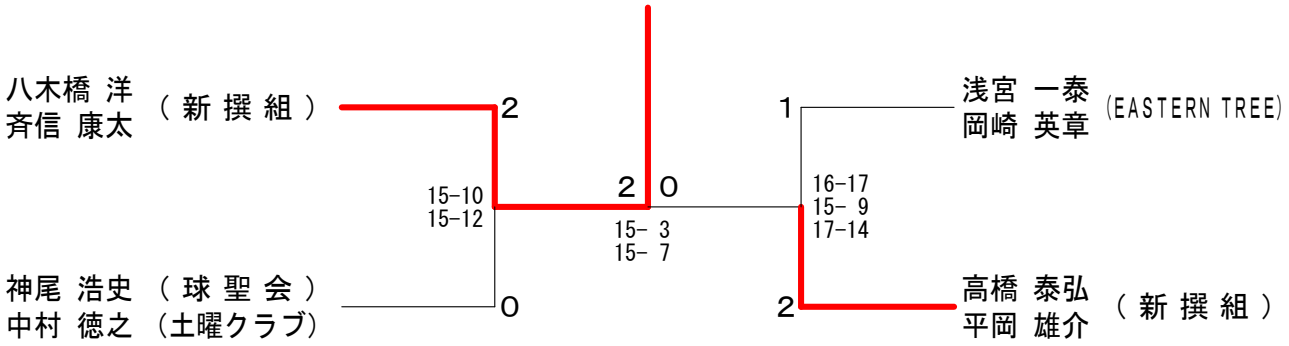

男子ダブルスＢクラス		棚田 菊地	角田 鈴木	蛭田 小野	勝敗	順位
棚田 康仁 菊地 敏之	(EASTERN TREE)		○ 15- 0 15- 5	○ 15- 6 15- 1	M 2-0 G 4-0 P 60-12	1
角田 清介 鈴木 秀康	（個人）	× 0-15 5-15		3	M 0-1 G 0-2 P 5-30	3
蛭田 将臣 小野 重長	（パープル） （逗子協会）	× 6-15 1-15	3		M 0-1 G 0-2 P 7-30	2

春季大会

平成１８年４月２３日　逗子アリーナ

女子ダブルスＡクラス Ａ　ブ　ロ　ッ　ク	岡 反　田	水　谷 三　野	野　坂 本　間	勝　敗	順位
岡　節　子（メークィン） 反田 由佳理（逗子なぎさ）		○ 11- 0 11- 3	○ 11- 0 11- 0	M 2-0 G 4-0 P 44-3	1
水谷　美恵 三野　美鈴（レモン）	× 0-11 3-11		○ 8-11 11- 9 11- 3	M 1-1 G 2-3 P 33-45	2
野坂　玲奈 本間　晴子（友羽会）	× 0-11 0-11	× 11- 8 9-11 3-11		M 0-2 G 1-4 P 23-52	3

女子ダブルスＡクラス Ｂ　ブ　ロ　ッ　ク	赤　荻 笠　原	相　川 下　山	津　山 松　原	勝　敗	順位
赤荻 三知子 笠原　恵子（逗子なぎさ）		○ 11- 3 11- 7	○ 11- 7 11- 7	M 2-0 G 4-0 P 44-24	1
相川 久美子 下山 安寿美（逗子なぎさ）	× 3-11 7-11		× 9-11 4-11	M 0-2 G 0-4 P 23-44	3
津山　貴子（ＯＦＵＮＡ） 松原 恵里子（日立戸塚）	× 7-11 7-11	○ 11- 9 11- 4		M 1-1 G 2-2 P 36-35	2

女子ダブルスＡクラス Ｃ　ブ　ロ　ッ　ク	藤　村 小　野	田　中 峯　尾	石　井 大　山	勝　敗	順位
藤村　和子 小野　淑美（逗子なぎさ）		○ 11- 3 11- 7	○ 11- 2 11- 7	M 2-0 G 4-0 P 44-19	1
田中　邦江 峯尾　尚子（レモン）	× 3-11 7-11		× 11- 8 5-11 12-13	M 0-2 G 1-4 P 38-54	3
石井 ゆきの 大山　未央（新撰組）	× 2-11 7-11	○ 8-11 11- 5 13-12		M 1-1 G 2-3 P 41-50	2

女子ダブルスＡクラス 決勝トーナメント

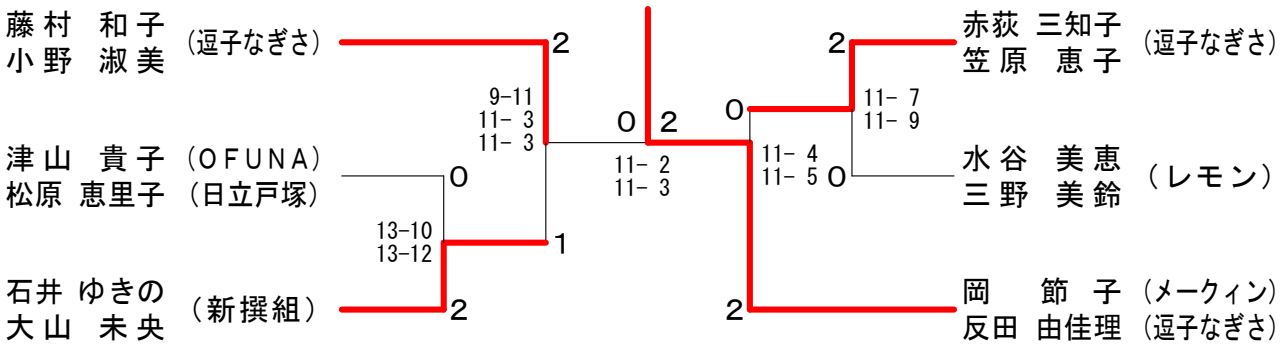

春季大会

平成１８年４月２３日　逗子アリーナ

女子シングルスＡクラス	反　田	松　原	浅　野	勝 敗	順位
反田 由佳理（逗子なぎさ）		○ 11- 9 11- 4	○ 9-11 11- 2 11- 1	M 2-0 G 4-1 P 53-27	1
松原 恵里子（日立戸塚）	× 9-11 4-11		○ 13-12 11- 2	M 1-1 G 2-2 P 37-36	2
浅野 美穂 (EASTERN TREE)	× 11- 9 2-11 1-11	× 12-13 2-11		M 0-2 G 1-4 P 28-55	3

女子シングルスＢクラス

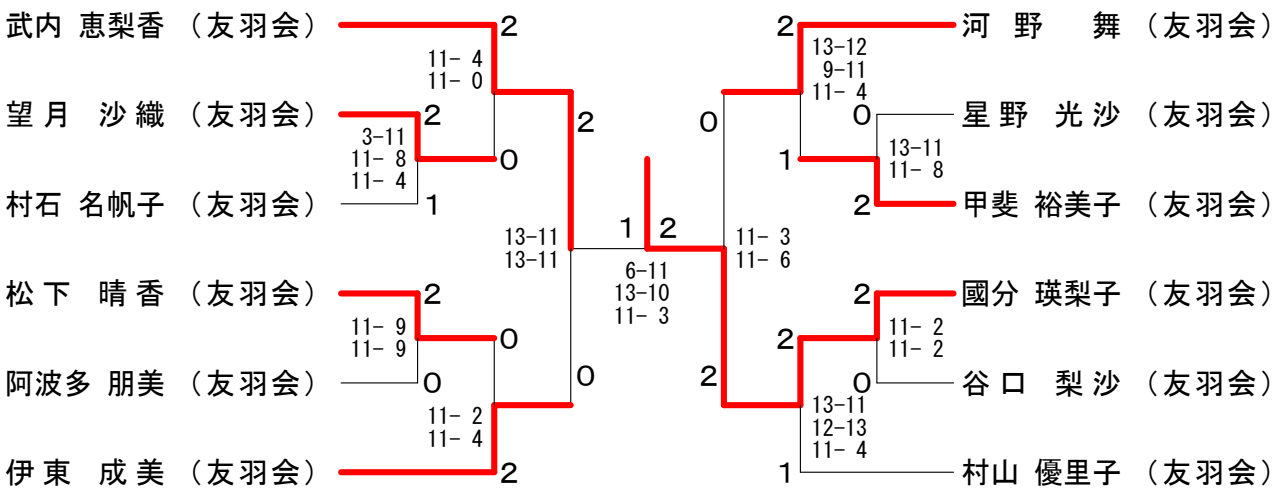

男子シングルス

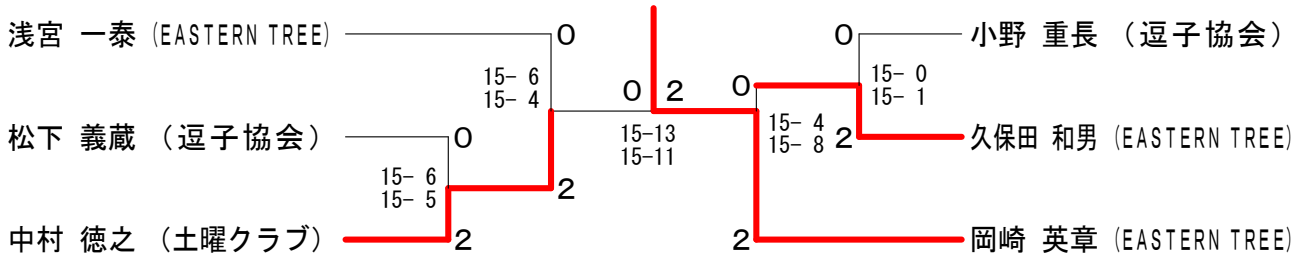

三位決定戦

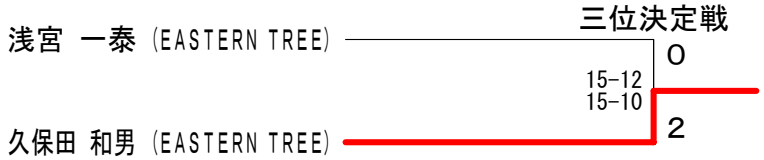

春季大会

平成１８年４月２３日　逗子アリーナ

女子ダブルスＢクラス Ａブロック		伊東 佐川	柴田 平野	田中 阿波多	里見 初谷	勝敗	順位
伊東　成美 佐川　美夏	（友羽会）		○ 11- 1 11- 2	○ 11- 1 11- 2	× 0-11 9-11	M 2-1 G 4-2 P 53-28	2
柴田　麻衣 平野　祥子	（友羽会）	× 1-11 2-11		× 7-11 2-11	× 0-11 0-11	M 0-3 G 0-6 P 12-66	4
田中　いづみ 阿波多　朋美	（友羽会）	× 1-11 2-11	○ 11- 7 11- 2		× 1-11 0-11	M 1-2 G 2-4 P 26-53	3
里見　真紀子 初谷　奈美子	（逗子なぎさ）	○ 11- 0 11- 9	○ 11- 0 11- 0	○ 11- 1 11- 0		M 3-0 G 6-0 P 66-10	1

女子ダブルスＢクラス Ｂブロック		村山 國分	角田 斉藤	村石 松下	團野 神保	勝敗	順位
村山　優里子 國分　瑛梨子	（友羽会）		○ 11- 1 11- 3	○ 11- 0 11- 2	× 0-11 0-11	M 2-1 G 4-2 P 44-28	2
角田　麻衣子 斉藤　裕美	（個人）	× 1-11 3-11		○ 7-11 11- 3 11- 8	× 0-11 0-11	M 1-2 G 2-5 P 33-66	3
村石　名帆子 松下　晴香	（友羽会）	× 0-11 2-11	× 11- 7 3-11 8-11		× 0-11 0-11	M 0-3 G 1-6 P 24-73	4
團野　明代 神保　尚子	（逗子なぎさ）	○ 11- 0 11- 0	○ 11- 0 11- 0	○ 11- 0 11- 0		M 3-0 G 6-0 P 66-0	1

女子ダブルスＢクラス Ｃブロック		山口 小林	河野 甲斐	星野 望月	鈴木 小助川	勝敗	順位
山口　順子 小林　節子	（ハイランド）		○ 11- 1 11- 1	○ 11- 0 11- 0	× 8-11 7-11	M 2-1 G 4-2 P 59-24	2
河野　舞 甲斐　裕美子	（友羽会）	× 1-11 1-11		○ 11- 9 11- 8	× 0-11 3-11	M 1-2 G 2-4 P 27-61	3
星野　光沙 望月　沙織	（友羽会）	× 0-11 0-11	× 9-11 8-11		× 0-11 2-11	M 0-3 G 0-6 P 19-66	4
鈴木　恵子 小助川　みゆき	（遊羽連） （サンフラワー）	○ 11- 8 11- 7	○ 11- 0 11- 3	○ 11- 0 11- 2		M 3-0 G 6-0 P 66-20	1

女子ダブルスＢクラス Ｄブロック		岸 武井	木村 田中	谷口 桜井	川本 上柳	勝敗	順位
岸　悦子 武井　典子	（逗子なぎさ）		○ 11- 3 11- 1	○ 11- 0 11- 0	○ 11- 7 11- 2	M 3-0 G 6-0 P 66-13	1
木村　瑠衣子 田中　千広	（友羽会）	× 3-11 1-11		× 2-11 4-11	× 1-11 0-11	M 0-3 G 0-6 P 11-66	4
谷口　梨紗 桜井　祐理	（友羽会）	× 0-11 0-11	○ 11- 2 11- 4		× 1-11 2-11	M 1-2 G 2-4 P 25-50	3
川本　明子 上柳　順子	（ハイランド）	× 7-11 2-11	○ 11- 1 11- 0	○ 11- 1 11- 2		M 2-1 G 4-2 P 53-26	2
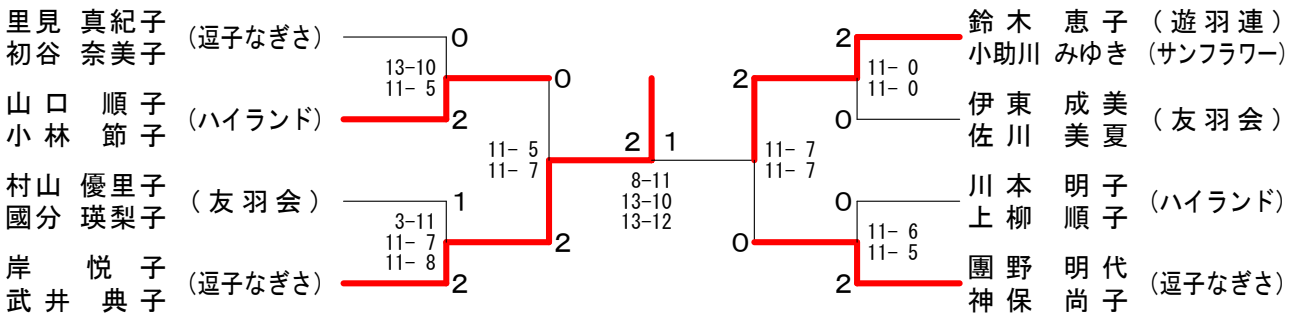
女子ダブルスＢクラス　決勝トーナメント