市民大会

平成１８年９月１７日　逗子アリーナ

中学男子シングルス

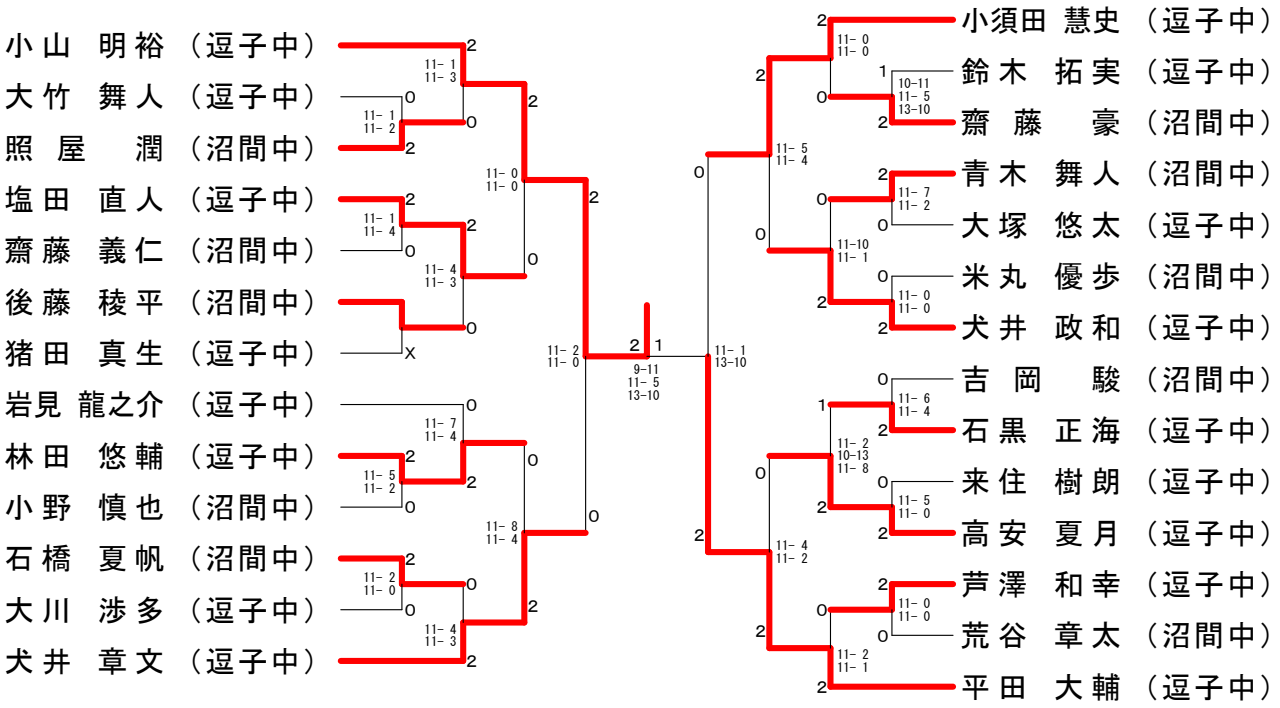

男子シングルス

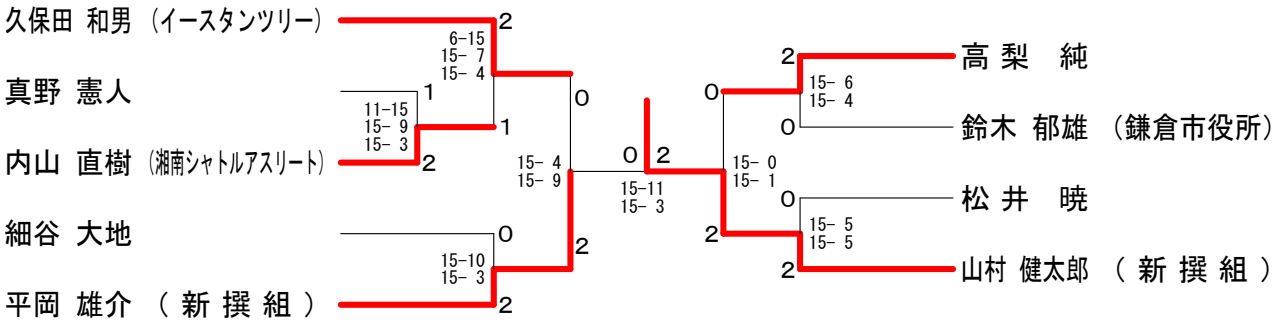

男子ダブルス Aブロック	斎信 高橋	松井 細谷	宇野 市川	神尾 内山	勝敗	順位
斎信 康太 高橋 有一 （新撰組）		○ 15- 1 15- 2	○ 15- 2 15- 4	○ 15- 6 11-15 15- 7	M 3-0 G 6-1 P 101-37	1
松井 暁 細谷 大地 （　　）	× 1-15 2-15		× 15- 7 6-15 13-15	× 5-15 2-15	M 0-3 G 1-6 P 44-97	4
宇野 幸一 市川 薫 （土曜クラブ）	× 2-15 4-15	○ 7-15 15- 6 15-13		× 9-15 12-15	M 1-2 G 2-5 P 64-94	3
神尾 浩史 （球聖会） 内山 直樹 （湘南シャトルアスリート）	× 6-15 15-11 7-15	○ 15- 5 15- 2	○ 15- 9 15-12		M 2-1 G 5-2 P 88-69	2

男子ダブルス Bブロック	鎌田 城所	真野 高梨	富田 鈴木	山村 平岡	勝敗	順位
鎌田 貴廣 城所 弘二 （TEPCO）		○ 15-13 15-11	○ 15- 3 15- 2	× 2-15 11-15	M 2-1 G 4-2 P 73-59	2
真野 憲人 高梨 純 （　　）	× 13-15 11-15		○ 15- 8 15-11	× 1-15 8-15	M 1-2 G 2-4 P 63-79	3
富田 久雄 鈴木 宏美 （池子クラブ）	× 3-15 2-15	× 8-15 11-15		× 8-15 5-15	M 0-3 G 0-6 P 37-90	4
山村 健太郎 平岡 雄介 （新撰組）	○ 15- 2 15-11	○ 15- 1 15- 8	○ 15- 8 15- 5		M 3-0 G 6-0 P 90-35	1

男子ダブルス 決勝トーナメント

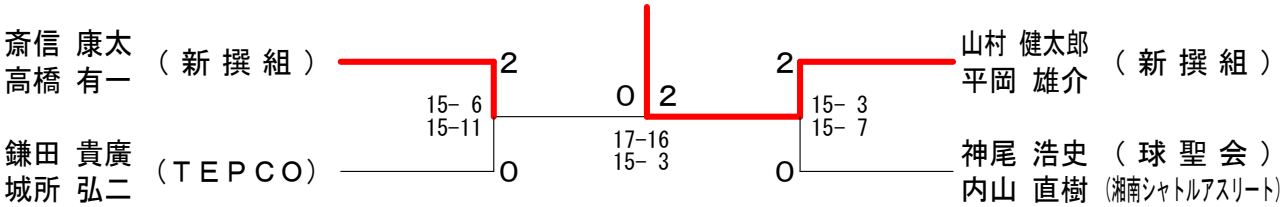

市民大会

平成１８年９月１７日　逗子アリーナ

中学女子シングルス

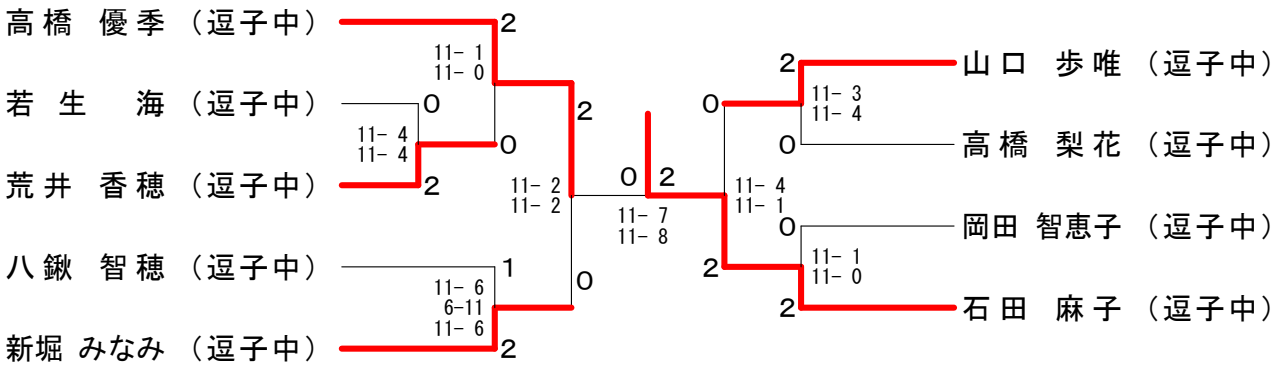

女子ダブルスAクラス A ブロック	水谷 三野	岡野 新倉	石井 大山	赤荻 反田	勝敗	順位
水谷 美恵 三野 美鈴（レモン）		○ 11- 6 11- 4	× 5-11 4-11	× 3-11 11- 7 1-11	M 1-2 G 3-4 P 46-61	3
岡野 百々枝 新倉 弥生（西部バドミントン）	× 6-11 4-11		× 4-11 3-11	× 1-11 5-11	M 0-3 G 0-6 P 23-66	4
石井 ゆきの 大山 未央（新撰組）	○ 11- 5 11- 4	○ 11- 4 11- 3		× 0-11 9-11	M 2-1 G 4-2 P 53-38	2
赤荻 三知子 反田 由佳理（逗子なぎさ）	○ 11- 3 7-11 11- 1	○ 11- 1 11- 5	○ 11- 0 11- 9		M 3-0 G 6-1 P 73-30	1

女子ダブルスAクラス B ブロック	峯尾 田中	南 遠藤	小野 笠原	勝敗	順位
峯尾 尚子 田中 邦江（レモン）		○ 11- 2 8-11 11- 4	× 2-11 7-11	M 1-1 G 2-3 P 39-39	2
南 善子 遠藤 夏南（新撰組）	× 2-11 11- 8 4-11		× 10-13 8-11	M 0-2 G 1-4 P 35-54	3
小野 淑美 笠原 恵子（逗子なぎさ）	○ 11- 2 11- 7	○ 13-10 11- 8		M 2-0 G 4-0 P 46-27	1

女子ダブルスAクラス C ブロック	関本 広島	高山 有賀	藤村 相川	勝敗	順位
関本 真央里 広島 映里（友羽会）		○ 11- 8 11- 3	○ 11- 9 11- 3	M 2-0 G 4-0 P 44-23	1
高山 望 有賀 絵美（新鮮組）	× 8-11 3-11		× 1-11 2-11	M 0-2 G 0-4 P 14-44	3
藤村 和子 相川 久美子（逗子なぎさ）	× 9-11 3-11	○ 11- 1 11- 2		M 1-1 G 2-2 P 34-25	2

女子ダブルスＡクラス 決勝トーナメント

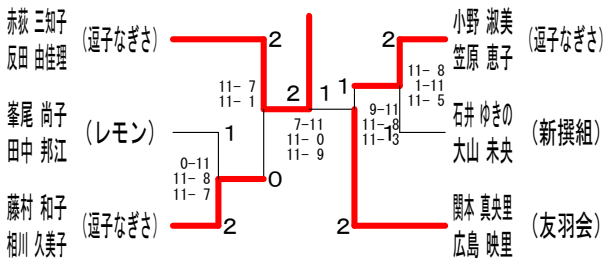

女子ダブルスBクラス A ブロック	初谷 里見	中山 宮岡	川本 上柳	勝敗	順位
初谷 奈美子 里見 真紀子（逗子なぎさ）		○ 11- 4 11- 3	○ 9-11 11- 3 11- 5	M 2-0 G 4-1 P 53-26	1
中山 きみ江 宮岡 雅子（　暁　）	× 4-11 3-11		○ 9-11 11- 5 13-11	M 1-1 G 2-3 P 40-49	2
川本 明子 上柳 順子（ハイランド）	× 11- 9 3-11 5-11	× 11- 9 5-11 11-13		M 0-2 G 2-4 P 46-64	3

女子ダブルスBクラス B ブロック	武井 新野	岸 荒木	山中 小林	勝敗	順位
武井 典子 新野 裕子（逗子なぎさ）		○ 13-10 11- 7	× 11- 7 6-11 3-11	M 1-1 G 3-2 P 44-46	2
岸 悦子 荒木 多恵子（逗子なぎさ）	× 10-13 7-11		× 3-11 6-11	M 0-2 G 0-4 P 26-46	3
山中 湯実子 小林 節子（ハイランド）	○ 7-11 11- 6 11- 3	○ 11- 3 11- 6		M 2-0 G 4-1 P 51-29	1

女子ダブルスBクラス C ブロック	神保 宮澤	ジョイナー 相澤	鈴木 下山	勝敗	順位
神保 尚子 宮澤 久美（逗子なぎさ）		○ 11- 1 11- 1	× 6-11 12-13	M 1-1 G 2-2 P 40-26	2
ジョイナー 亜紀子 相澤 澄江（ハイランド）	× 1-11 1-11		× 0-11 1-11	M 0-2 G 0-4 P 3-44	3
鈴木 ひとみ 下山 安寿美（逗子なぎさ）	○ 11- 6 13-12	○ 11- 0 11- 1		M 2-0 G 4-0 P 46-19	1
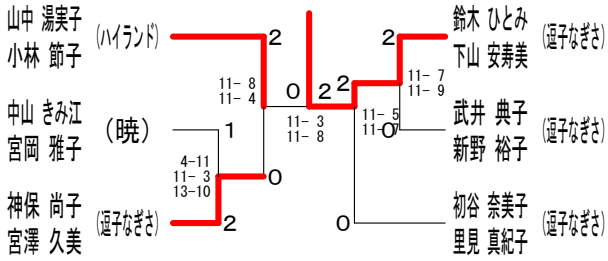
女子ダブルスＢクラス 決勝トーナメント