秋季バドミントン大会

平成２０年１１月２日　逗子アリーナ

男子シングルスＡクラス

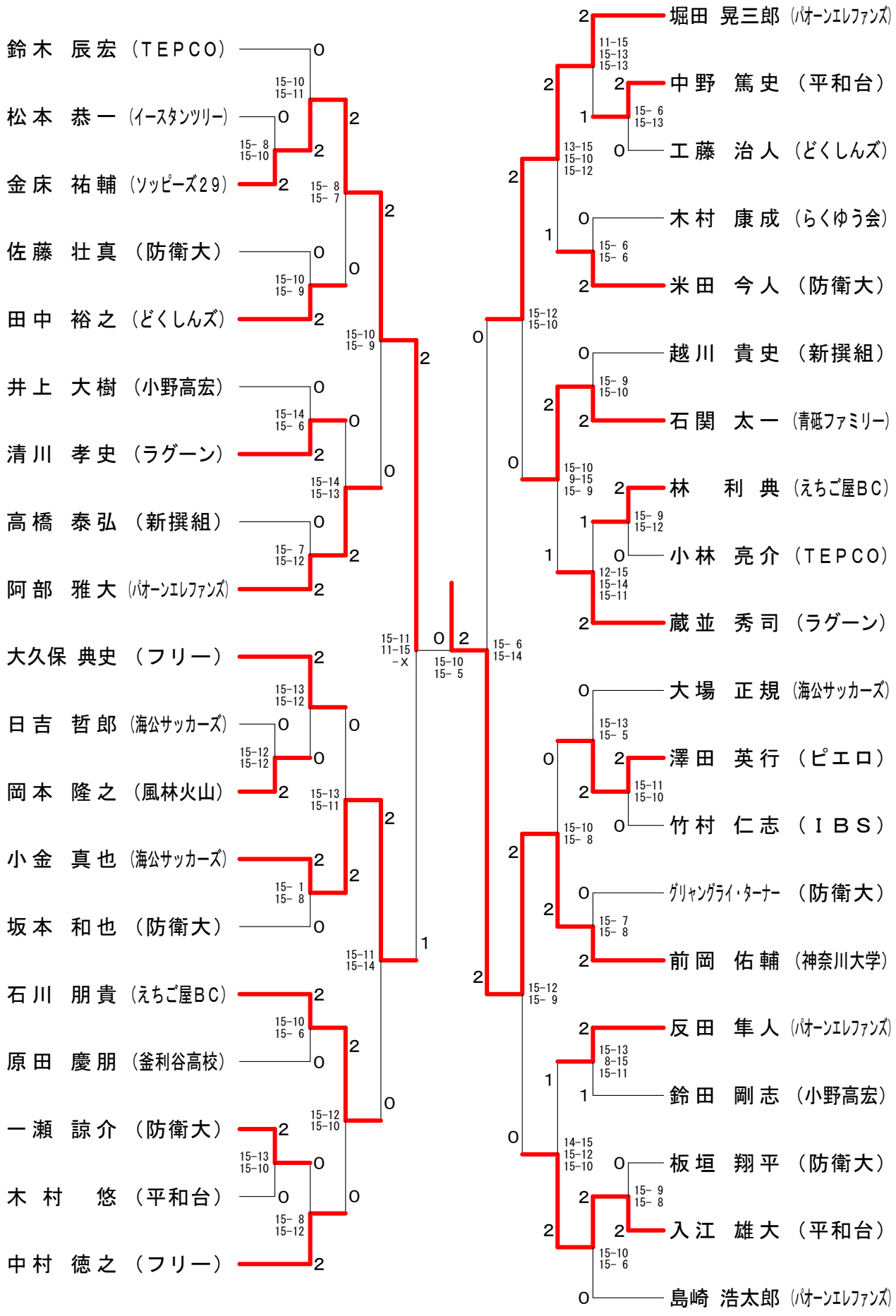

秋季バドミントン大会

平成２０年１１月２日　逗子アリーナ

男子シングルスＢクラス

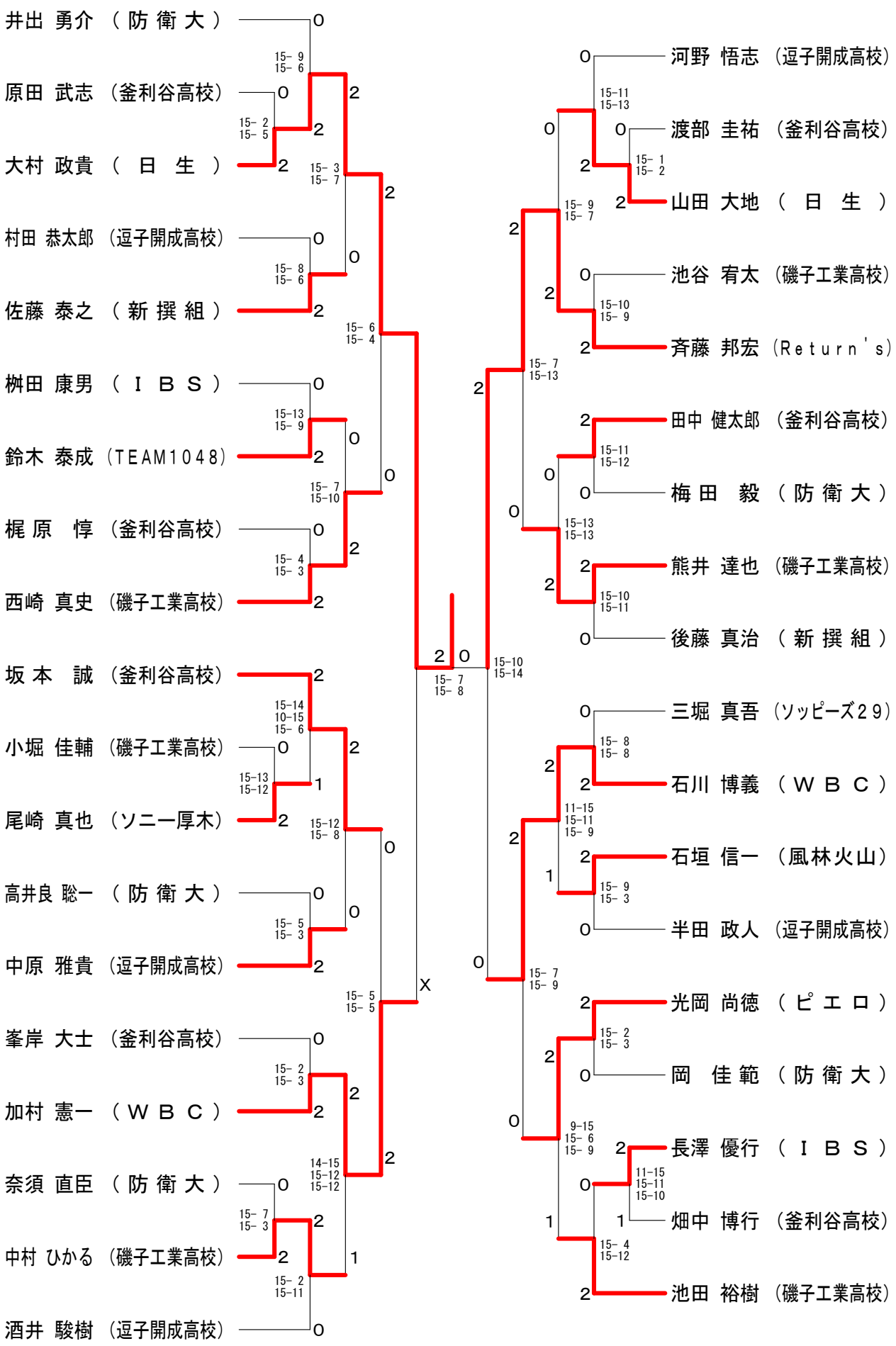

秋季バドミントン大会

平成２０年１１月２日　逗子アリーナ

男子ダブルスAクラス A	清川 蔵並	池田 西崎	井上 鈴田	勝 敗	順位
清川 孝史 蔵並 秀司 （ラグーン）		○ 15- 7 15- 6	○ 15- 9 15-14	M 2-0 G 4-0 P 60-36	1
池田 裕樹 西崎 真史 （磯子工業高校）	× 7-15 6-15		○ 4-15 15- 8 15-12	M 1-1 G 2-3 P 47-65	2
井上 大樹 鈴田 剛志 （小野 高宏）	× 9-15 14-15	× 15- 4 8-15 12-15		M 0-2 G 1-4 P 58-64	3

男子ダブルスAクラス B	増渕 代重	加村 清水	澤田 光岡	勝 敗	順位
増渕 貴行 代重 拓郎 （逗子駿台クラブ）		○ 15- 5 9-15 15-12	○ 14-15 15- 8 15- 8	M 2-0 G 4-2 P 83-63	1
加村 憲一 清水 俊行 （ＷＢＣ）	× 5-15 15- 9 12-15		× 9-15 9-15	M 0-2 G 1-4 P 50-69	3
澤田 英行 光岡 尚徳 （ピエロ）	× 15-14 8-15 8-15	○ 15- 9 15- 9		M 1-1 G 3-2 P 61-62	2

男子ダブルスAクラス C	日吉 大場	米田 一瀬	中村 大久保	勝 敗	順位
日吉 哲郎 大場 正規 （海公サッカーズ）		○ 15-10 15-14	× 11-15 12-15	M 1-1 G 2-2 P 53-54	2
米田 今人 一瀬 諒介 （防衛大学校）	× 10-15 14-15		× 5-15 15-14 8-15	M 0-2 G 1-4 P 52-74	3
中村 徳之 大久保 典史 （フリー）	○ 15-11 15-12	○ 15- 5 14-15 15- 8		M 2-0 G 4-1 P 74-51	1

男子ダブルスAクラス D	八木橋 高橋	木村 中野	石川 斉藤	勝 敗	順位
八木橋 洋 高橋 泰弘 （新撰組）		○ 15- 9 15-12	○ 15-14 5-15 15-10	M 2-0 G 4-1 P 65-60	1
木村 悠 中野 篤史 （平和台）	× 9-15 12-15		× 5-15 5-15	M 0-2 G 0-4 P 31-60	3
石川 博義 斉藤 義和 （ＷＢＣ）	× 14-15 15- 5 10-15	○ 15- 5 15- 5		M 1-1 G 3-2 P 69-45	2

男子ダブルスAクラス E	中口 福森	佐藤 板垣	小金 中森	勝 敗	順位
中口 竜郎 福森 裕 （逗子駿台クラブ）		○ 15- 8 15- 3	○ 15- 9 11-15 15- 6	M 2-0 G 4-1 P 71-41	1
佐藤 壮真 板垣 翔平 （防衛大学校）	× 8-15 3-15		× 5-15 10-15	M 0-2 G 0-4 P 26-60	3
小金 真也 中森 健太郎 （海公サッカーズ）	× 9-15 15-11 6-15	○ 15- 5 15-10		M 1-1 G 3-2 P 60-56	2

男子ダブルスAクラス F	反田 島崎	斉藤 入江	田中 石関	勝 敗	順位
反田 隼人 島崎 浩太郎 （パオーンエレファンズ）		○ 10-15 15-13 15-13	○ 14-15 15-12 15-12	M 2-0 G 4-2 P 84-80	1
斉藤 邦宏 入江 雄大 （Ｒｅｔｕｒｎ's）	× 15-10 13-15 13-15		○ 15-14 15-11	M 1-1 G 3-2 P 71-65	2
田中 一也 （　　） 石関 太一 （青砥ファミリー）	× 15-14 12-15 12-15	× 14-15 11-15		M 0-2 G 1-4 P 64-74	3

男子ダブルスAクラス G	鈴木 小林	幸野 長田	竹村 桝田	勝 敗	順位
鈴木 辰宏 小林 亮介 （ＴＥＰＣＯ）		○ 15- 9 15- 7	○ 15- 7 15-10	M 2-0 G 4-0 P 60-33	1
幸野 孝亮 長田 英 （New Fellows）	× 9-15 7-15		○ 15- 9 15-14	M 1-1 G 2-2 P 46-53	2
竹村 仁志 桝田 康男 （ＩＢＳ）	× 7-15 10-15	× 9-15 14-15		M 0-2 G 0-4 P 40-60	3

男子ダブルスAクラス H	堀田 阿部	前岡 田中	田中 工藤	勝 敗	順位
堀田 晃三郎 阿部 雅大 （パオーンエレファンズ）		× 6-15 15-10 8-15	○ 15-11 14-15 15- 4	M 1-1 G 3-3 P 73-70	2
前岡 佑輔 田中 翔吾 （神奈川大学）	○ 15- 6 10-15 15- 8		○ 15- 7 15- 7	M 2-0 G 4-1 P 70-43	1
田中 裕之 工藤 治人 （どくしんズ）	× 11-15 15-14 4-15	× 7-15 7-15		M 0-2 G 1-4 P 44-74	3

男子ダブルスＡクラス 決勝トーナメント

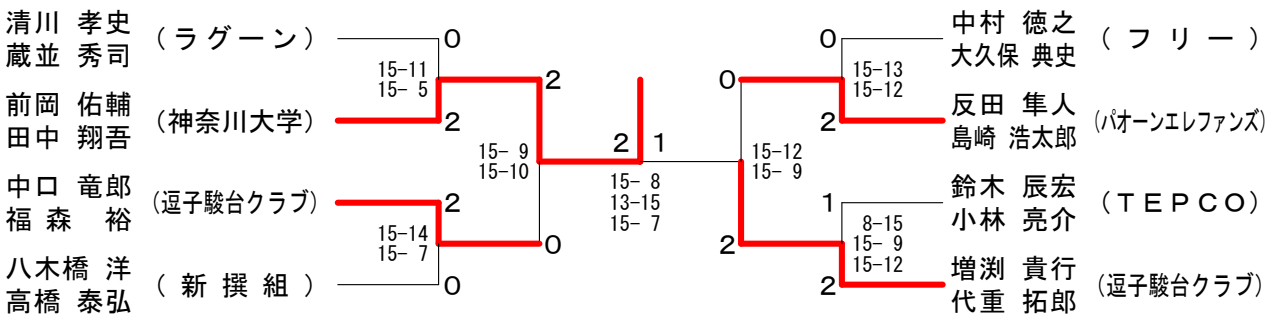

秋季バドミントン大会

平成２０年１１月２日　逗子アリーナ

男子ダブルスBクラス A

		赤坂 村上	後藤 折笠	河野 酒井	勝敗	順位
赤坂 芳浩 村上 直哉	(TEAM1048)		○ 15- 9 15-14	○ 15- 7 15- 4	M 2-0 G 4-0 P 60-34	1
後藤 真治 折笠 政明	(新撰組)	× 9-15 14-15		○ 15-11 15- 9	M 1-1 G 2-2 P 53-50	2
河野 悟志 酒井 駿樹	(逗子開成高校)	× 7-15 4-15	× 11-15 9-15		M 0-2 G 0-4 P 31-60	3

男子ダブルスBクラス B

		新井田 鈴木	石垣 岡本	松本 永田	勝敗	順位
新井田 晃 鈴木 泰成	(TEAM1048)		× 13-15 13-15	○ 8-15 15- 9 15- 5	M 1-1 G 2-3 P 64-59	2
石垣 信一 岡本 隆之	(風林火山)	○ 15-13 15-13		○ 15-14 15- 6	M 2-0 G 4-0 P 60-46	1
松本 力 永田 博	(沢山同好会)	× 15- 8 9-15 5-15	× 14-15 6-15		M 0-2 G 1-4 P 49-68	3

男子ダブルスBクラス C

		中村 加藤	金床 三堀	神尾 松本	勝敗	順位
中村 治之 加藤 大済	(ガチンコclub)		× 0-15 6-15	× 12-15 10-15	M 0-2 G 0-4 P 28-60	3
金床 祐輔 三堀 真吾	(ソッピーズ29)	○ 15- 0 15- 6		○ 15- 7 12-15 15-12	M 2-0 G 4-1 P 72-40	1
神尾 浩史 松本 恭一	(球聖会) (イースタンツリー)	○ 15-12 15-10	× 7-15 15-12 12-15		M 1-1 G 3-2 P 64-64	2

男子ダブルスBクラス D

		中村 及川	大和 元島	田沼 羽隅	勝敗	順位
中村 将也 及川 芳樹	(海自横須賀)		○ 15-14 15- 6	× 9-15 15-14 8-15	M 1-1 G 3-2 P 62-64	2
大和 靖武 元島 康史	(フライデークラブ)	× 14-15 6-15		× 8-15 4-15	M 0-2 G 0-4 P 32-60	3
田沼 靖朗 羽隅 弘治	(逗子クラブ)	○ 15- 9 14-15 15- 8	○ 15- 8 15- 4		M 2-0 G 4-1 P 74-44	1

男子ダブルスBクラス E

		横山 高橋	原田 峯岸	吉田 川崎	勝敗	順位
横山 繁昭 高橋 東吾	(海自横須賀)		○ 15-13 15- 9	○ 15- 9 15- 7	M 2-0 G 4-0 P 60-38	1
原田 慶朋 峯岸 大士	(釜利谷高校)	× 13-15 9-15		○ 15-10 15-12	M 1-1 G 2-2 P 52-52	2
吉田 美佐雄 川崎 二郎	(フライデークラブ)	× 9-15 7-15	× 10-15 12-15		M 0-2 G 0-4 P 38-60	3

男子ダブルスBクラス F

		星奈 藍	坂本 田中	岡 井出	勝敗	順位
星奈 一将 藍 良太	(海自横須賀)		× 2-15 3-15	× 2-15 9-15	M 0-2 G 0-4 P 16-60	3
坂本 誠 田中 健太郎	(釜利谷高校)	○ 15- 2 15- 3		○ 15-11 15- 5	M 2-0 G 4-0 P 60-21	1
岡 佳範 井出 勇介	(防衛大学校)	○ 15- 2 15- 9	× 11-15 5-15		M 1-1 G 2-2 P 46-41	2

男子ダブルスBクラス G

		中村 池谷	畑中 梶原	奈須 坂本	勝敗	順位
中村 ひかる 池谷 宥太	(磯子工業高校)		○ 15-10 15- 4	○ 15- 6 15-13	M 2-0 G 4-0 P 60-33	1
畑中 博行 梶原 惇	(釜利谷高校)	× 10-15 4-15		× 8-15 15-14 8-15	M 0-2 G 1-4 P 45-74	3
奈須 直臣 坂本 和也	(防衛大学校)	× 6-15 13-15	○ 15- 8 14-15 15- 8		M 1-1 G 2-3 P 63-61	2

男子ダブルスBクラス H

		熊井 小堀	原田 渡部	梅田 高井良	勝敗	順位
熊井 達也 小堀 佳輔	(磯子工業高校)		○ 15-12 15-11	○ 15- 5 15- 5	M 2-0 G 4-0 P 60-33	1
原田 武志 渡部 圭祐	(釜利谷高校)	× 12-15 11-15		○ 15- 7 15- 4	M 1-1 G 2-2 P 53-41	2
梅田 毅 高井良 聡	(防衛大学校)	× 5-15 5-15	× 7-15 4-15		M 0-2 G 0-4 P 21-60	3

男子ダブルスBクラス I

		中原 半田	越川 佐藤	鈴木 松下	勝敗	順位
中原 雅貴 半田 政人	(逗子開成高校)		× 10-15 4-15	× 15-13 7-15 7-15	M 0-2 G 1-4 P 43-73	3
越川 貴史 佐藤 泰之	(新撰組)	○ 15-10 15- 4		○ 15-14 15- 5	M 2-0 G 4-0 P 60-33	1
鈴木 郁雄 松下 義蔵	(逗子駿台クラブ) (フリー)	○ 13-15 15- 7 15- 7	× 14-15 5-15		M 1-1 G 2-3 P 62-59	2

男子ダブルスBクラス 決勝トーナメント

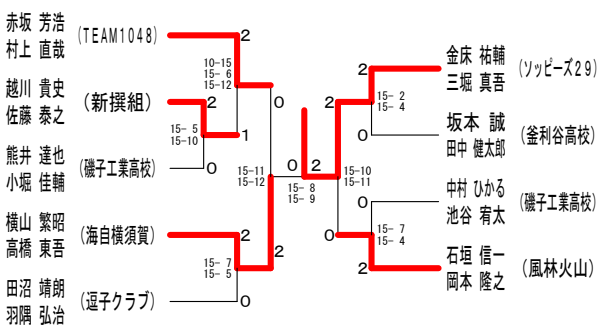

秋季バドミントン大会

平成２０年１１月２日　逗子アリーナ

女子ダブルスＡクラスＡ		黒川 中側	石井 仲村	並木 笠原	新里 松原	勝敗	順位
黒川 利枝 中側 真希	（ＷＢＣ）		○ 15-10 15-13	○ 15-11 15- 9	○ 15- 8 15- 5	M 3-0 G 6-0 P 90-56	1
石井 ゆきの 仲村 あすか	（新撰組）	× 10-15 13-15		× 15-11 13-15 13-15	○ 13-15 15- 3 15-14	M 1-2 G 3-5 P 107-103	3
並木 茂子 笠原 恵子	（逗子なぎさ）	× 11-15 9-15	○ 11-15 15-13 15-13		○ 15-11 15- 9	M 2-1 G 4-3 P 91-91	2
新里 照美 松原 恵理子	（チェリー） （フリー）	× 8-15 5-15	× 15-13 3-15 14-15	× 11-15 9-15		M 0-3 G 1-6 P 65-103	4

女子ダブルスＡクラスＢ		島村 石井	野上 荒川	赤荻 反田	佐藤 斉藤	勝敗	順位
島村 友紀子 石井 泉子	（湘南Ｂ・Ｃ・Ｓ）		○ 15- 7 15- 6	○ 15-10 15-14	○ 15- 5 15- 5	M 3-0 G 6-0 P 90-47	1
野上 宏子 荒川 由美子	（ピクルス） （グローアップ）	× 7-15 6-15		× 14-15 15-14 9-15	○ 15- 5 15- 9	M 1-2 G 3-4 P 81-88	3
赤荻 三知子 反田 由佳理	（逗子なぎさ）	× 10-15 14-15	○ 15-14 14-15 15- 9		○ 15- 8 15- 7	M 2-1 G 4-3 P 98-83	2
佐藤 佐智子 斉藤 靖子	（アビス）	× 5-15 5-15	× 5-15 9-15	× 8-15 7-15		M 0-3 G 0-6 P 39-90	4

女子ダブルスＡクラスＣ		中側 福田	小野 皆川	萩生田 新谷	杉森 高梨	勝敗	順位
中側 亜希 福田 壽珠	（ＷＢＣ）		○ 10-15 15- 7 15-10	○ 15-11 13-15 15- 7	○ 15-12 15-14	M 3-0 G 6-2 P 113-91	1
小野 淑美 皆川 美穂	（逗子なぎさ） （逗子駿台クラブ）	× 15-10 7-15 10-15		○ 6-15 15-12 15- 4	○ 15-12 15- 9	M 2-1 G 5-3 P 98-92	2
萩生田 直美 新谷 徳子	（あいす屋Ｓｉｓｔｅｒｓ）	× 11-15 15-13 7-15	× 15- 6 12-15 4-15		○ 15- 7 15-12	M 1-2 G 4-4 P 94-98	3
杉森 泰子 高梨 ミチ子	（アカシヤ）	× 12-15 14-15	× 12-15 9-15	× 7-15 12-15		M 0-3 G 0-6 P 66-90	4

女子ダブルスＡクラスＤ		佐藤 川口	小池 佐々木	土屋 矢野	峯尾 田中	高橋 加藤	勝敗	順位
佐藤 紀代子 川口 由美子	（アビス）		○ 6-15 15-14 15-11	○ 15- 9 15-13	○ 15- 7 15-11	× 15-13 8-15 3-15	M 3-1 G 7-3 P 122-123	2
小池 敦子 佐々木 智美	（あいす屋Ｓｉｓｔｅｒｓ）	× 15- 6 14-15 11-15		○ 15- 9 8-15 15- 7	○ 15- 7 15- 7	× 8-15 15- 7 8-15	M 2-2 G 6-5 P 139-118	3
土屋 恵 矢野 愛美	（New Fellows）	× 9-15 13-15	× 9-15 15- 8 7-15		○ 15-11 15-10	× 5-15 6-15	M 1-3 G 3-6 P 94-119	4
峯尾 尚子 田中 邦江	（レモン）	× 7-15 11-15	× 7-15 7-15	× 11-15 10-15		× 9-15 12-15	M 0-4 G 0-8 P 74-120	5
高橋 春菜 加藤 祐美	（ＯＢＣ）	○ 13-15 15- 8 15- 3	○ 15- 8 7-15 15- 8	○ 15- 5 15- 6	○ 15- 9 15-12		M 4-0 G 8-2 P 140-89	1

女子ダブルスＡクラス 決勝トーナメント

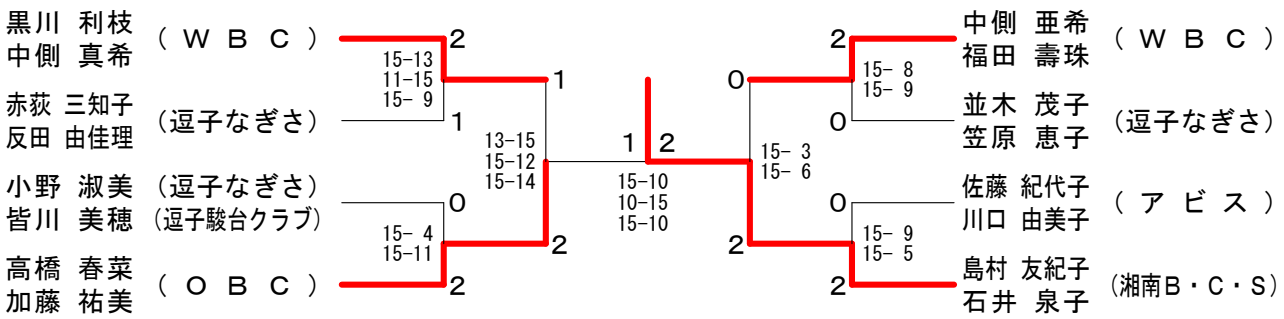

秋季バドミントン大会

平成２０年１１月２日　逗子アリーナ

女子ダブルスＢクラスＡ	小林 相澤	加村 清水	濱路 浜野	新野 里見	勝敗	順位
小林　節子 相澤　澄江（ハイランド）		× 15-12 12-15 5-15	× 8-15 12-15	× 5-15 9-15	M 0-3 G 1-6 P 66-102	4
加村　小夜子 清水　依子（ＷＢＣ）	○ 12-15 15-12 15- 5		○ 15- 7 -X	× 13-15 15-10 10-15	M 2-1 G 5-3 P 95-79	2
濱路　美帆 浜野　千晶（ガチンコｃｌｕｂ）	○ 15- 8 15-12	× 7-15 X-		× 6-15 9-15	M 1-2 G 2-4 P 52-65	3
新野　裕子 里見　真紀子（逗子なぎさ）	○ 15- 5 15- 9	○ 15-13 10-15 15-10	○ 15- 6 15- 9		M 3-0 G 6-1 P 100-67	1

女子ダブルスＢクラスＢ	川本 原	盛田 梶ヶ谷	後藤 塩原	武井 宮澤	勝敗	順位
川本　明子 原　紀江（ハイランド）		○ 15- 6 15- 7	○ 15- 8 15-12	× 7-15 6-15	M 2-1 G 4-2 P 73-63	2
盛田　春江 梶ヶ谷　恵理子（鷹取ＢＣ）	× 6-15 7-15		○ 15- 4 15- 8	× 3-15 11-15	M 1-2 G 2-4 P 57-72	3
後藤　みどり 塩原　麻友美（ガチンコｃｌｕｂ）	× 8-15 12-15	× 4-15 8-15		× 4-15 9-15	M 0-3 G 0-6 P 45-90	4
武井　典子 宮澤　久美（逗子なぎさ）	○ 15- 7 15- 6	○ 15- 3 15-11	○ 15- 4 15- 9		M 3-0 G 6-0 P 90-40	1

女子ダブルスＢクラス 決勝トーナメント

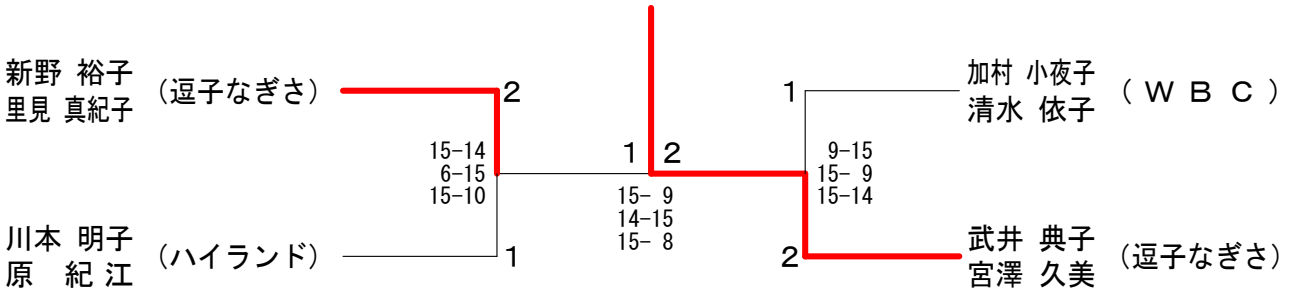

女子ダブルスＣクラス	石川 高居	茂木 徳田	正木 岡本	小熊 真山	勝敗	順位
石川　美佳 高居　里子（海自横須賀）		× 4-15 5-15	× 10-15 15-14 14-15	× 11-15 9-15	M 0-3 G 1-6 P 68-104	4
茂木　明美 徳田　真知子（まあちゃんず）	○ 15- 4 15- 5		○ 15-10 15- 5	○ 15- 8 15- 8	M 3-0 G 6-0 P 90-40	1
正木　ゆうろ 岡本　望実（釜利谷高校）	○ 15-10 14-15 15-14	× 10-15 5-15		× 13-15 13-15	M 1-2 G 2-5 P 85-99	3
小熊　久美子（ハイランド） 真山　摩美（レモン）	○ 15-11 15- 9	× 8-15 8-15	○ 15-13 15-13		M 2-1 G 4-2 P 76-76	2
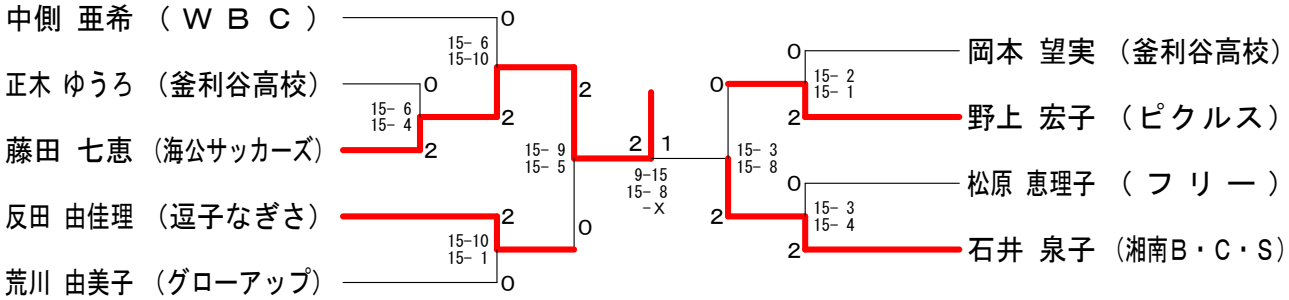
女子シングルス