第11回置賜小学生バドミントン大会　2005/7/17　長井市総合体育館

種　目	優　勝	準優勝	三　位		参加数
男子団体	長井 バドミントンＪ･Ｓ･Ｃ	米沢南部 バドミントンスポ少	広幡 スポーツ少年団	愛宕ディオ バドミントンスポ少	4
女子団体	長井 バドミントンＪ･Ｓ･Ｃ	米沢南部 バドミントンスポ少	広幡 スポーツ少年団	白鷹スクール	6
４年生以下 男子単	高橋雅幸 (長井ＪＳＣ)	菊地琢真 (長井ＪＳＣ)	荒木 凌 (長井ＪＳＣ)	熊谷成也 (長井ＪＳＣ)	１３
５年生以下 男子単	海和俊亮 (米沢南部)	矢作和也 (米沢南部)	島貫誠也 (広幡少年団)	遠藤恭平 (愛宕ディオ)	9
６年生以下 男子単	横澤駿介 (長井ＪＳＣ)	大竹慎吾 (米沢南部)	須貝慎吾 (愛宕ディオ)	高橋 司 (長井ＪＳＣ)	１１
４年生以下 女子単	多田有実 (米沢南部)	鈴木彩代 (長井ＪＳＣ)	色摩文佳 (広幡少年団)	多田愛利 (米沢南部)	３０
５年生以下 女子単	長谷川和音 (白鷹スクール)	舩山里穂 (白鷹スクール)	鈴木未翔 (長井ＪＳＣ)	大橋明佳 (広幡少年団)	8
６年生以下 女子単	安部沙希子 (長井ＪＳＣ)	八木いぶ芽 (長井ＪＳＣ)	後藤早姫 (米沢南部)	鈴木友唯 (長井ＪＳＣ)	２３
４年生以下 男子複	高橋雅幸 菊地琢真 (長井ＪＳＣ)	荒木 凌 熊谷成也 (長井ＪＳＣ)	朝倉直輝 小野恭輔 (愛宕ディオ)	横山竜海 牛沢晴也 (長井ＪＳＣ)	6
５年生以下 男子複	海和俊亮 奥山 優 (米沢南部)	矢作和也 小関真司 (米沢南部)	斉藤大地 青木裕太郎 (広幡少年団)	塚本雄大 斎藤耀佑 (長井ＪＳＣ)	4
６年生以下 男子複	横澤駿介 高橋 司 (長井ＪＳＣ)	須貝慎吾 佐東 駿 (愛宕ディオ)	朝倉拓哉 遠藤恭平 (愛宕ディオ)	大竹慎吾 松隈裕世 (米沢南部)	6
４年生以下 女子複	鈴木彩代 八木瑞月 (長井ＪＳＣ)	色摩文佳 斉藤 桜 (広幡少年団)	安部優衣子 多田愛利 (米沢南部)	金田葉月 鈴木博子 (白鷹スクール)	１２
５年生以下 女子複	長谷川和音 舩山里穂 (白鷹スクール)	伊藤諭希 松橋由依 (米沢南部)	鈴木礼佳 小関優奈 (米沢南部)	若月結依 平間愛子 (愛宕ディオ)	5
６年生以下 女子複	八木いぶ芽 鈴木友唯 (長井ＪＳＣ)	安部沙希子 平 彩花 (長井ＪＳＣ･白鷹スクール)	大山彩加 釜神朱音 (愛宕ディオ)	後藤早姫 鈴木彩香 (米沢南部)	１４
低学年 オープン単	三上香菜 (米沢南部)	宍戸伸弥 (広幡少年団)	佐藤愛美 (米沢エンジェル)	小関里奈 (米沢エンジェル)	３３
高学年 オープン単	小形優子 (白鷹スクール)	茨木志穂 (白鷹スクール)	渡部里南 (米沢エンジェル)	菅原香織 (白鷹スクール)	１５

第11回置賜小学生バドミントン大会（団体戦）

平成１７年７月１７日

男子団体

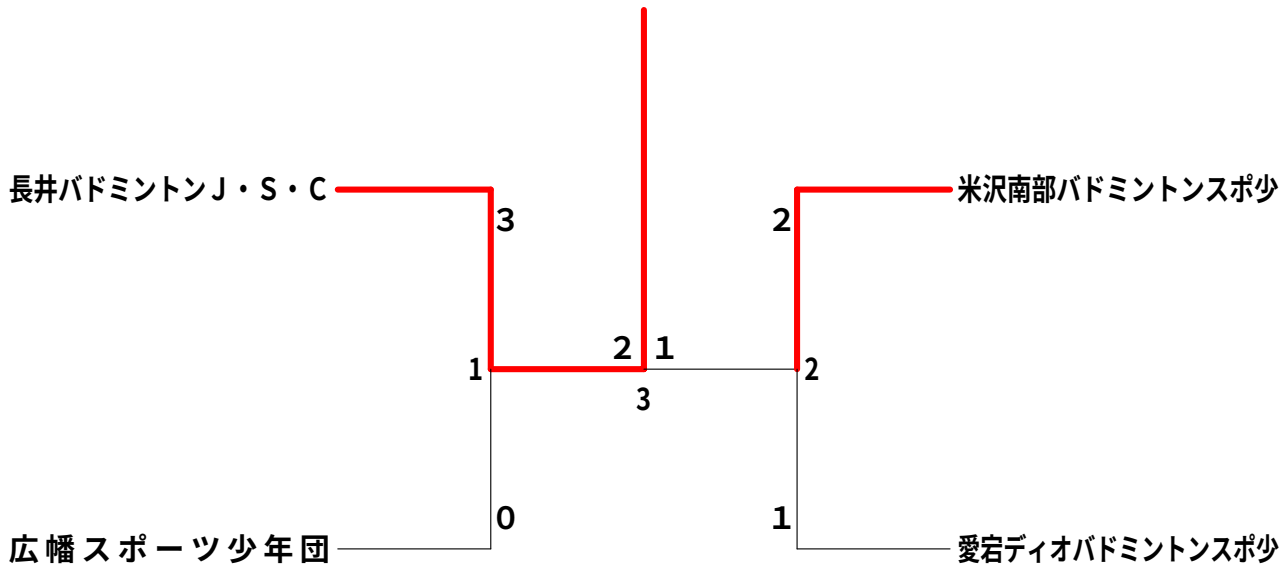

女子団体

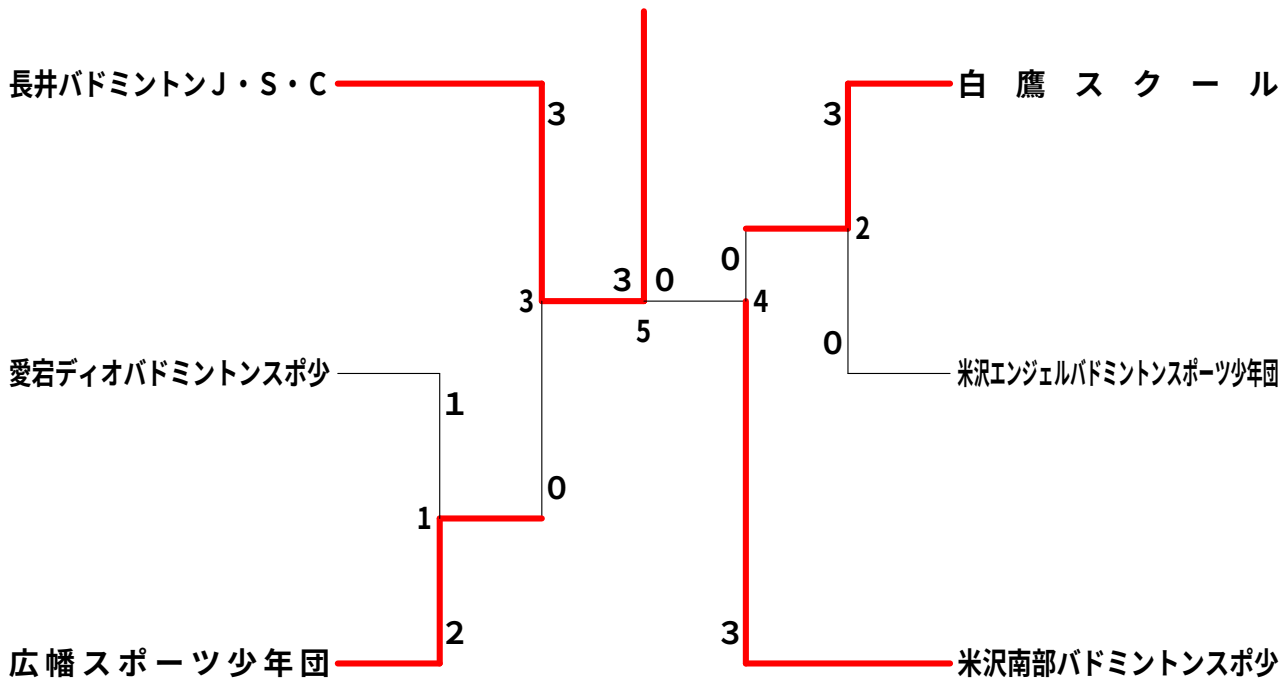

第11回置賜小学生バドミントン大会（団体戦）　平成１７年７月１７日　長井市総合体育館　男子団体

試合番号 MT－1

長井バドミントンJ・S・C　３－０　広幡スポーツ少年団

高橋雅幸 菊地琢真	2	9- 3 9- 0	0	斉藤大地 青木裕太郎
塚本雄大 小野塚直朗	2	9- 2 9- 0	0	島貫誠也 宍戸伸弥
高橋　司	2	9- 0 9- 3	0	宍戸　翼

試合番号 MT－2

米沢南部バドミントンスポ少　２－１　愛宕ディオバドミントンスポ少

大竹慎吾 海和俊亮	2	9- 7 9- 1	0	佐東　駿 朝倉拓哉
奥山　優 矢作和也	2	9- 3 9- 7	0	遠藤恭平 小野恭輔
松隈裕世	0	6- 9 2- 9	2	須貝慎吾

試合番号 MT－3

長井バドミントンJ・S・C　２－１　米沢南部バドミントンスポ少

高橋雅幸 菊地琢真	2	9- 3 9- 4	0	大竹慎吾 海和俊亮
熊谷成也 荒木　凌	0	4- 9 7- 9	2	奥山　優 矢作和也
横澤駿介	2	9- 0 9- 0	0	小関真司

第11回置賜小学生バドミントン大会（団体戦）　平成１７年７月１７日　長井市総合体育館　女子団体

試合番号 WT－1

広幡スポーツ少年団　２－１　愛宕ディオバドミントンスポ少

堀米早織 斉藤　桜	0	1- 9 3- 9	2	伊藤舞弥 大山彩加
吉田麻優 大橋明佳	2	3- 9 9- 4 9- 7	1	釜神朱音 高野佐優理
色摩文佳	2	9- 0 9- 0	0	伊藤　采

試合番号 WT－2

白鷹スクール　３－０　米沢エンジェルバドミントンスポーツ少年団

長谷川和音 舩山里穂	2	9- 3 9- 0	0	安部美里 横山瑞果
梅津　遥 鈴木優子	2	9- 7 9- 4	0	金子侑里香 鈴木若菜
平　彩花	2	9- 2 9- 0	0	井上　和

試合番号 WT－3

長井バドミントンJ・S・C　３－０　広幡スポーツ少年団

八木いぶ芽 鈴木彩代	2	9- 0 9- 1	0	堀米早織 斉藤　桜
鈴木友唯 八木瑞月	2	9- 1 9- 1	0	吉田麻優 大橋明佳
安部沙希子	2	9- 1 9- 3	0	色摩文佳

試合番号 WT－4

米沢南部バドミントンスポ少　３－０　白鷹スクール

後藤早姫 鈴木彩香	2	9- 7 9- 7	0	長谷川和音 舩山里穂
小関優奈 鈴木礼佳	2	9- 6 9- 3	0	鈴木優子 梅津　遥
多田有実	2	9- 0 9- 0	0	平　彩花

試合番号 WT－5

長井バドミントンJ・S・C　３－０　米沢南部バドミントンスポ少

安部沙希子 鈴木友唯	2	9- 2 9- 3	0	後藤早姫 鈴木彩香
鈴木彩代 八木瑞月	2	9- 4 9- 4	0	小関優奈 鈴木礼佳
八木いぶ芽	2	9- 1 9- 0	0	多田有実

第11回置賜小学生バドミントン大会（個人戦）

平成１７年７月１７日

４年生以下男子シングルス

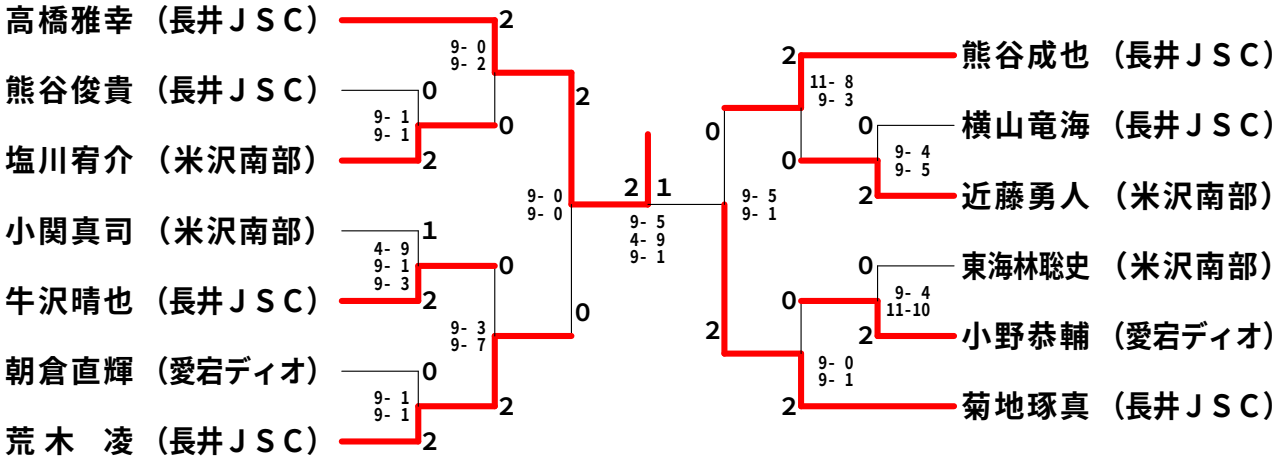

５年生以下男子シングルス

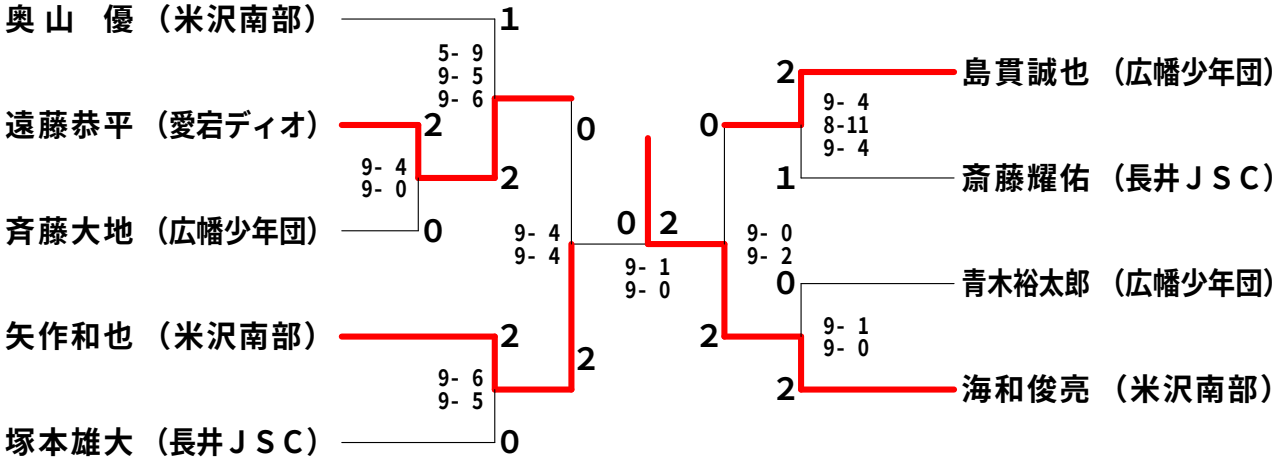

６年生以下男子シングルス

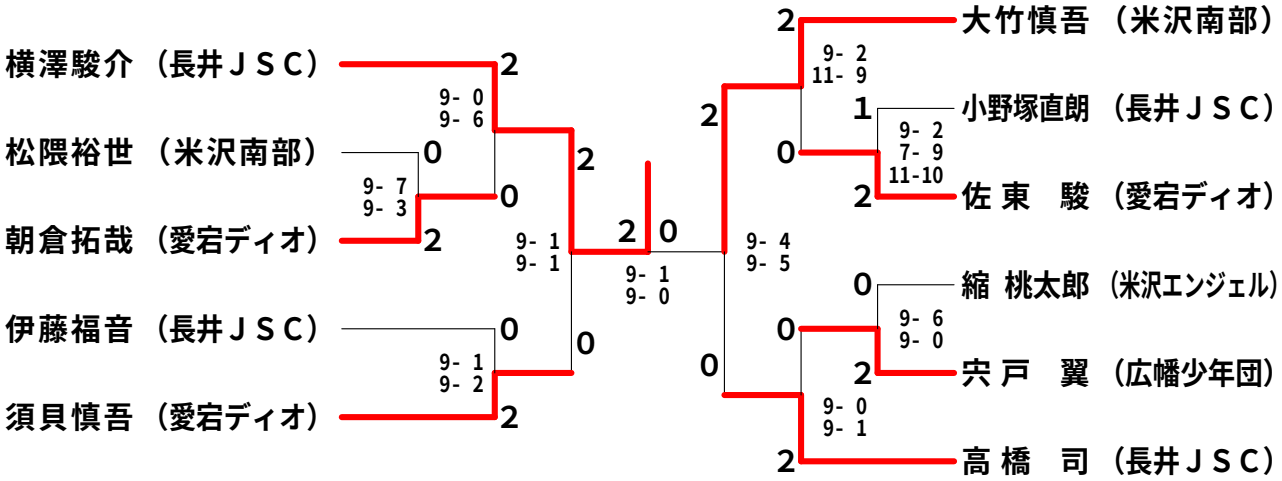

第11回置賜小学生バドミントン大会（個人戦）

平成１７年７月１７日

４年生以下女子シングルス

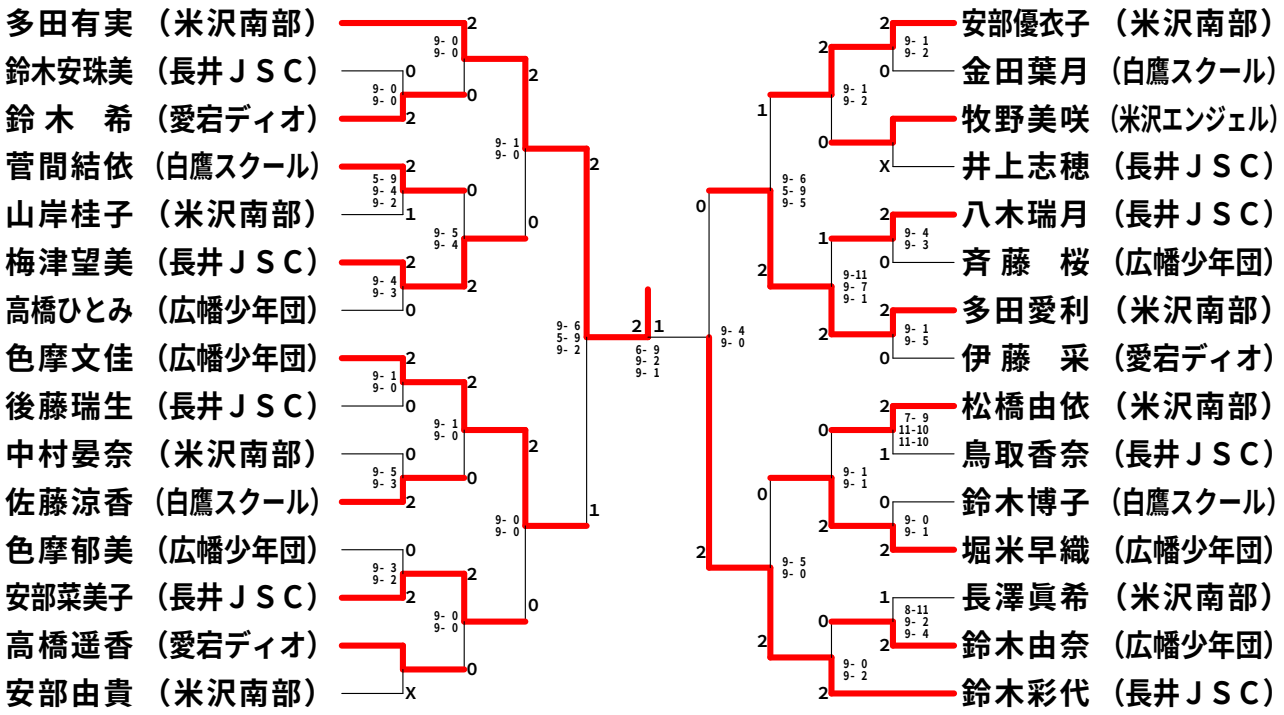

５年生以下女子シングルス

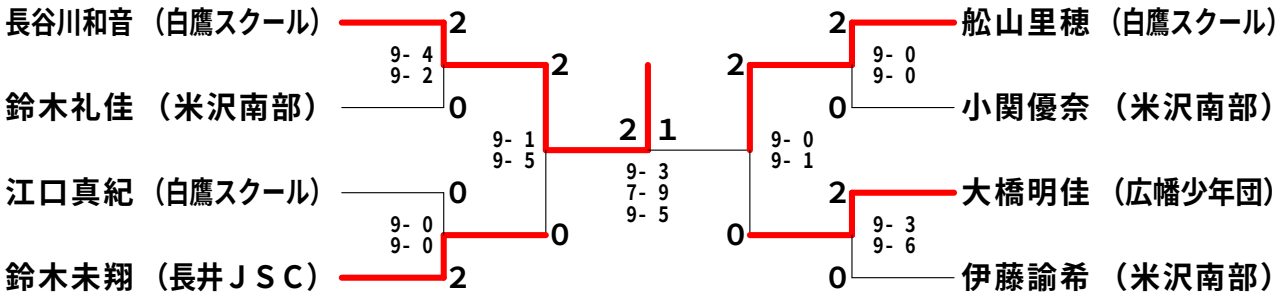

６年生以下女子シングルス

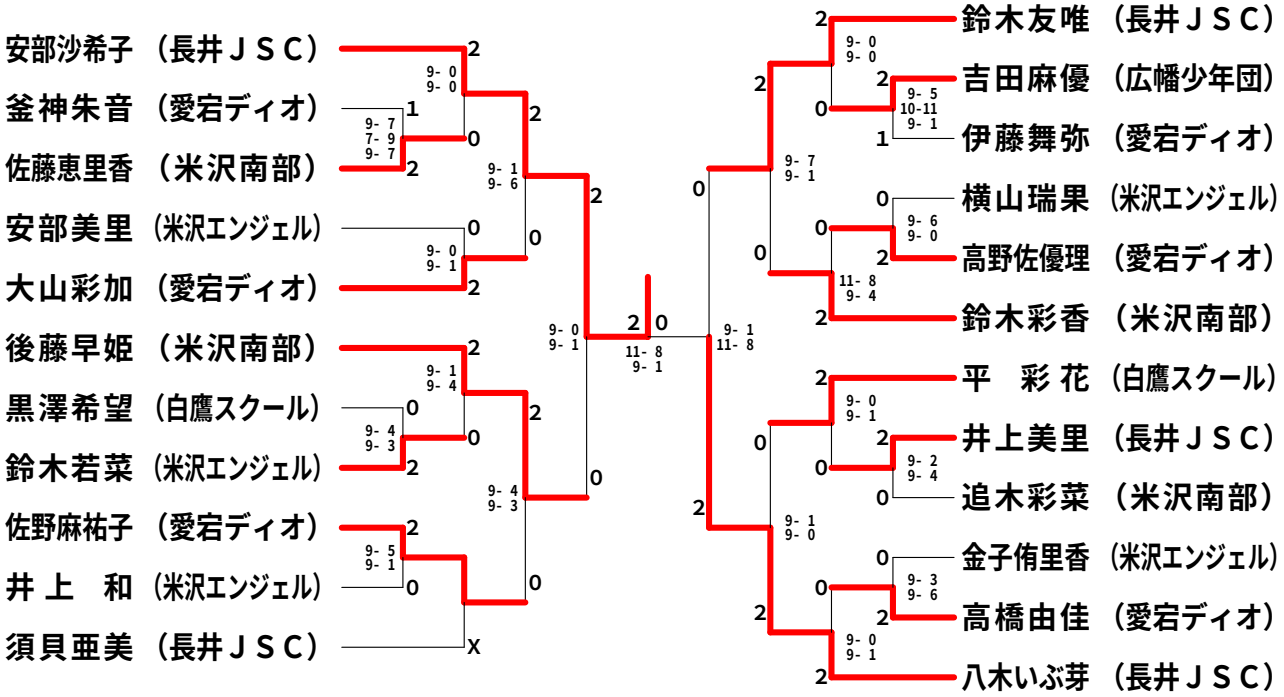

第11回置賜小学生バドミントン大会（個人戦）

平成１７年７月１７日

４年生以下男子ダブルス

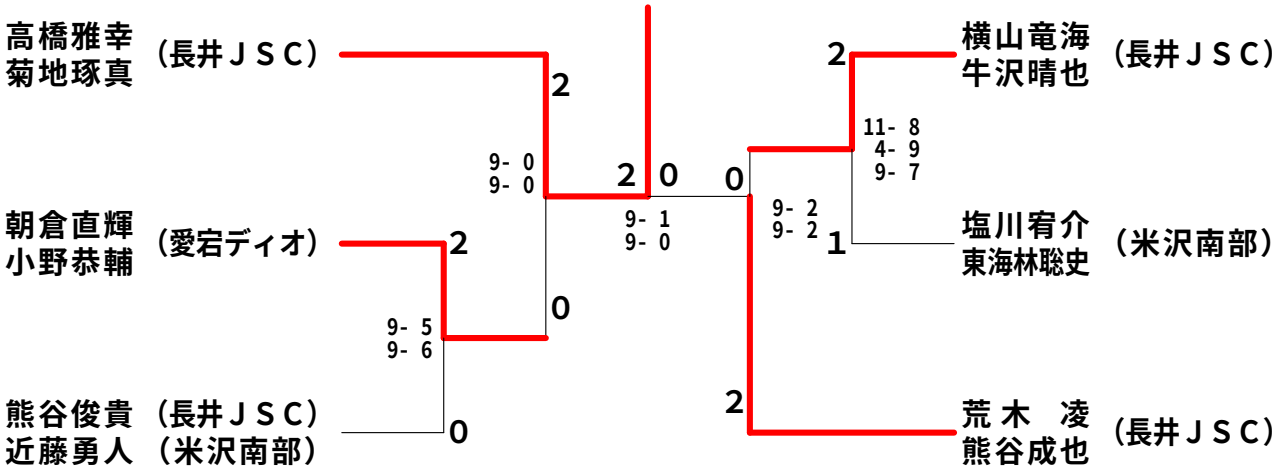

５年生以下男子ダブルス

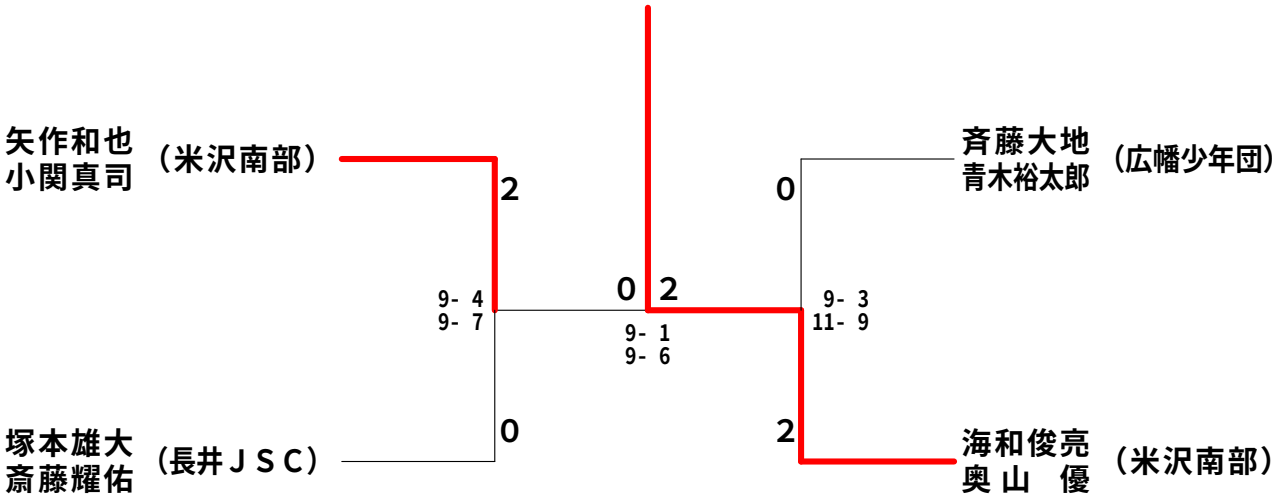

６年生以下男子ダブルス

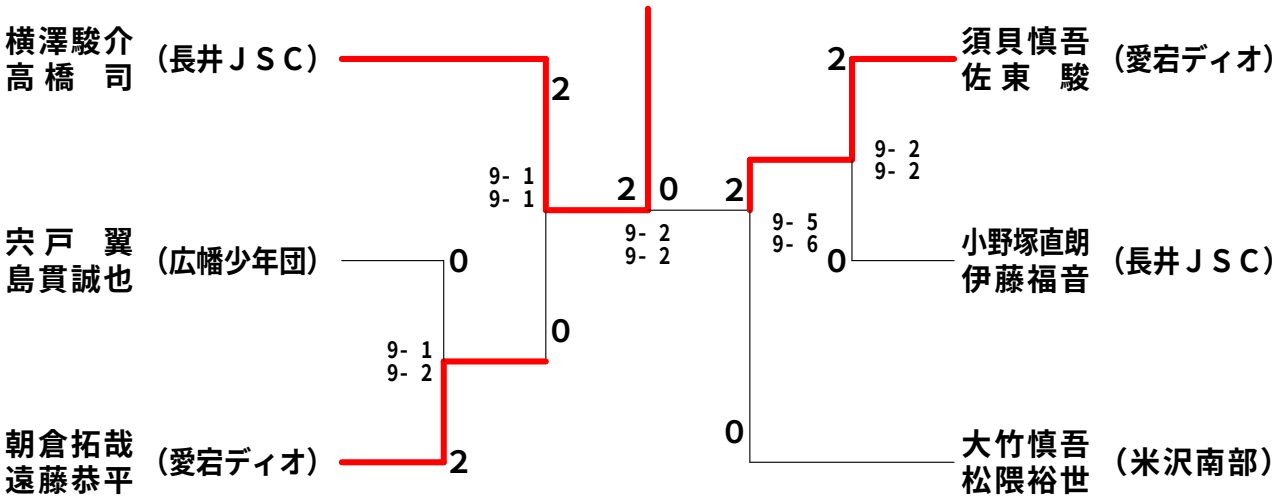

第11回置賜小学生バドミントン大会（個人戦）

平成１７年７月１７日

４年生以下女子ダブルス

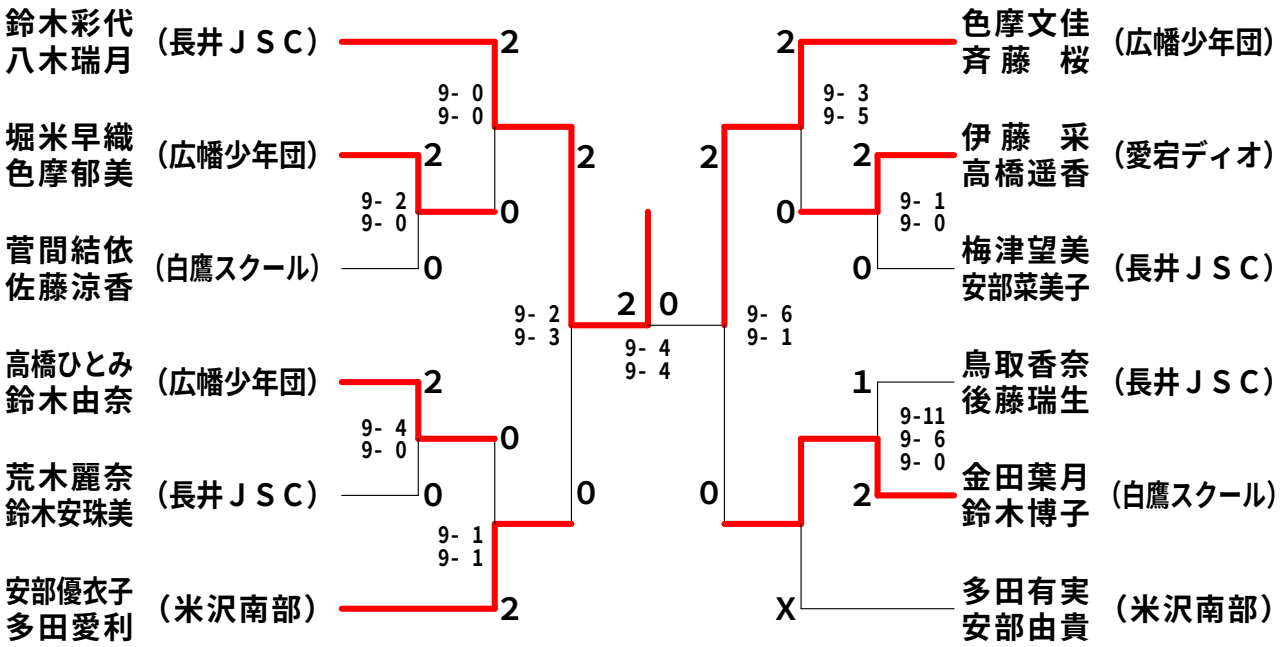

５年生以下女子ダブルス

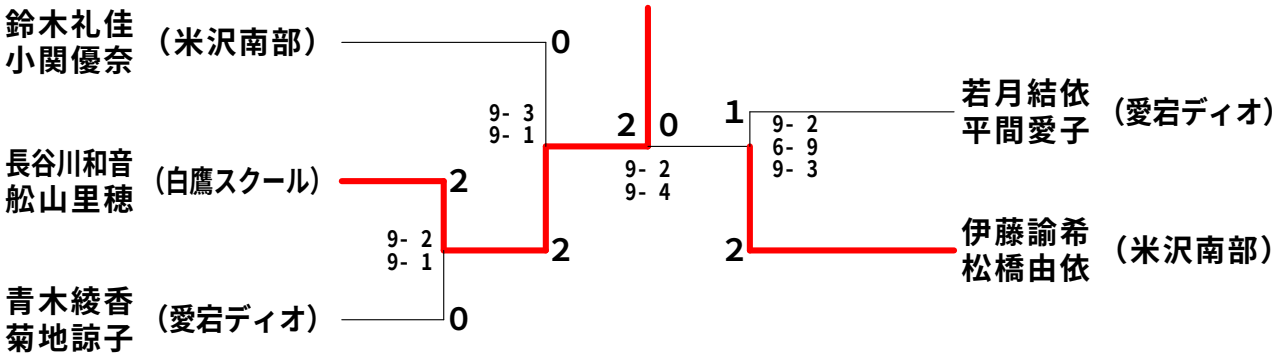

６年生以下女子ダブルス

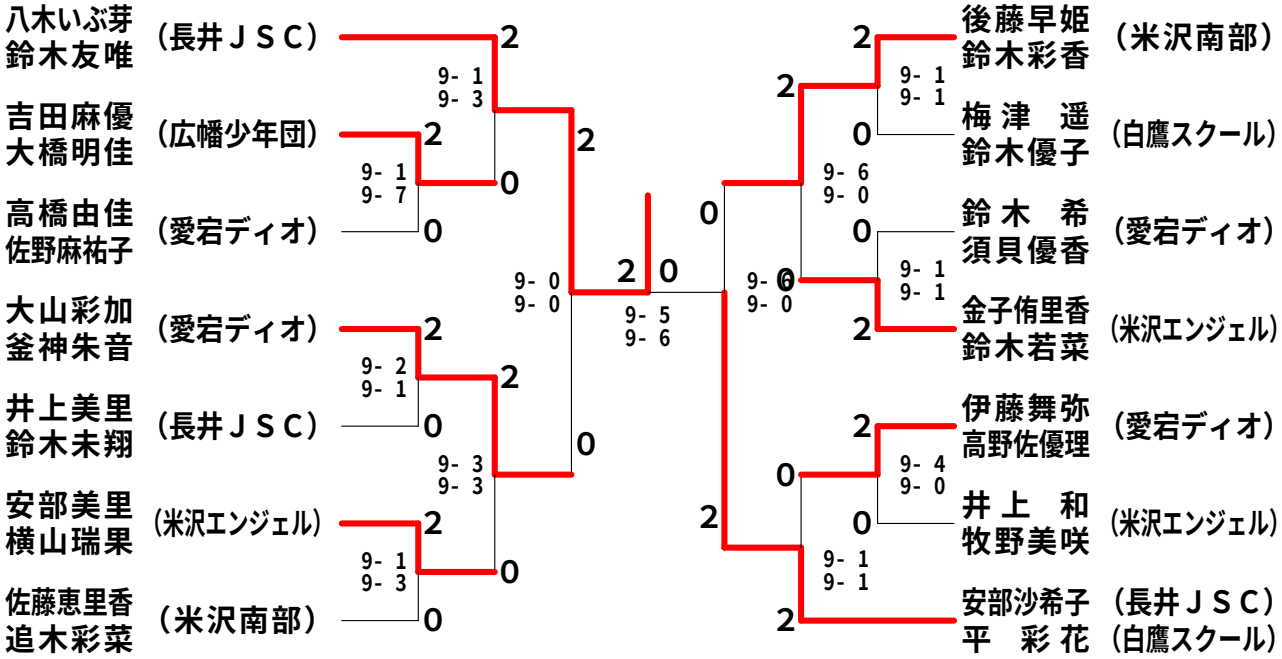

第11回置賜小学生バドミントン大会（個人戦）

平成１７年７月１７日

低学年オープンシングルス

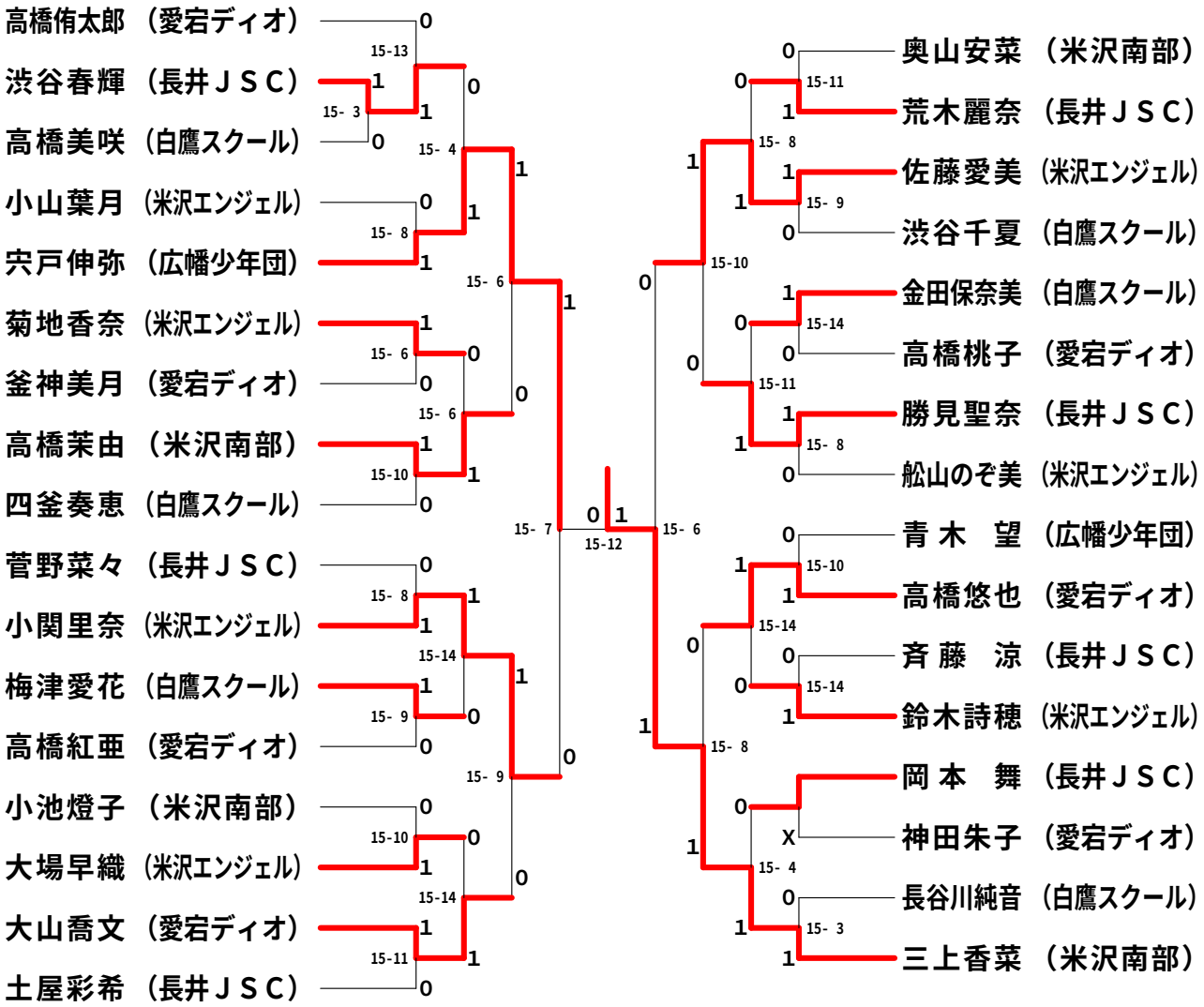
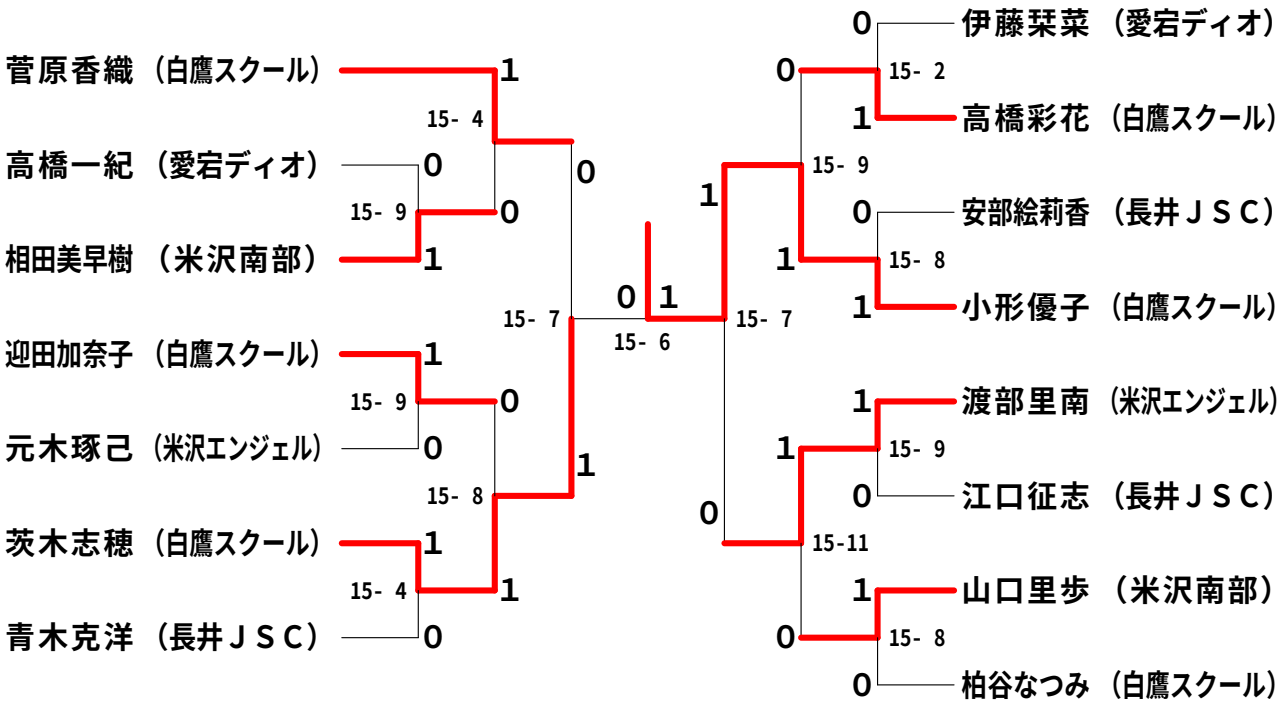
高学年オープンシングルス