第26回長井市民バドミントン大会

平成２０年４月２７日　長井市総合体育館

男子シングルス１部

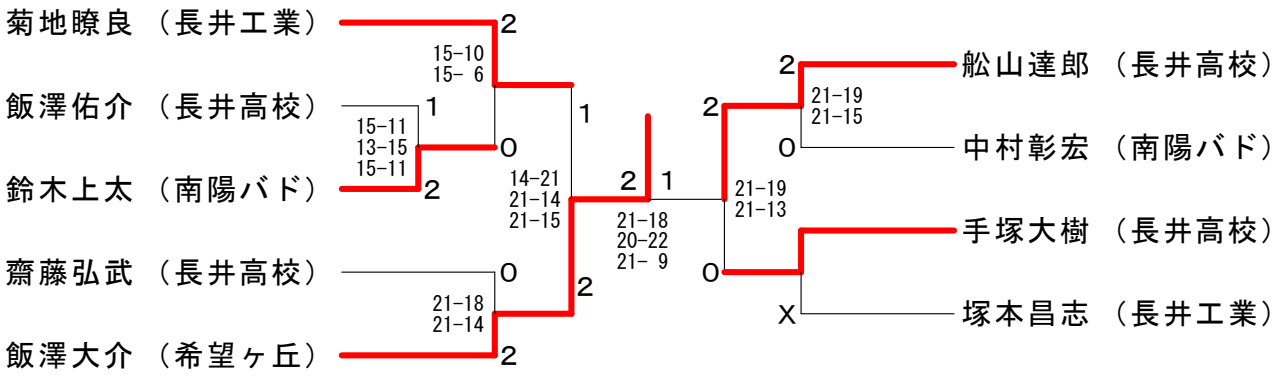

男子シングルス２部

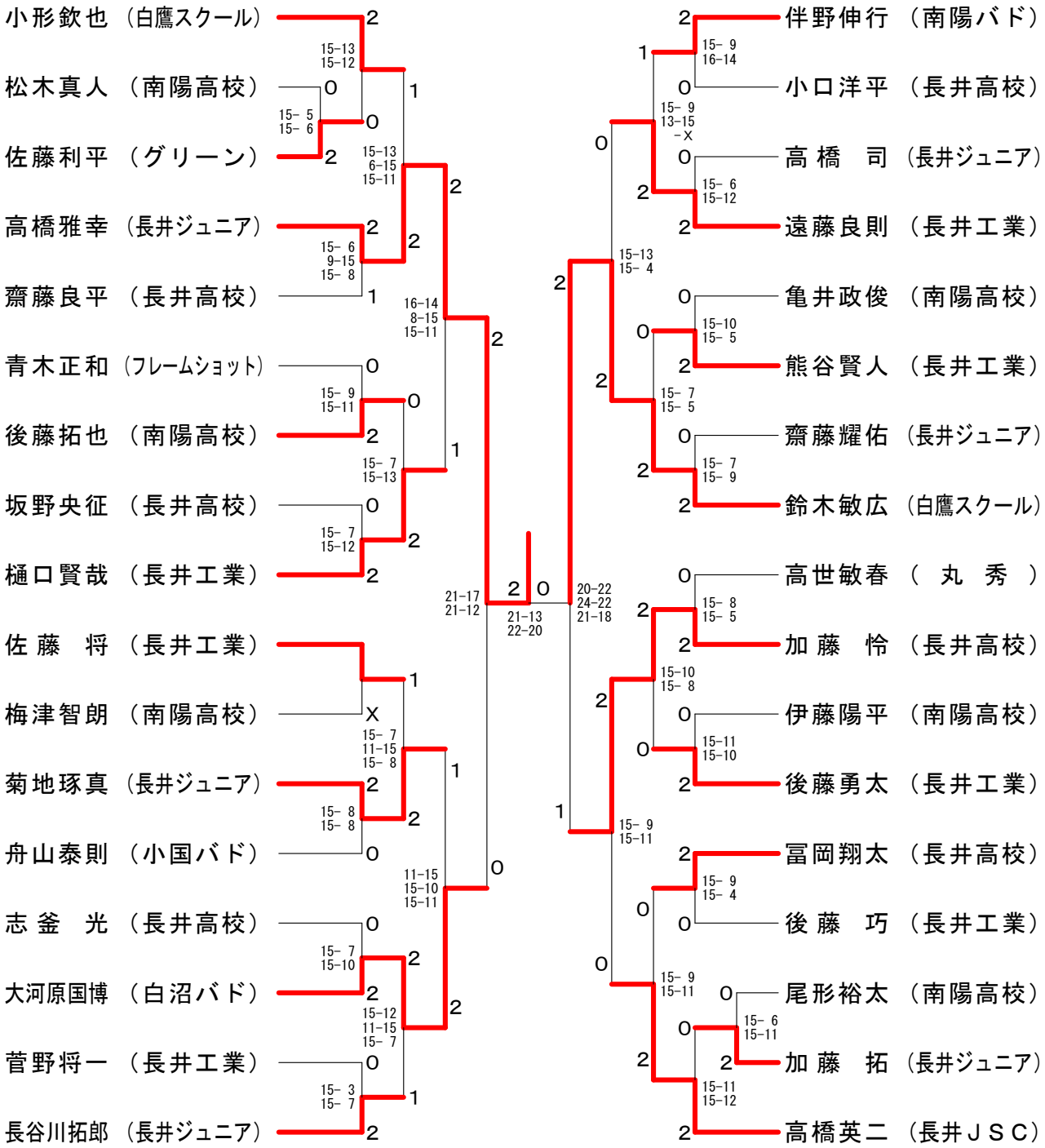

第26回長井市民バドミントン大会

平成２０年４月２７日　長井市総合体育館

男子シングルス３部

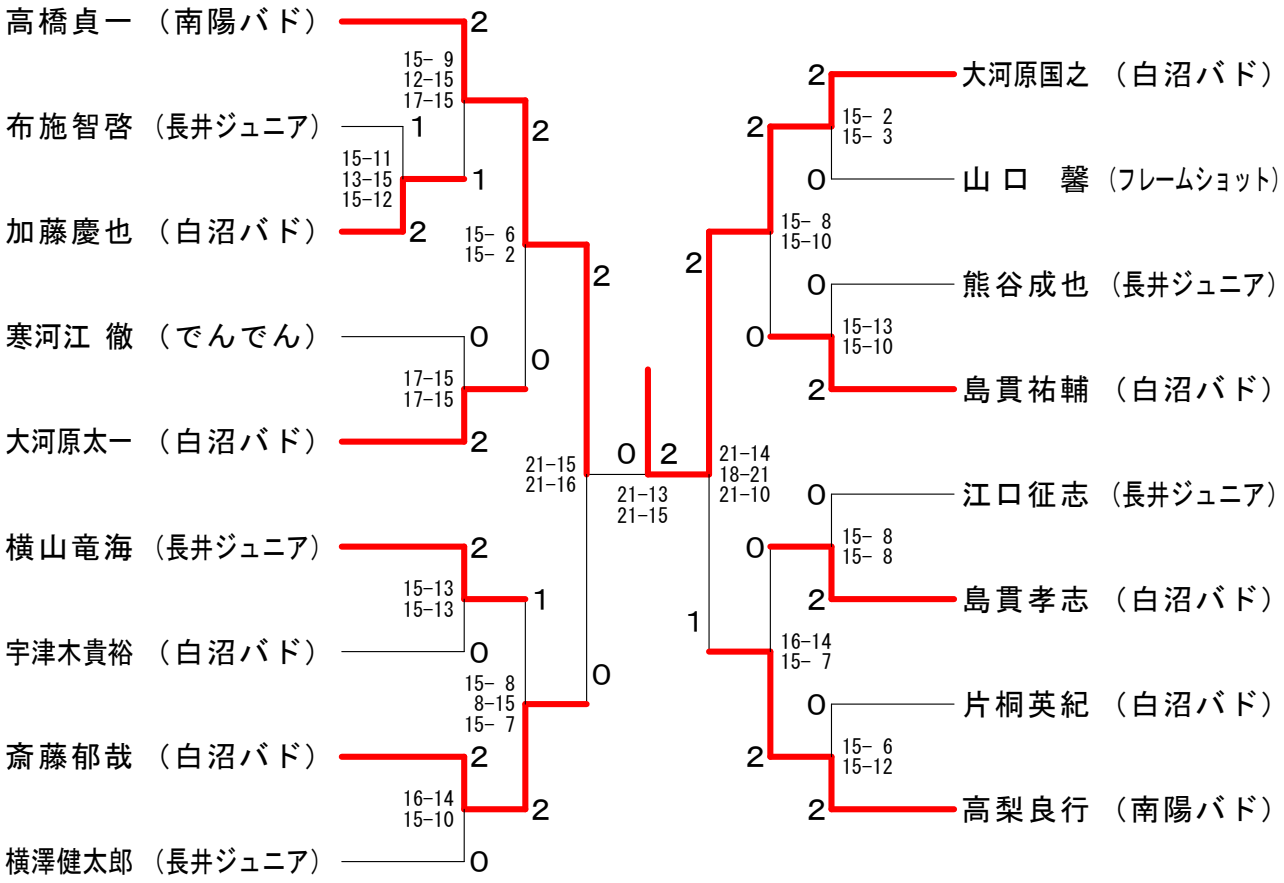

女子シングルス１部	高　橋	鈴木里歩	大場理沙	八木いぶ芽	勝 敗	順位
高 橋　彩（長井高校）		○ 21-18 21-13	○ 21-10 21- 4	○ 22-20 14-21 21-14	M 3-0 G 6-1 P 141-100	1
鈴 木 里 歩（長井工業）	× 18-21 13-21		○ 21- 6 21-13	× 14-21 12-21	M 1-2 G 2-4 P 99-103	3
大 場 理 沙（長井高校）	× 10-21 4-21	× 6-21 13-21		× 7-21 9-21	M 0-3 G 0-6 P 49-126	4
八木いぶ芽（長井ジュニア）	× 20-22 21-14 14-21	○ 21-14 21-12	○ 21- 7 21- 9		M 2-1 G 5-2 P 139-99	2

第26回長井市民バドミントン大会

平成２０年４月２７日　長井市総合体育館

女子シングルス２部

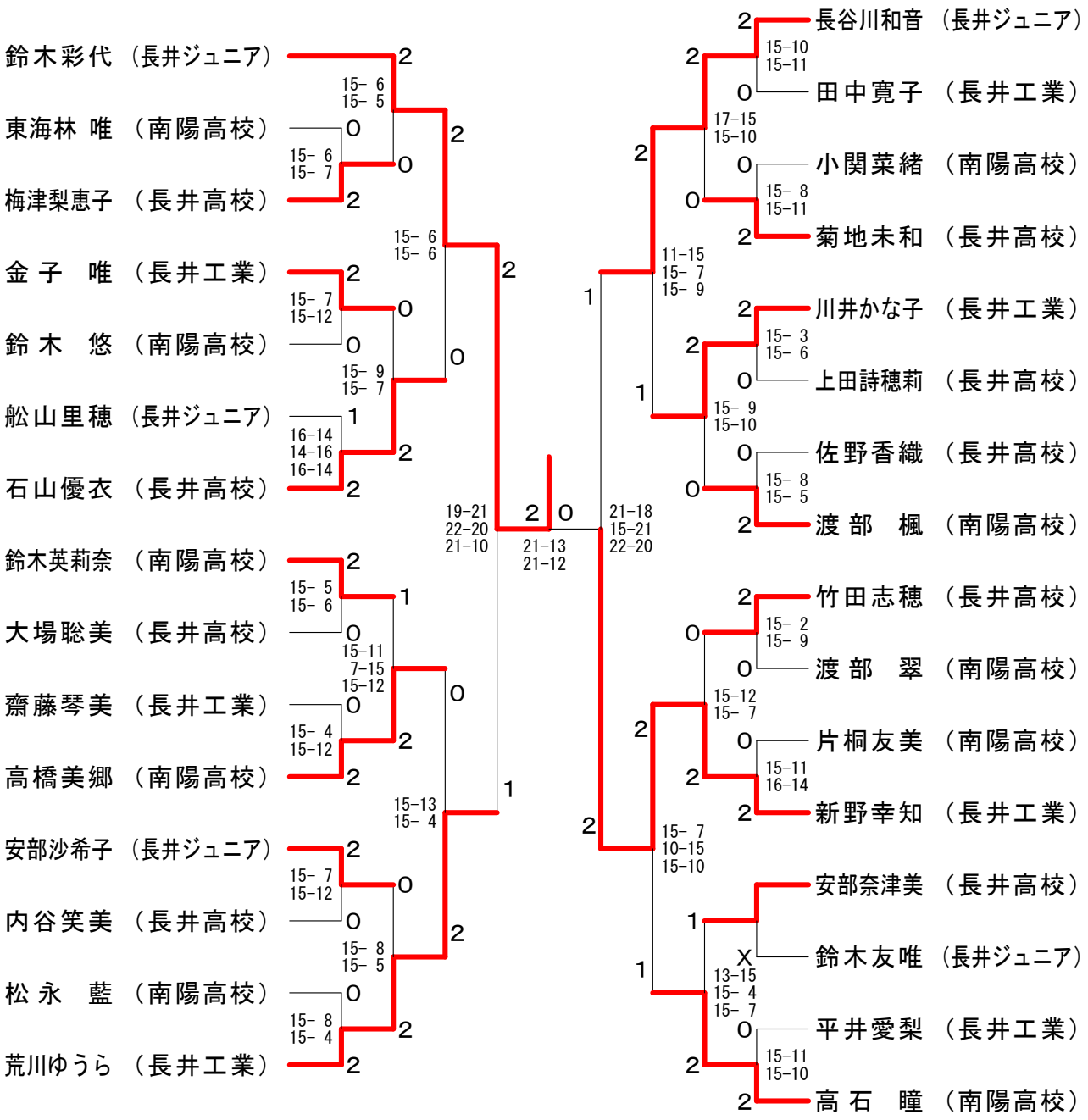

女子シングルス３部

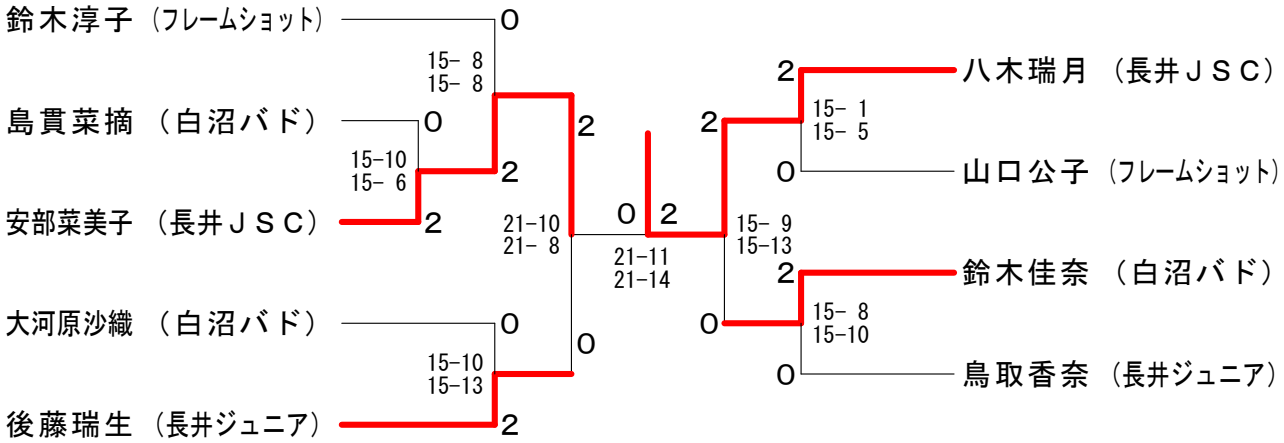

第26回長井市民バドミントン大会

平成２０年４月２７日　長井市総合体育館

男子ダブルス１部	飯澤大介 高橋英二	菊地瞭良 塚本昌志	舩山達郎 齋藤弘武	鈴木上太 中村彰宏	手塚大樹 飯澤佑介	勝 敗	順位
飯澤大介（希望ヶ丘） 高橋英二（長井ＪＳＣ）		○ 13-21 23-21 22-20	○ 21-19 21-18	× 21-15 15-21 16-21	○ 21-17 24-26 21-16	M 3-1 G 7-4 P 218-215	2
菊地瞭良 塚本昌志（長井工業）	× 21-13 21-23 20-22		○ 21-11 21-19	× 17-21 21-19 18-21	○ 21- 9 21- 9	M 2-2 G 6-4 P 202-167	3
舩山達郎 齋藤弘武（長井高校）	× 19-21 18-21	× 11-21 19-21		× 11-21 17-21	○ 21-17 21-17	M 1-3 G 2-6 P 137-160	4
鈴木上太 中村彰宏（南陽バド）	○ 15-21 21-15 21-16	○ 21-17 19-21 21-18	○ 21-11 21-17		○ 21-17 21-11	M 4-0 G 8-2 P 202-164	1
手塚大樹 飯澤佑介（長井高校）	× 17-21 26-24 16-21	× 9-21 9-21	× 17-21 17-21	× 17-21 11-21		M 0-4 G 1-8 P 139-192	5

男子ダブルス２部

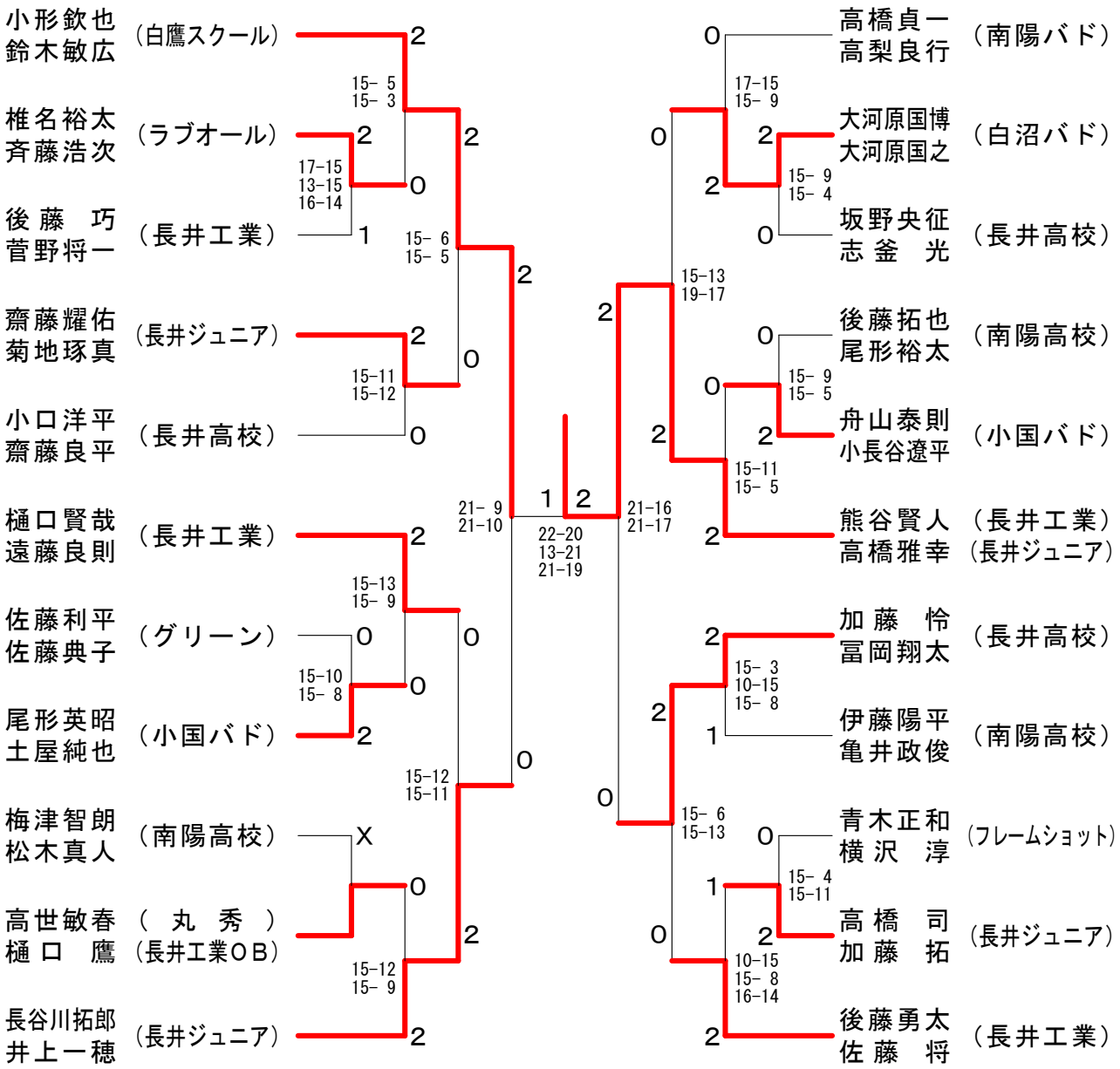

第26回長井市民バドミントン大会

平成２０年４月２７日　長井市総合体育館

男子ダブルス３部

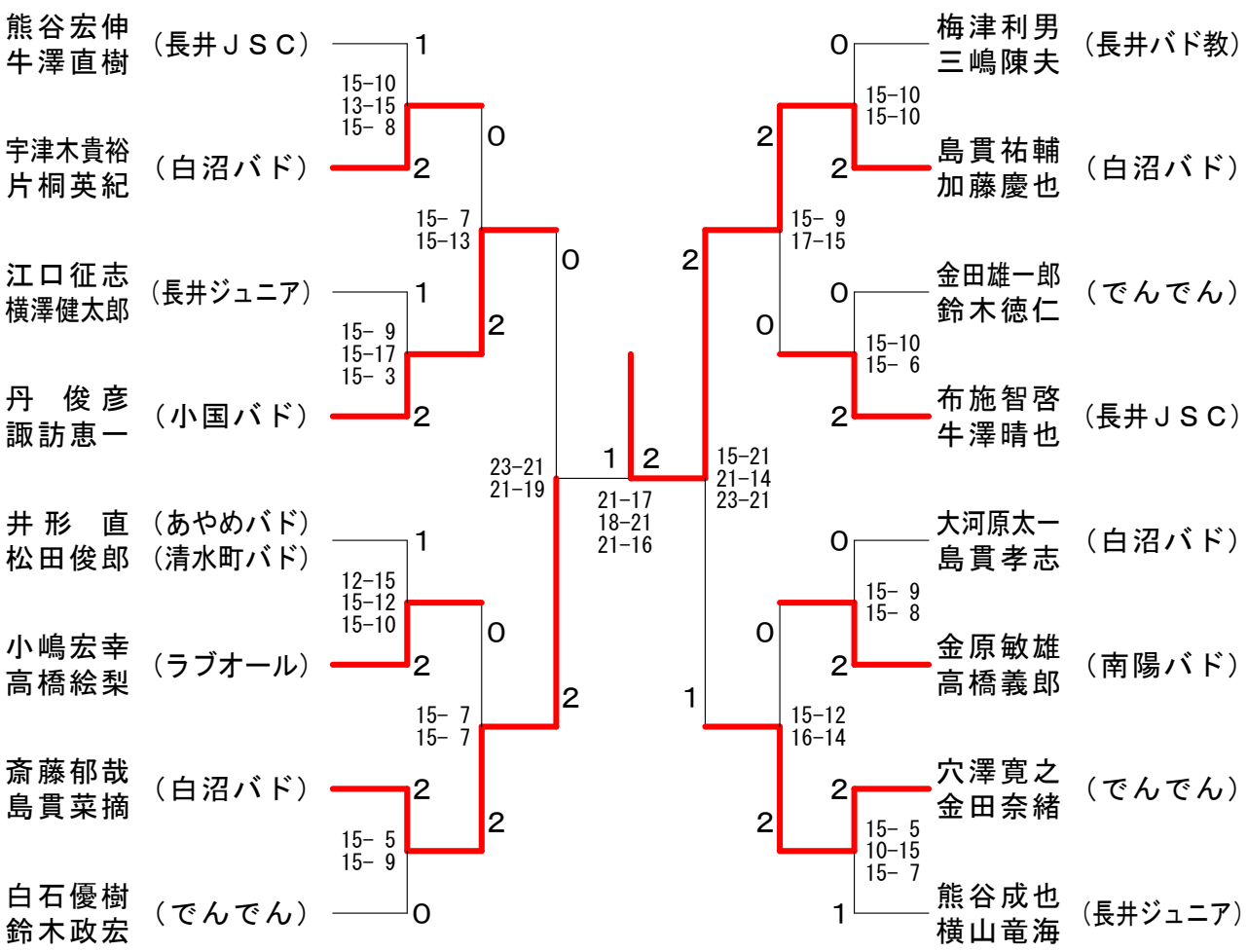

オープンダブルス

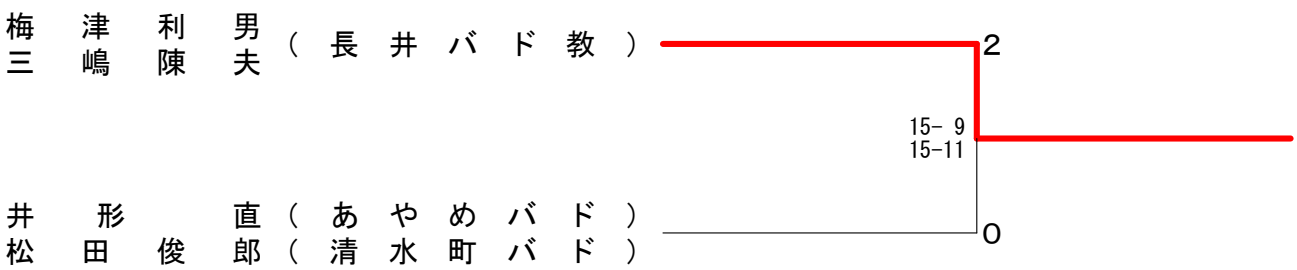

第26回長井市民バドミントン大会

平成２０年４月２７日　長井市総合体育館

女子ダブルス１部		高橋幸子 舩山真利子	高　橋 大場理沙	八木いぶ芽 鈴木彩代	勝　敗	順位
高橋幸子 舩山真利子	（ＦＭＣ）		○ 21-17 21-14	○ 21-17 21- 7	M 2-0 G 4-0 P 84-55	1
高　橋　彩 大場理沙	（長井高校）	× 17-21 14-21		○ 21-13 14-21 21-12	M 1-1 G 2-3 P 87-88	2
八木いぶ芽 鈴木彩代	（長井ジュニア）	× 17-21 7-21	× 13-21 21-14 12-21		M 0-2 G 1-4 P 70-98	3

女子ダブルス２部

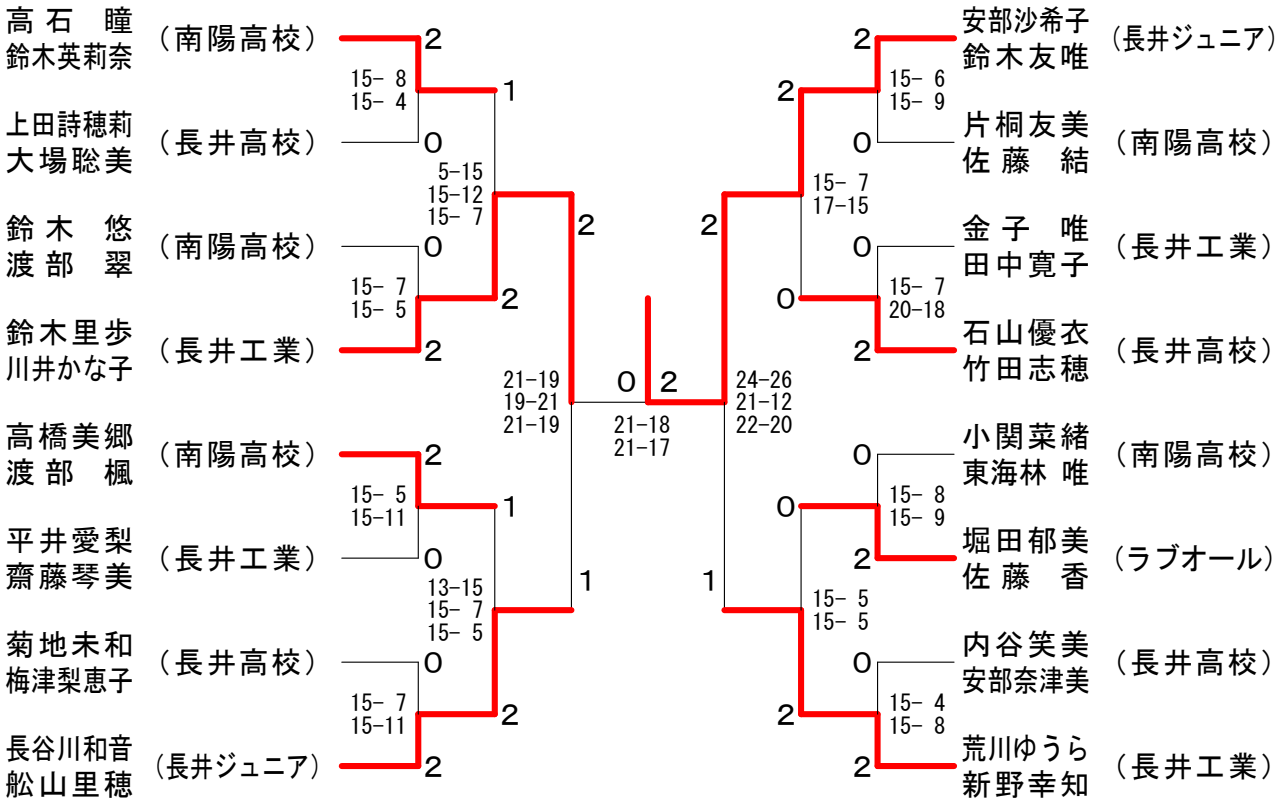

女子ダブルス３部

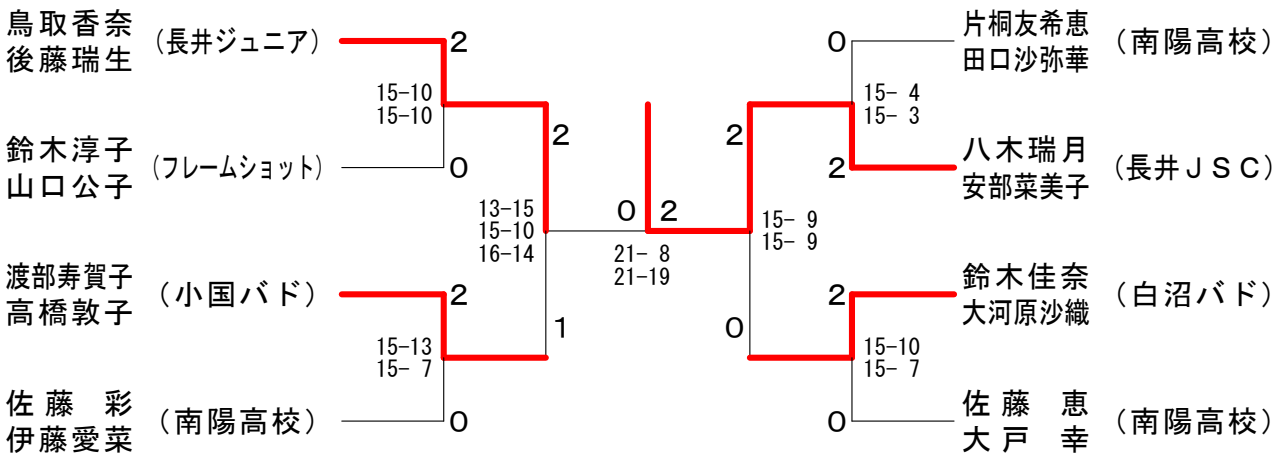

第26回長井市民バドミントン大会

平成２０年４月２７日　長井市総合体育館

小学生男子ダブルス	牛澤晴也 齋藤	熊谷俊貴 斎藤理貴	牛澤晃太 鳥取勇馬	勝　敗	順位
牛澤晴也 齋藤　涼　（長井ＪＳＣ）		○ 15- 3 15- 5	○ 15- 4 15- 4	M 2-0 G 4-0 P 60-16	1
熊谷俊貴 斎藤理貴　（長井ＪＳＣ）	× 3-15 5-15		○ 15- 5 15- 9	M 1-1 G 2-2 P 38-44	2
牛澤晃太 鳥取勇馬　（長井ＪＳＣ）	× 4-15 4-15	× 5-15 9-15		M 0-2 G 0-4 P 22-60	3

小学生男子シングルス

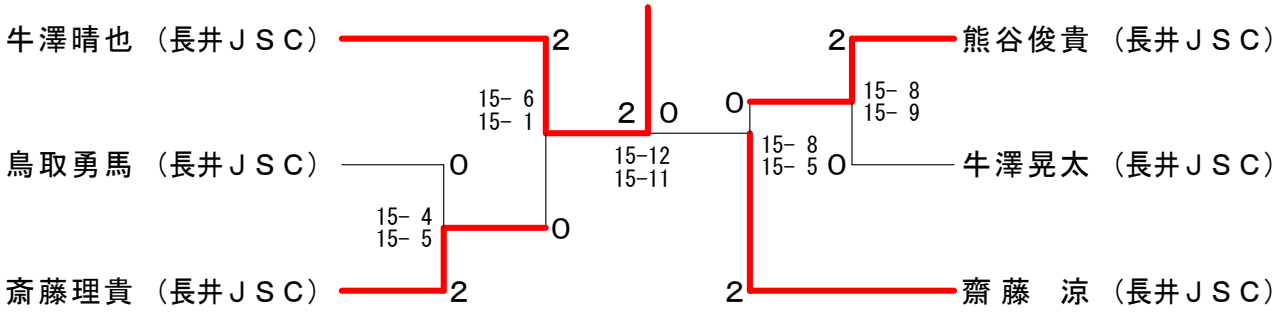

小学生女子ダブルス

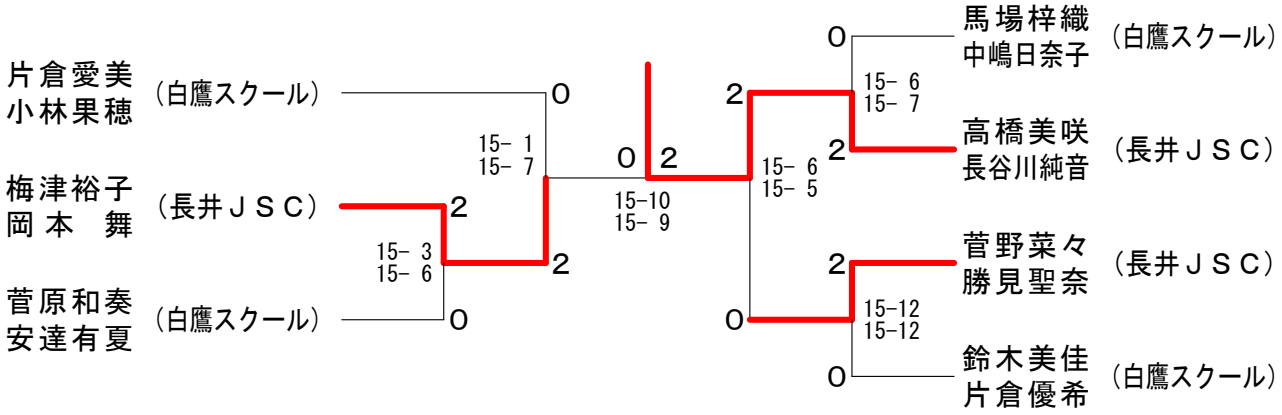
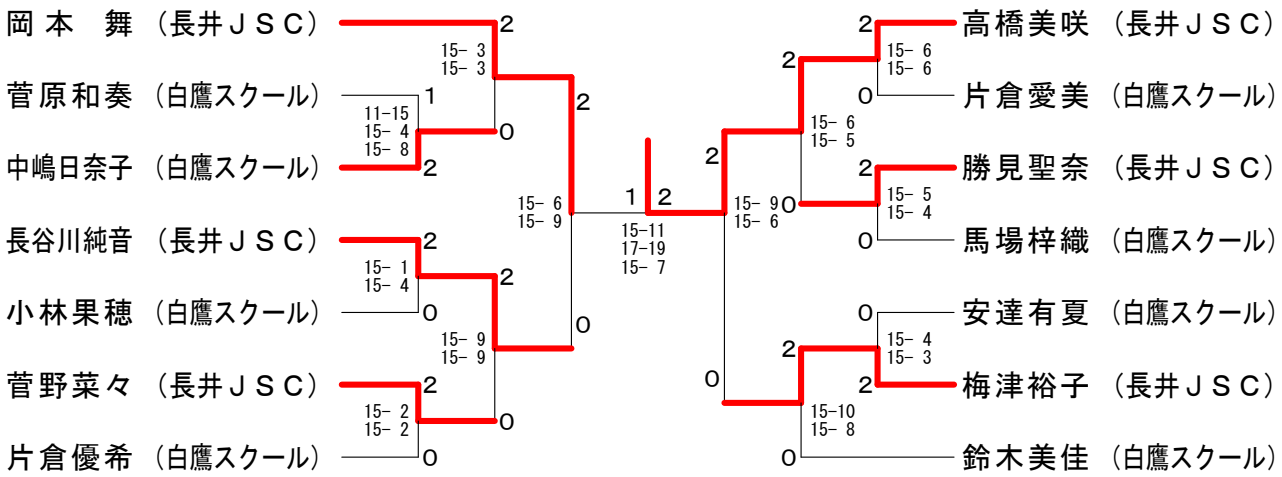
小学生女子シングルス