# 第17回置賜小学生バドミントン大会（団体戦）平成２０年７月２６日　長井市総合体育館

## 男子団体

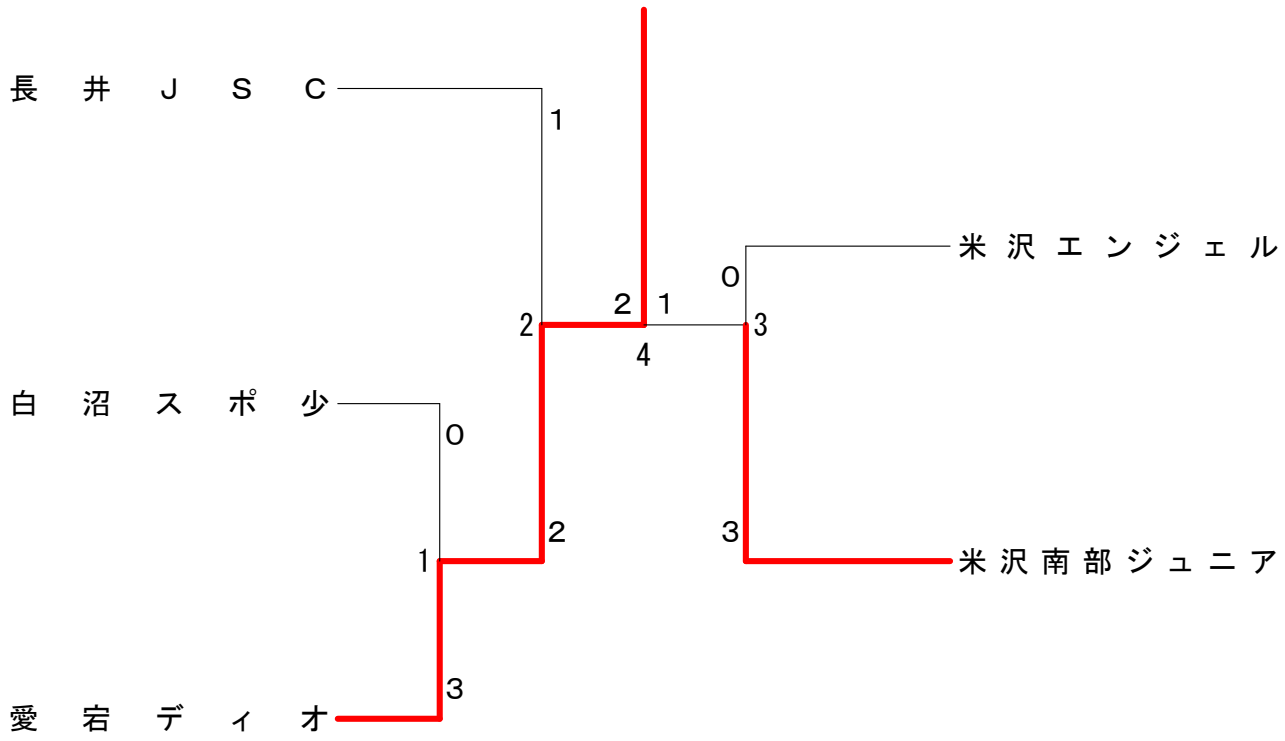


## 女子団体

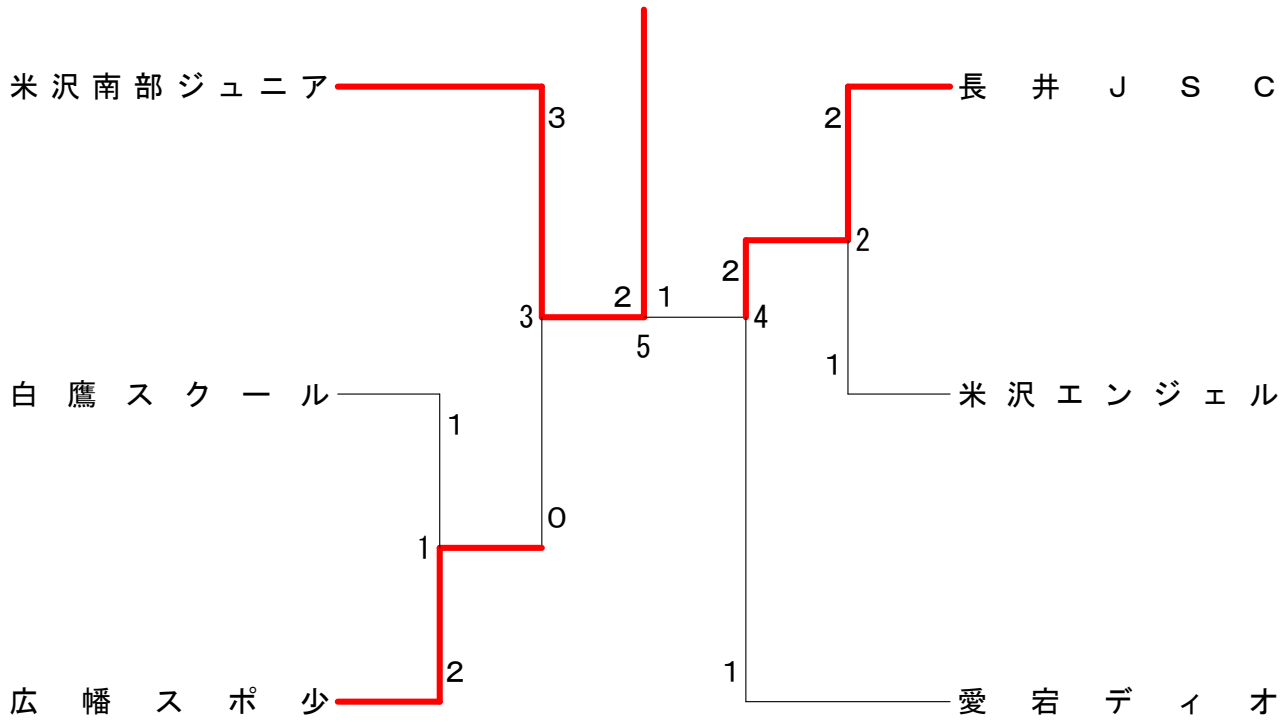

試合番号 ＧＴ－１

**広幡スポ少　２－１　白鷹スクール**

| | | | | |
|---|---|---|---|---|
| 嵐田琴珠<br>清野綾乃 | 1 | 15-12<br>12-15<br>9-15 | 2 | 片倉優希<br>馬場梓織 |
| 高橋明帆<br>島貫莉奈 | 2 | 15- 5<br>15- 8 | 0 | 中嶋日奈子<br>菅原和奏 |
| 青木　望 | 2 | 15- 4<br>15- 4 | 0 | 鈴木美佳 |

試合番号 ＧＴ－２

**長井ＪＳＣ　２－１　米沢エンジェル**

| | | | | |
|---|---|---|---|---|
| 安部菜美子<br>岡本　舞 | 2 | 15- 1<br>15- 4 | 0 | 堤　理香子<br>高橋萌香 |
| 勝見聖奈<br>菅野菜々 | 0 | 9-15<br>10-15 | 2 | 佐藤愛美<br>大場早織 |
| 八木瑞月 | 2 | 15- 0<br>15- 1 | 0 | 小野祐莉子 |

試合番号 ＧＴ－３

**米沢南部ジュニア　３－０　広幡スポ少**

| | | | | |
|---|---|---|---|---|
| 高橋茉由<br>高橋彩乃 | 2 | 15- 9<br>15- 7 | 0 | 嵐田琴珠<br>清野綾乃 |
| 安部美咲<br>長澤眞希 | 2 | 15-13<br>15- 8 | 0 | 高橋明帆<br>島貫莉奈 |
| 山岸桂子 | 2 | 15- 6<br>15-17<br>15- 8 | 1 | 青木　望 |

試合番号 ＧＴ－４

**長井ＪＳＣ　２－１　愛宕ディオ**

| | | | | |
|---|---|---|---|---|
| 八木瑞月<br>岡本　舞 | 2 | 12-15<br>15-13<br>15-11 | 1 | 高橋紅亜<br>上村夏琳 |
| 高橋美咲<br>長谷川純音 | 0 | 13-15<br>11-15 | 2 | 鈴木　希<br>高橋結依 |
| 安部菜美子 | 2 | 15- 0<br>15- 2 | 0 | 釜神美月 |

試合番号 ＧＴ－５

**米沢南部ジュニア　２－１　長井ＪＳＣ**

| | | | | |
|---|---|---|---|---|
| 三上香菜<br>多田愛利 | 2 | 15- 1<br>15- 2 | 0 | 長谷川純音<br>岡本　舞 |
| 山岸桂子<br>長澤眞希 | 2 | 15- 9<br>7-15<br>15-12 | 1 | 八木瑞月<br>高橋美咲 |
| 安部美咲 | 0 | 9-15<br>6-15 | 2 | 安部菜美子 |

第17回置賜小学生バドミントン大会（団体戦）　平成２０年７月２６日　長井市総合体育館　男子団体

試合番号 ＢＴ－１

愛宕ディオ　３－０　白沼スポ少

| | | | | |
|---|---|---|---|---|
| 高橋悠也<br>高橋侑太郎 | 2 | 15- 3<br>15- 7 | 0 | 加藤　翔<br>後藤慎都 |
| 横山航平<br>山本龍弥 | 2 | 15- 5<br>15- 5 | 0 | 井上和樹<br>小池直道 |
| 小野恭輔 | 2 | 15- 4<br>15- 1 | 0 | 遠藤雅史 |

試合番号 ＢＴ－２

愛宕ディオ　２－１　長井ＪＳＣ

| | | | | |
|---|---|---|---|---|
| 大山喬文<br>遠藤裕二 | 2 | 15- 5<br>15- 5 | 0 | 稲田隼人<br>牛澤晃太 |
| 高橋悠也<br>高橋侑太郎 | 2 | 15-13<br>17-15 | 0 | 熊谷俊貴<br>齋藤　涼 |
| 小野恭輔 | 0 | 10-15<br>10-15 | 2 | 牛澤晴也 |

試合番号 ＢＴ－３

米沢南部ジュニア　３－０　米沢エンジェル

| | | | | |
|---|---|---|---|---|
| 高橋竜王<br>佐藤雄大 | 2 | 15- 2<br>15- 1 | 0 | 寺嶋紀年<br>重野慧大 |
| 近藤勇人<br>鈴木将也 | 2 | 15-10<br>15- 7 | 0 | 島軒竜馬<br>佐藤快晴 |
| 赤木駿哉 | 2 | 15- 9<br>15- 4 | 0 | 小田切寛樹 |

試合番号 ＢＴ－４

愛宕ディオ　２－１　米沢南部ジュニア

| | | | | |
|---|---|---|---|---|
| 小野恭輔<br>佐藤達仁 | 0 | 14-16<br>6-15 | 2 | 近藤勇人<br>高橋竜王 |
| 高橋悠也<br>高橋侑太郎 | 2 | 15- 8<br>15- 9 | 0 | 渡辺大祐<br>近藤直希 |
| 遠藤裕二 | 2 | 15-13<br>15- 4 | 0 | 富田真弘 |

# 第17回置賜小学生バドミントン大会（個人戦） 平成２０年７月２６日　長井市総合体育館

## ４年男子シングルス

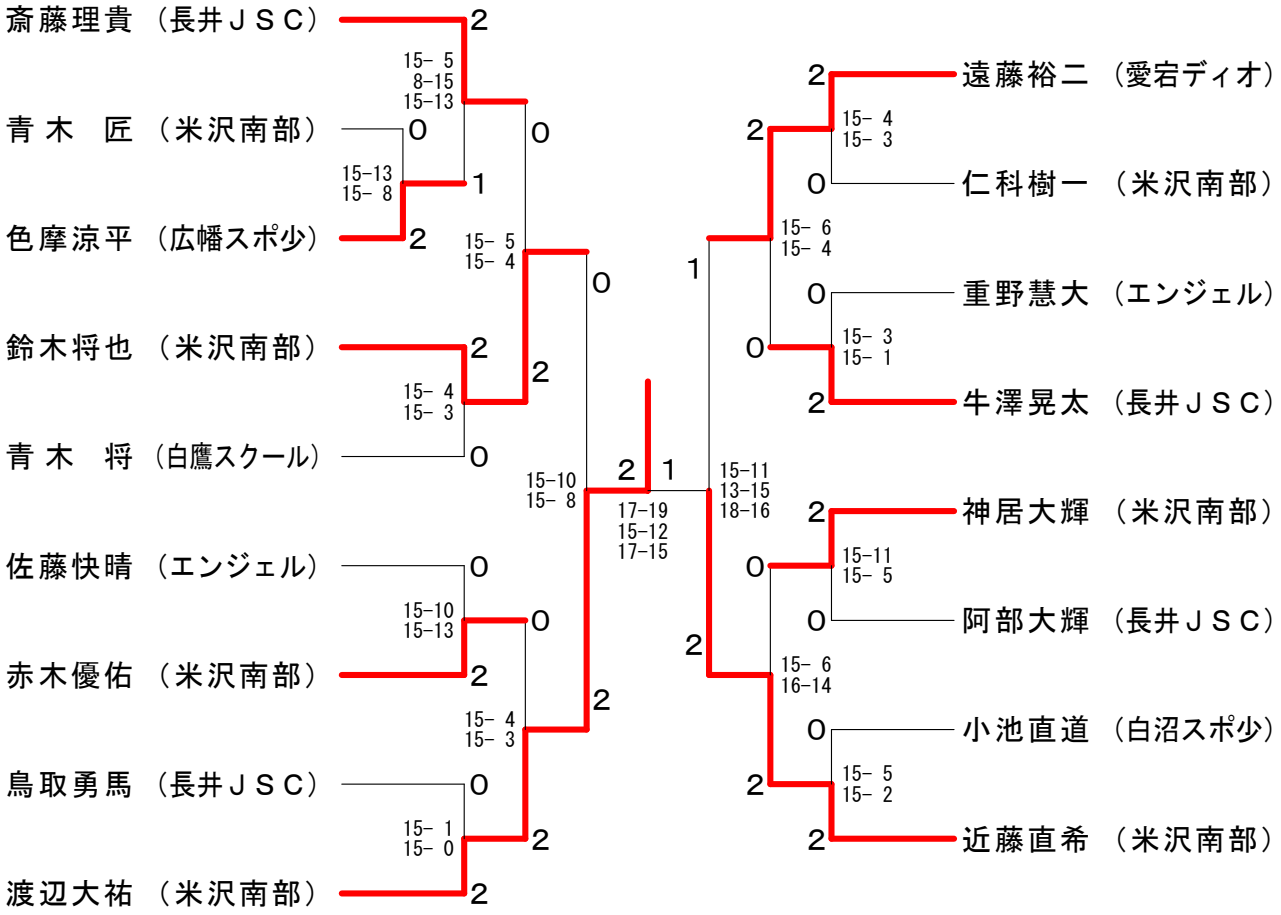


## ５年男子シングルス

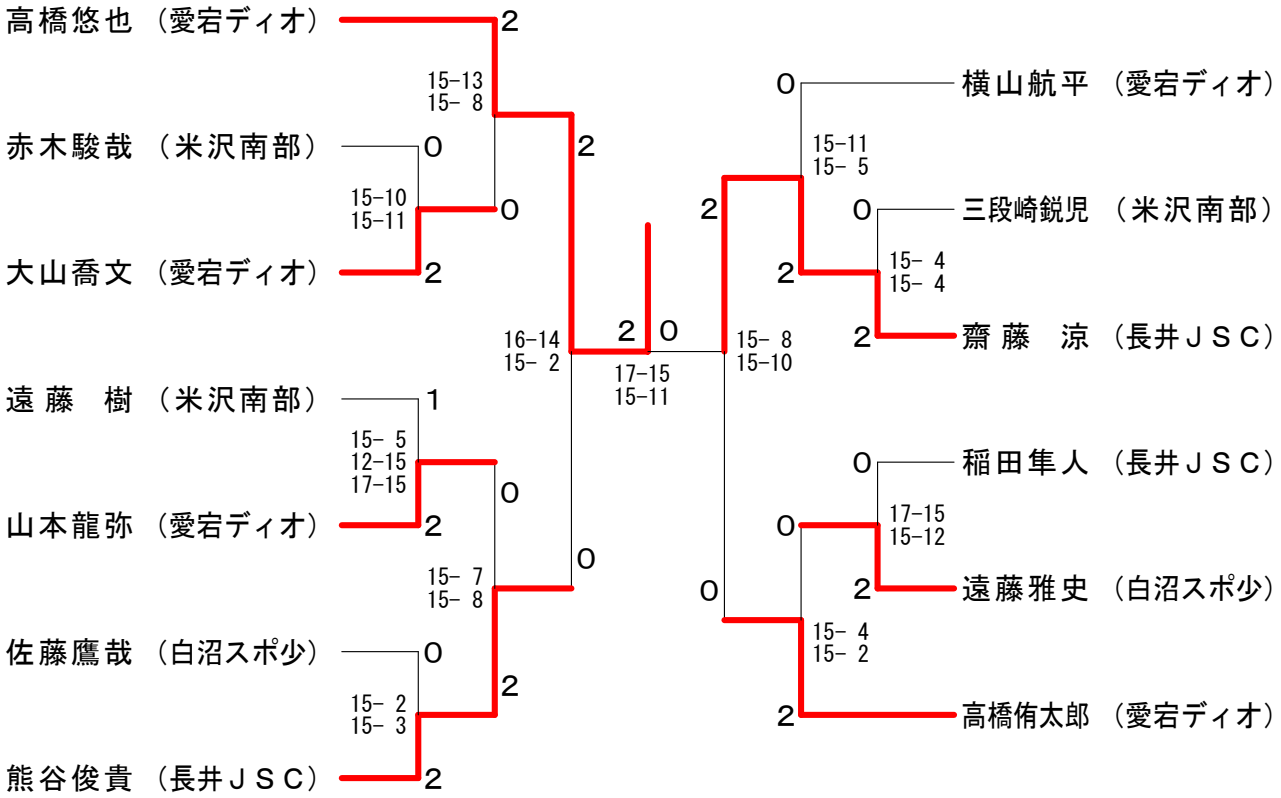

# 第17回置賜小学生バドミントン大会（個人戦） 平成２０年７月２６日　長井市総合体育館

## ６年男子シングルス

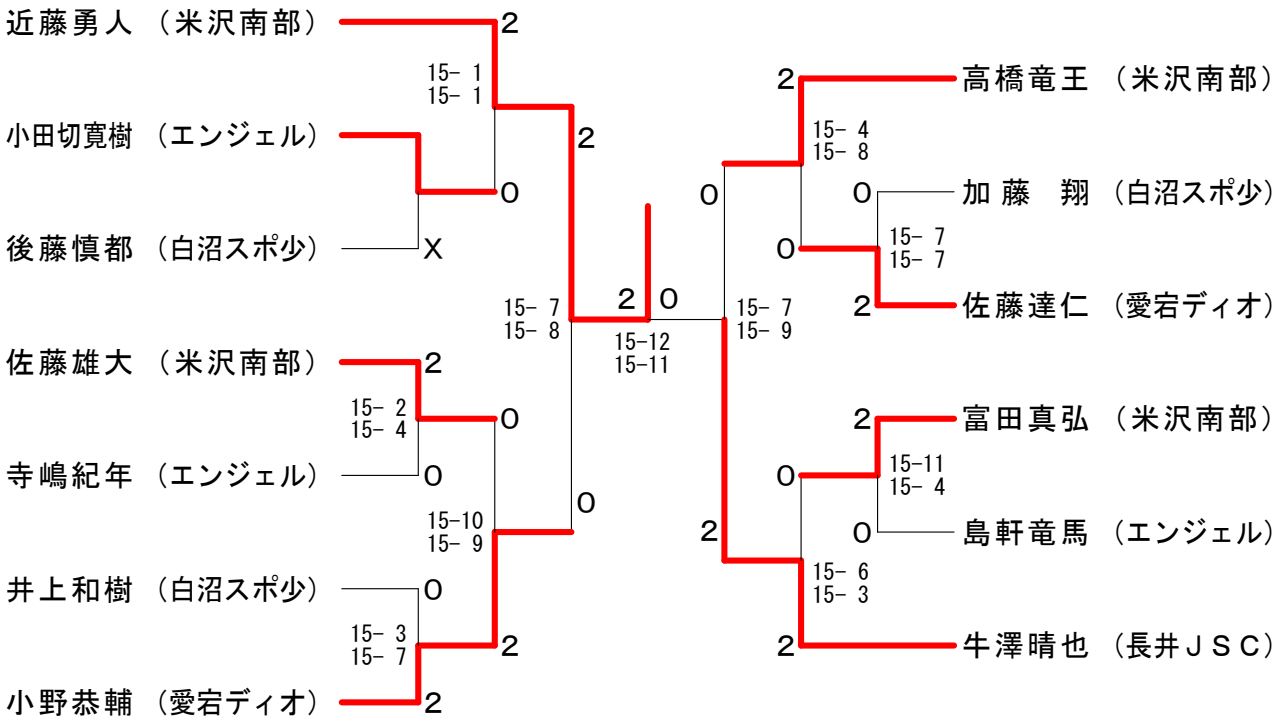


## ４年女子シングルス

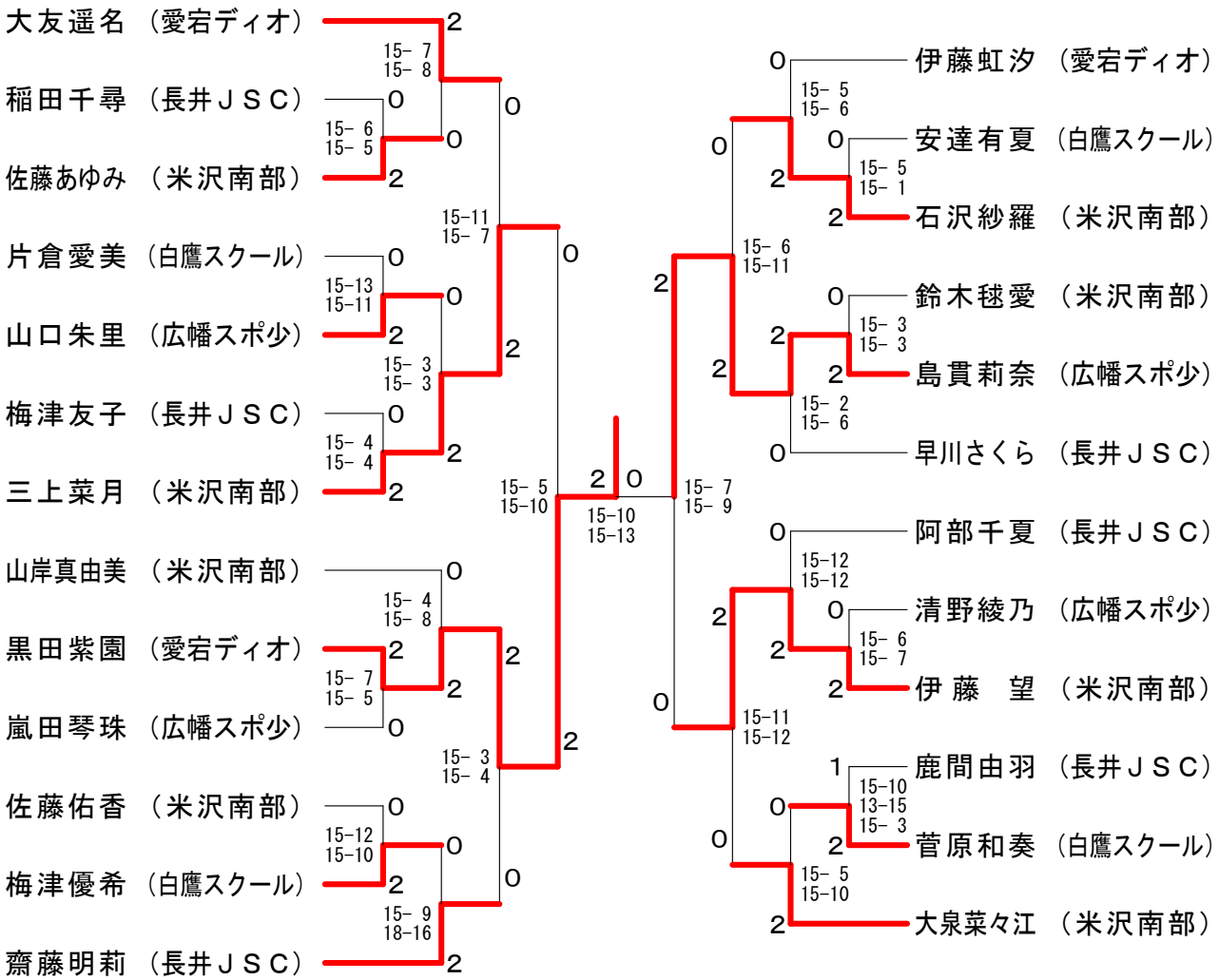

# 第17回置賜小学生バドミントン大会（個人戦） 平成２０年７月２６日　長井市総合体育館

## ５年女子シングルス

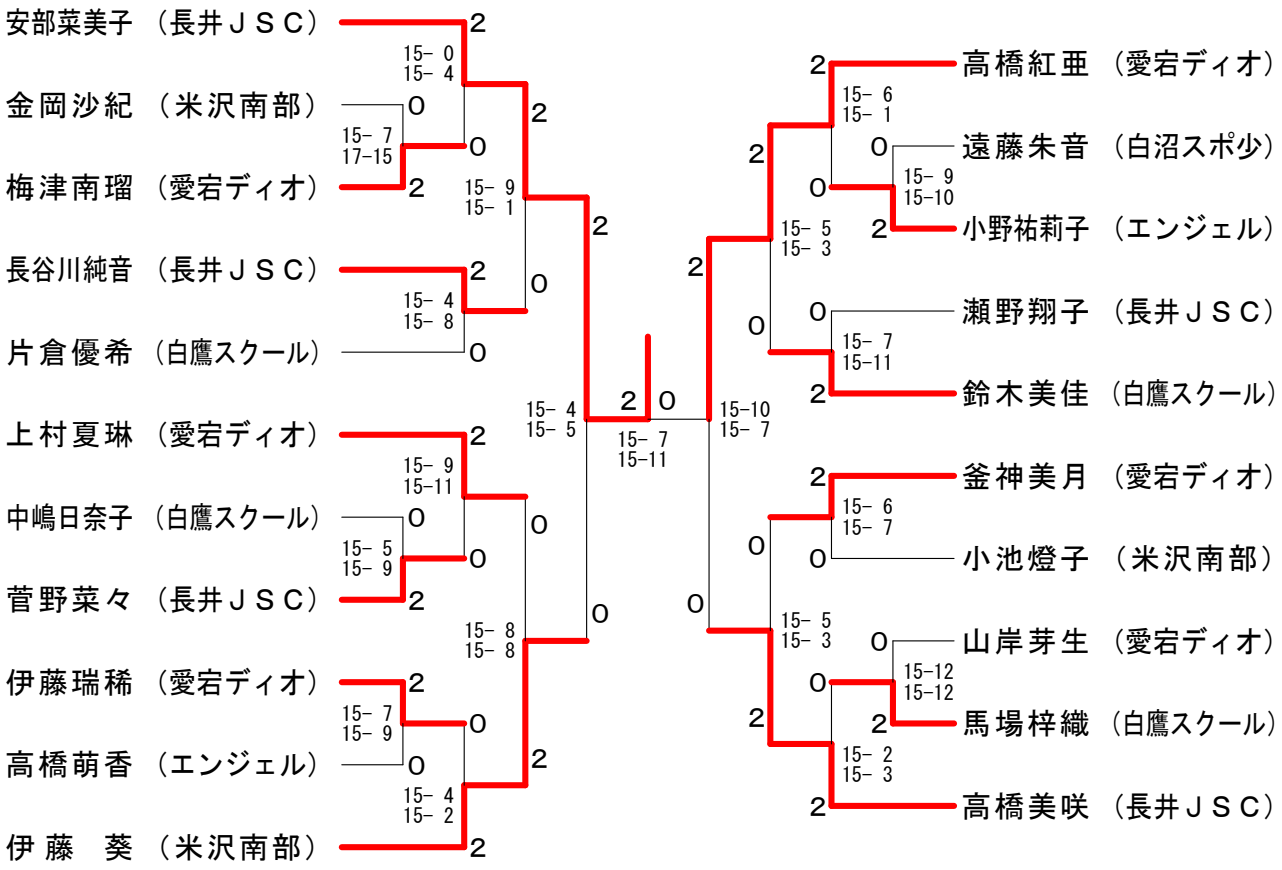


## ６年女子シングルス

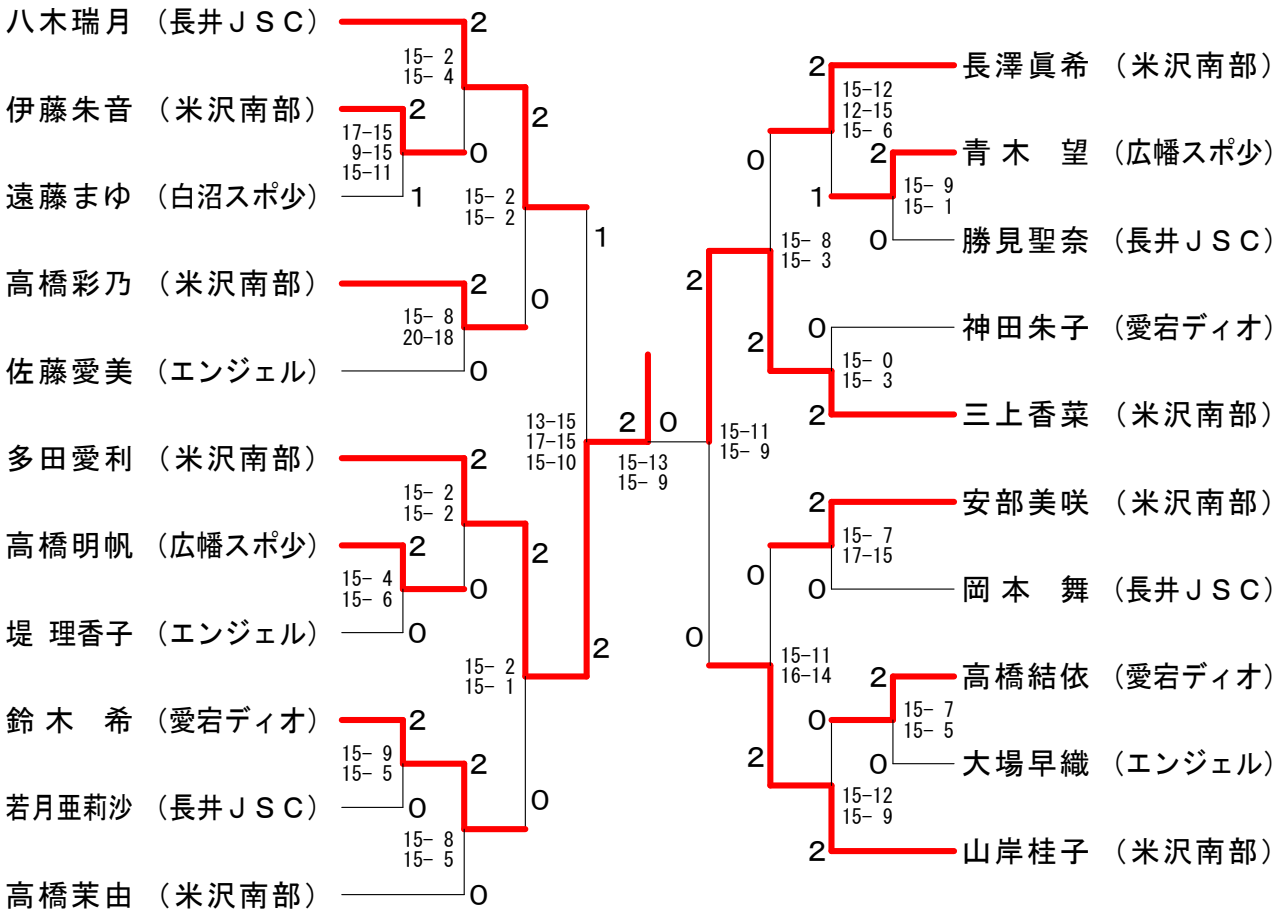

# 第17回置賜小学生バドミントン大会（個人戦） 平成２０年７月２６日　長井市総合体育館

## ４年男子ダブルス

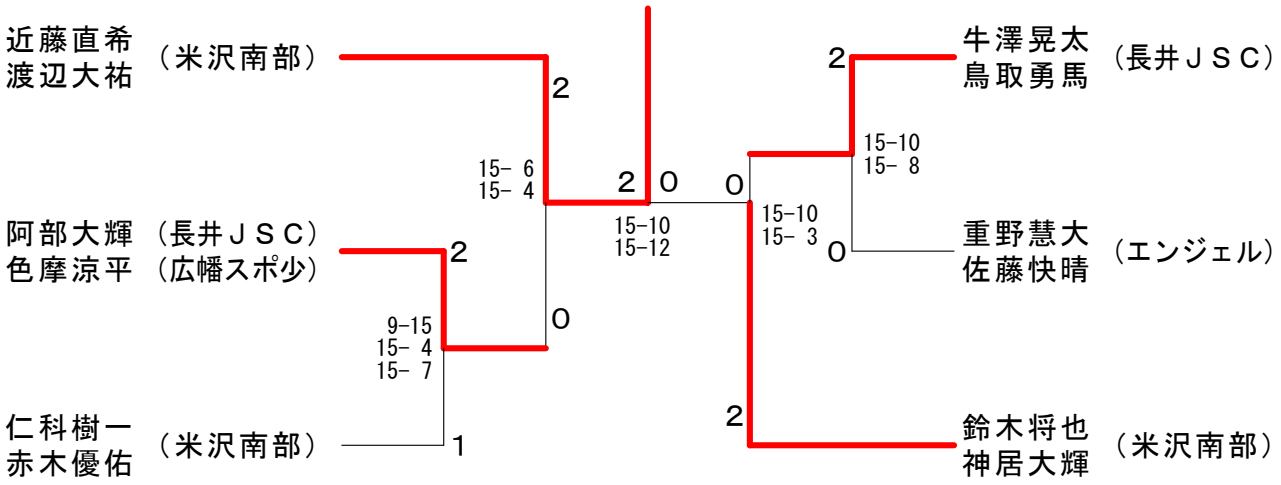


## ５年男子ダブルス

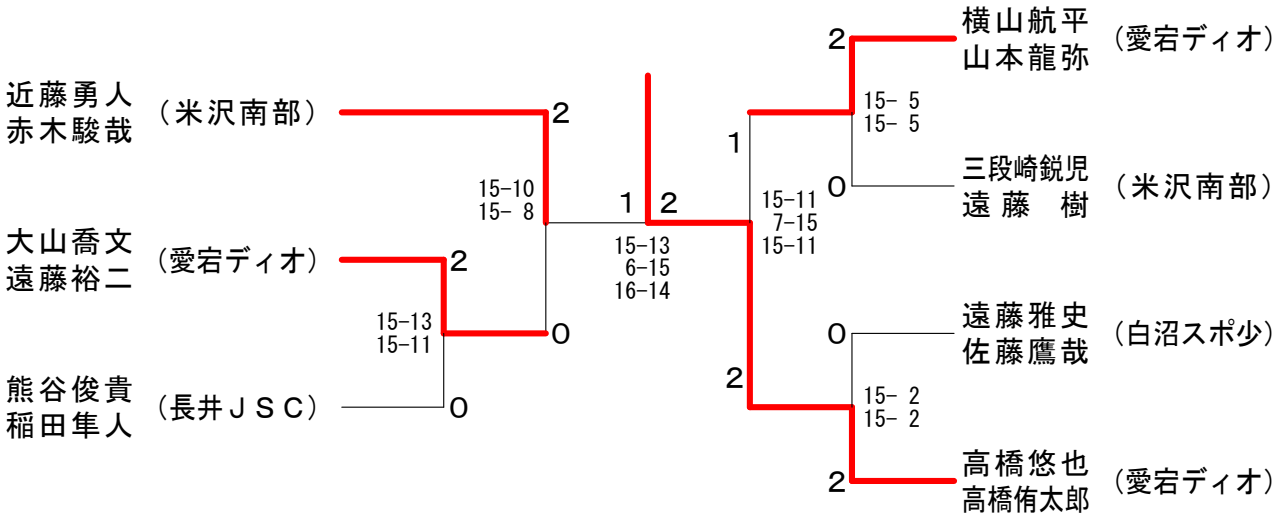


## ６年男子ダブルス

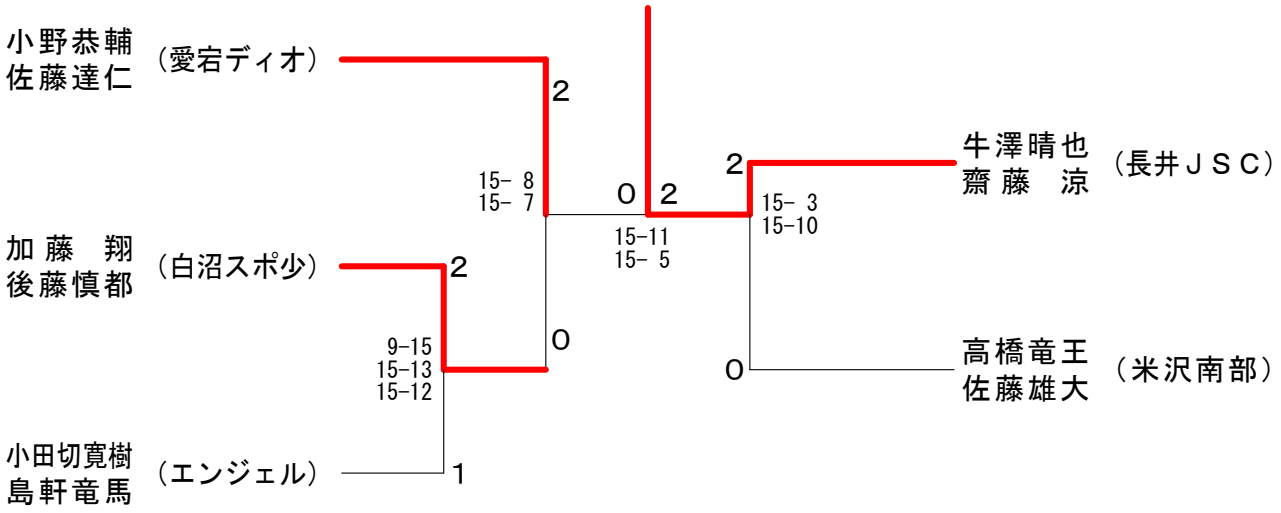

# 第17回置賜小学生バドミントン大会（個人戦） 平成２０年７月２６日　長井市総合体育館

## ４年女子ダブルス

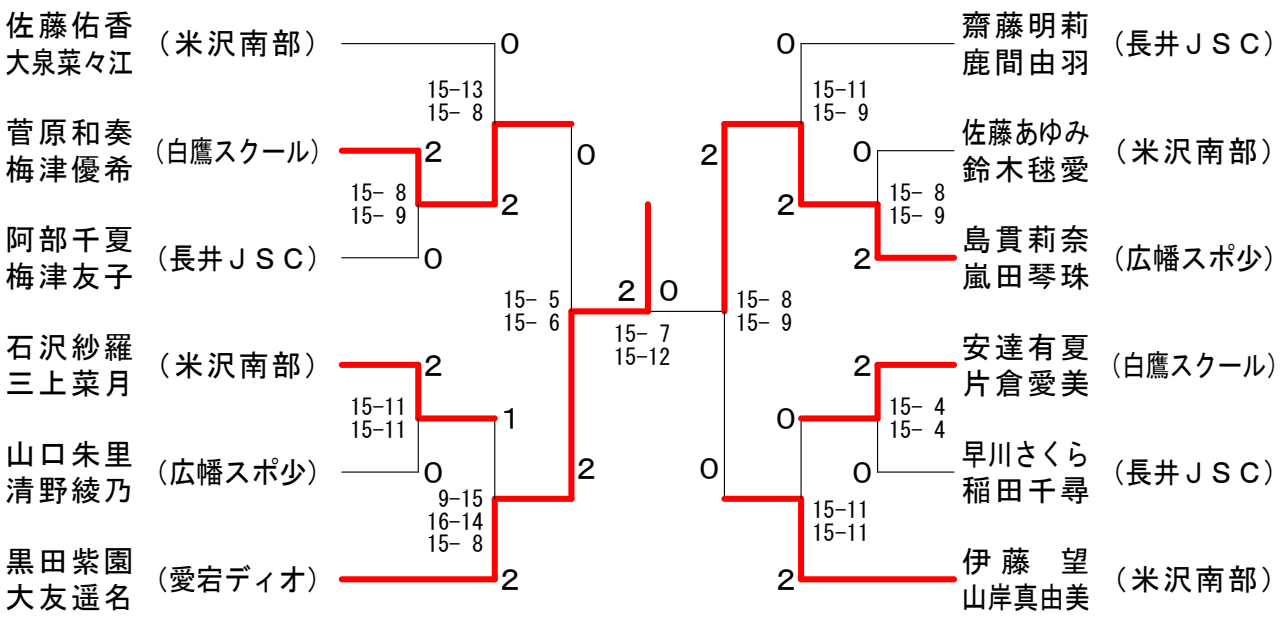


## ５年女子ダブルス

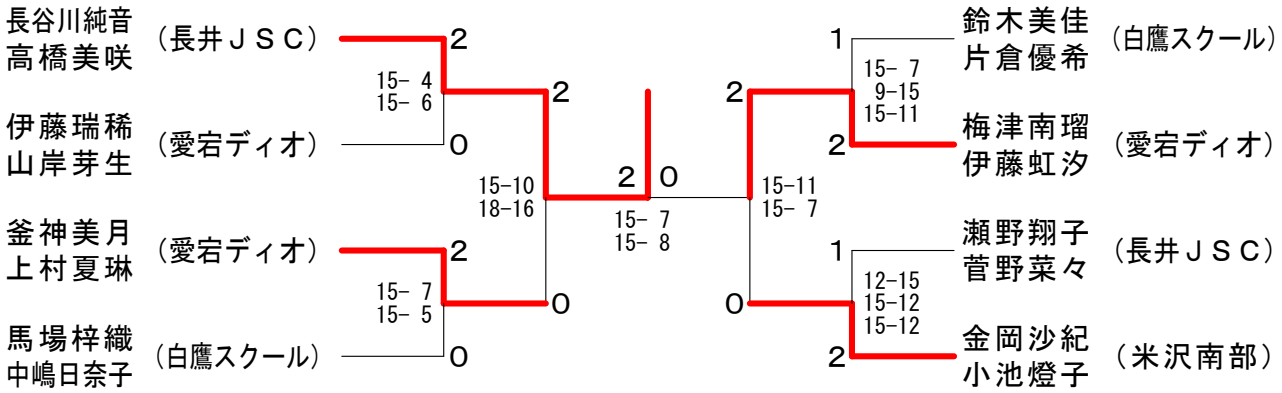


## ６年女子ダブルス

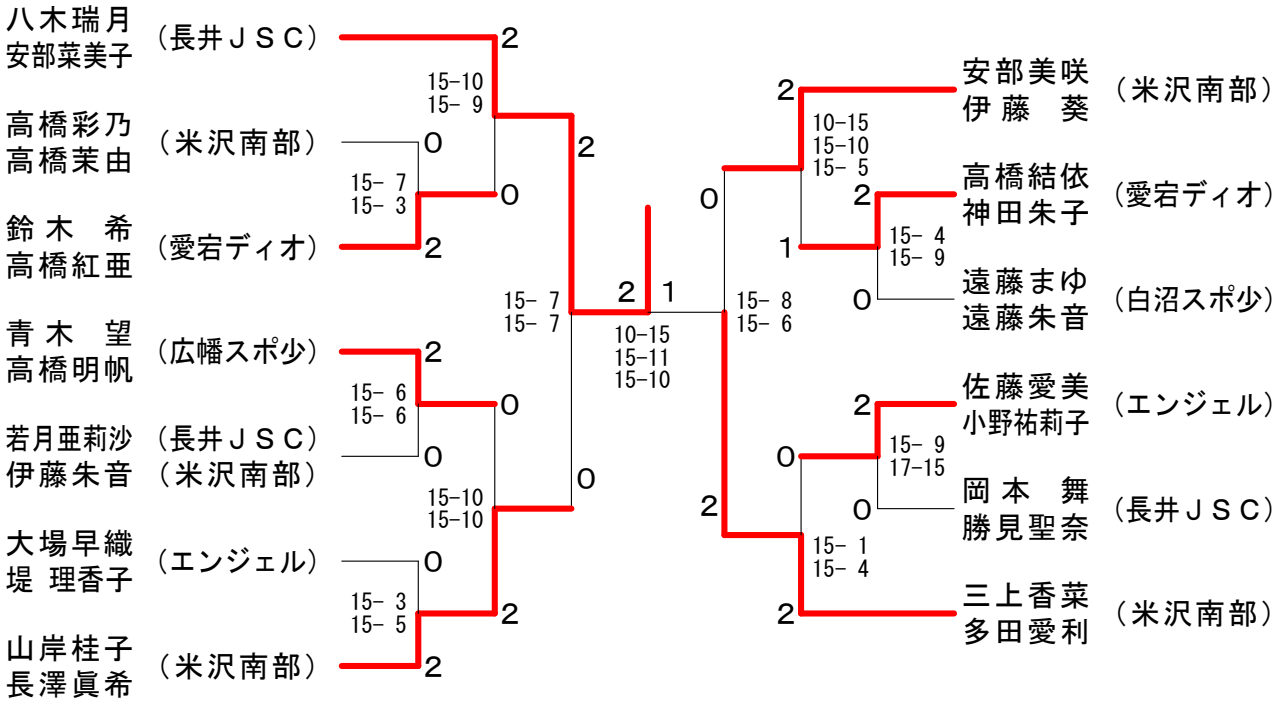

# 第17回置賜小学生バドミントン大会（個人戦） 平成２０年７月２６日　長井市総合体育館

## 低学年オープンシングルス

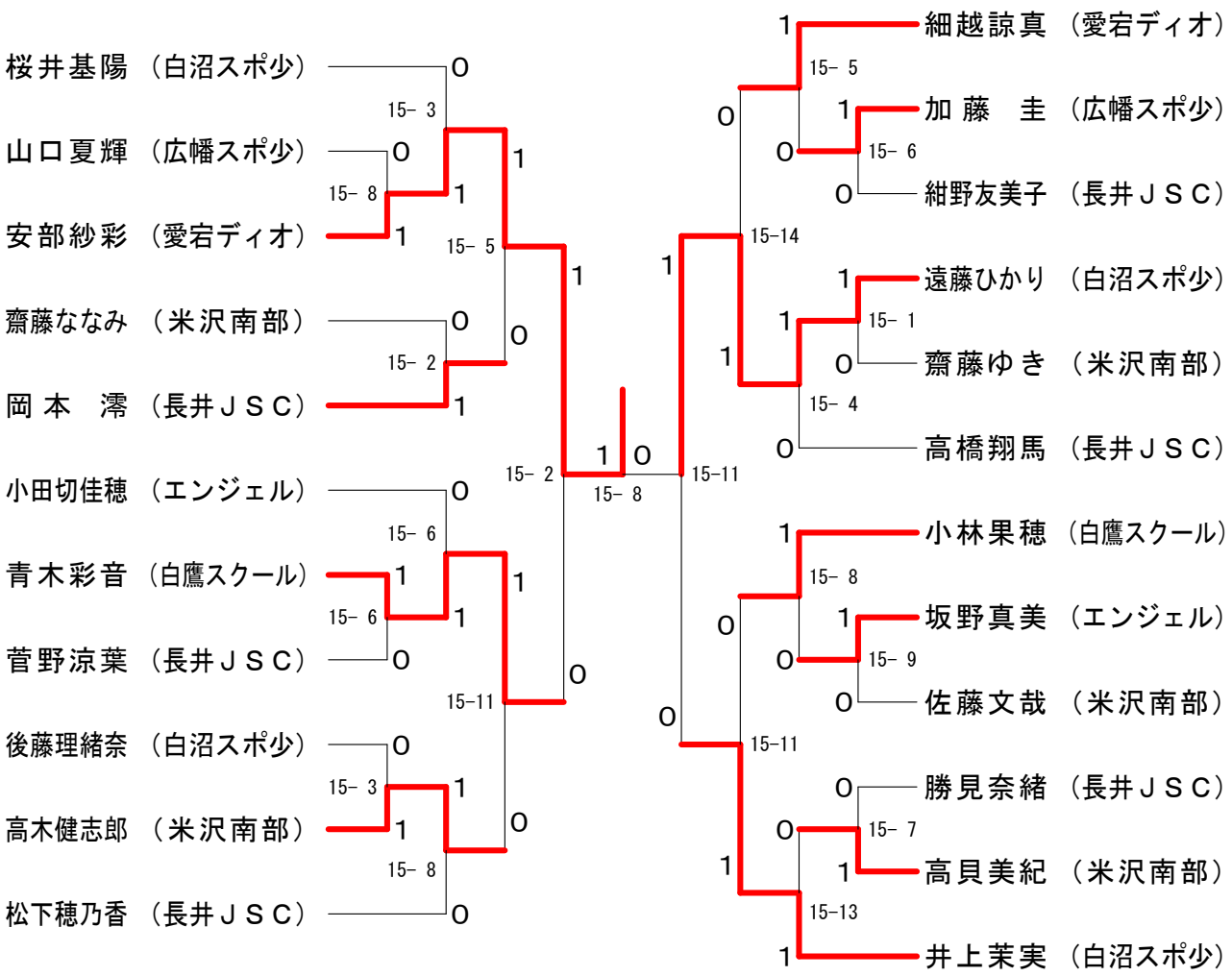

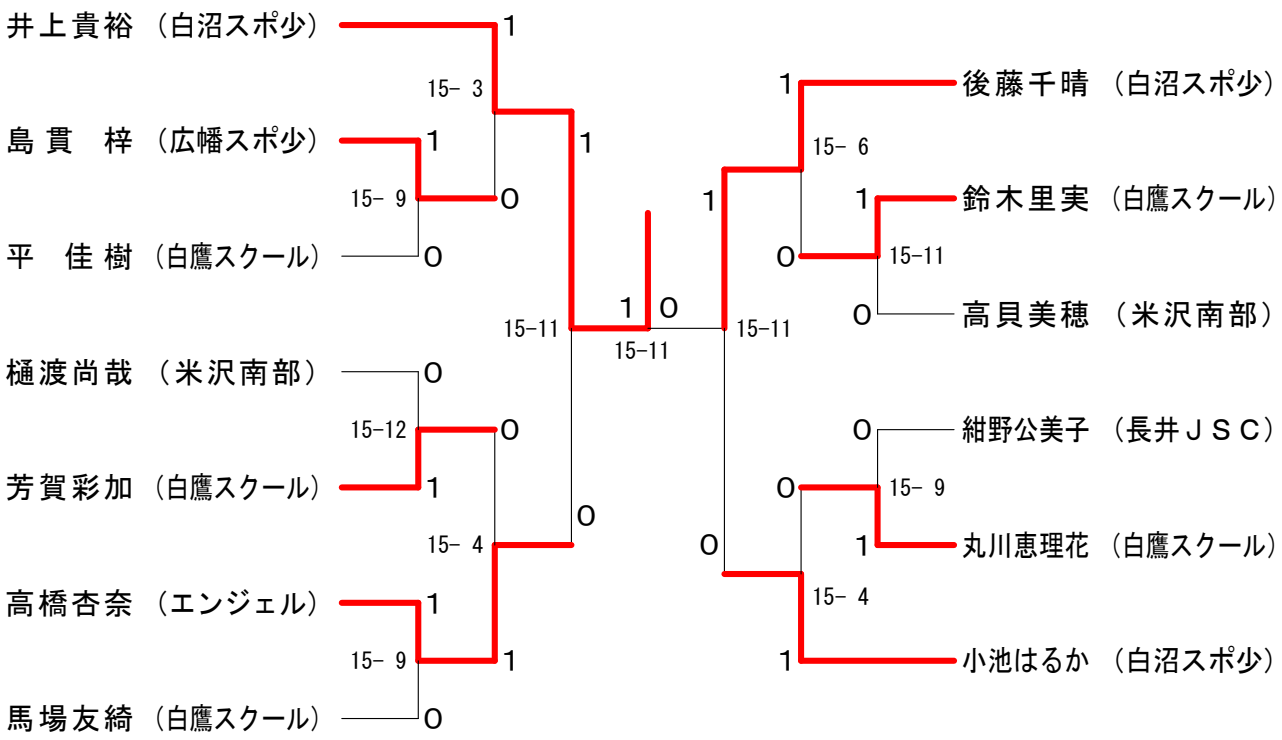
## 高学年オープンシングルス