第27回長井市民バドミントン大会

平成２１年５月３日　長井市総合体育館

男子シングルス１部

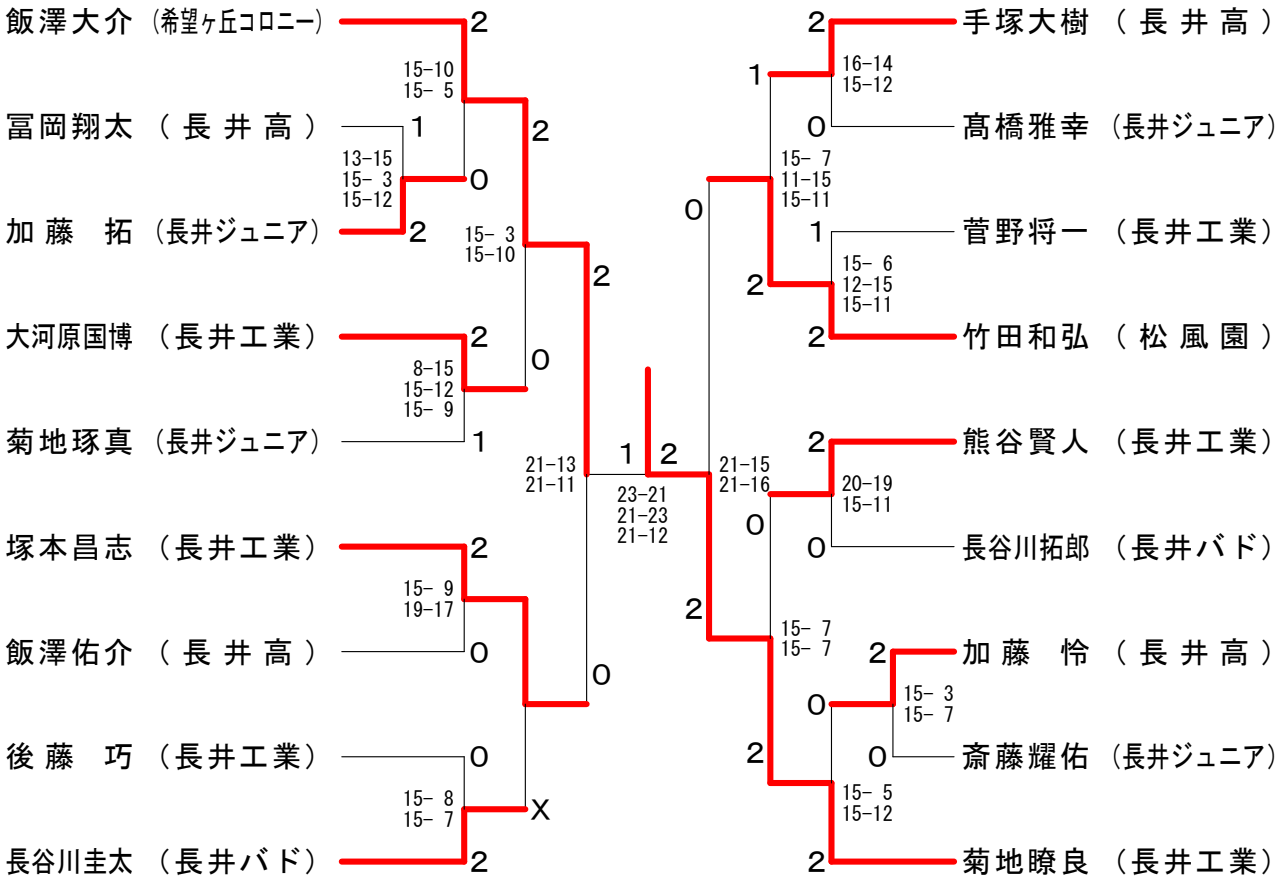

男子シングルス３部

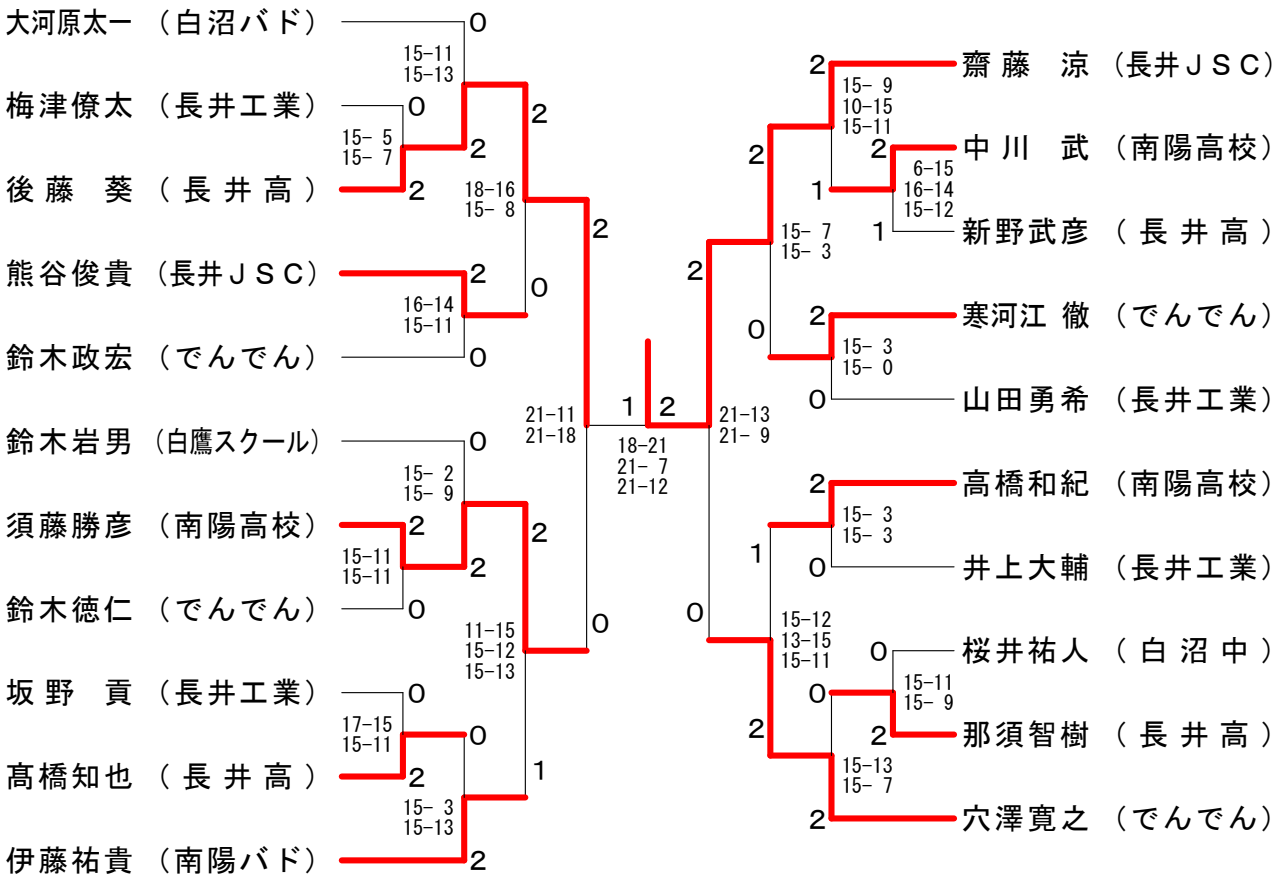

第27回長井市民バドミントン大会

平成２１年５月３日　長井市総合体育館

男子シングルス２部

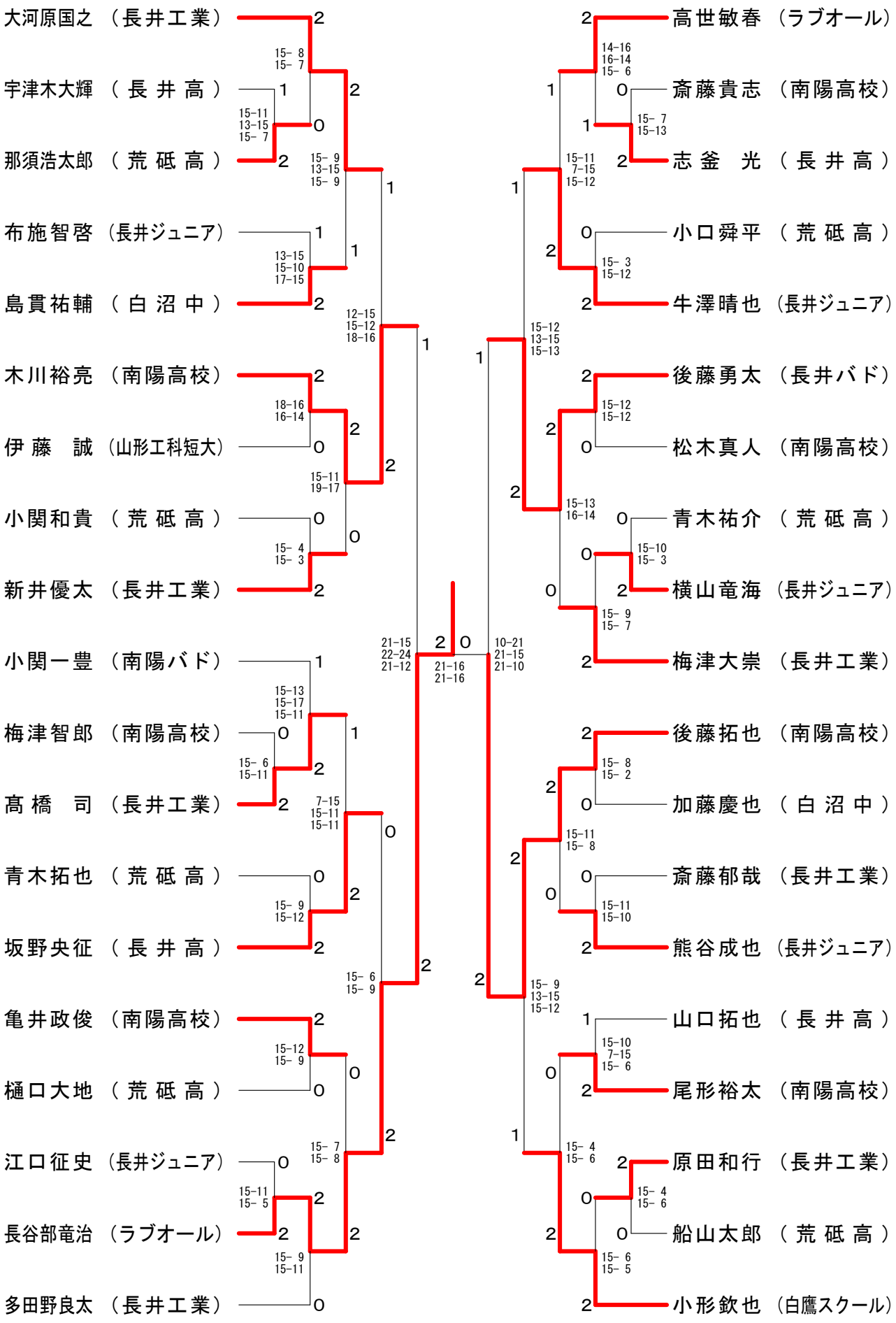

第27回長井市民バドミントン大会

平成２１年５月３日　長井市総合体育館

小学生シングルス

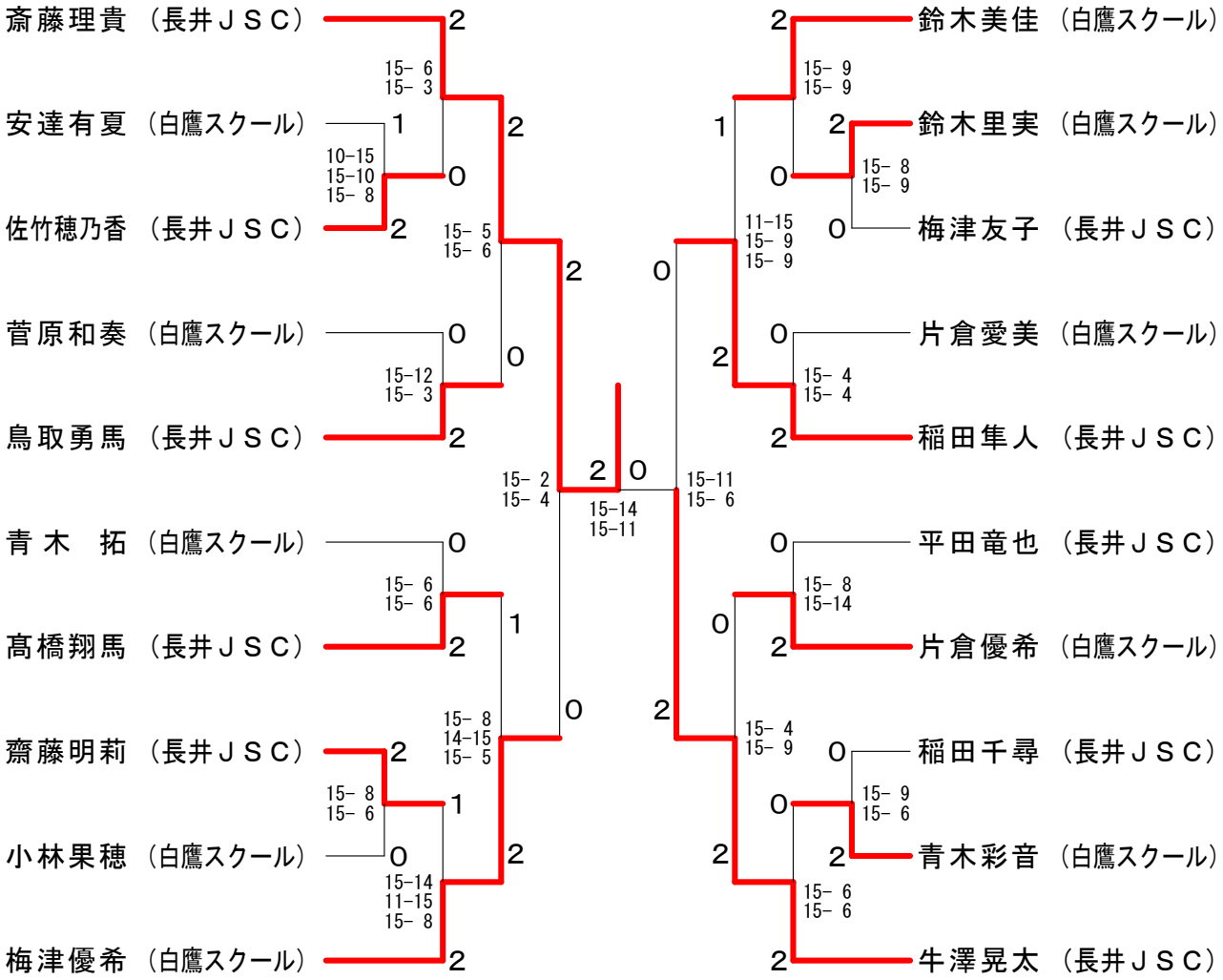

女子シングルス１部

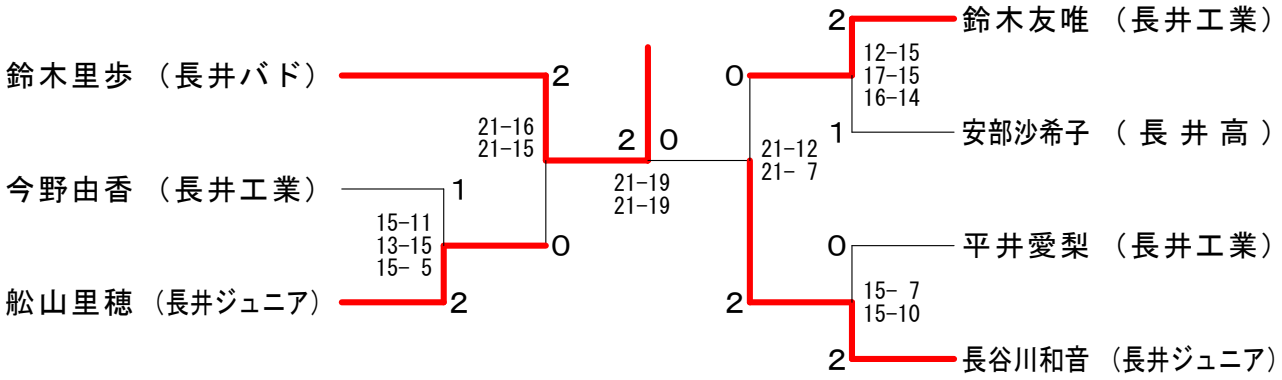

第27回長井市民バドミントン大会

平成２１年５月３日　長井市総合体育館

女子シングルス２部

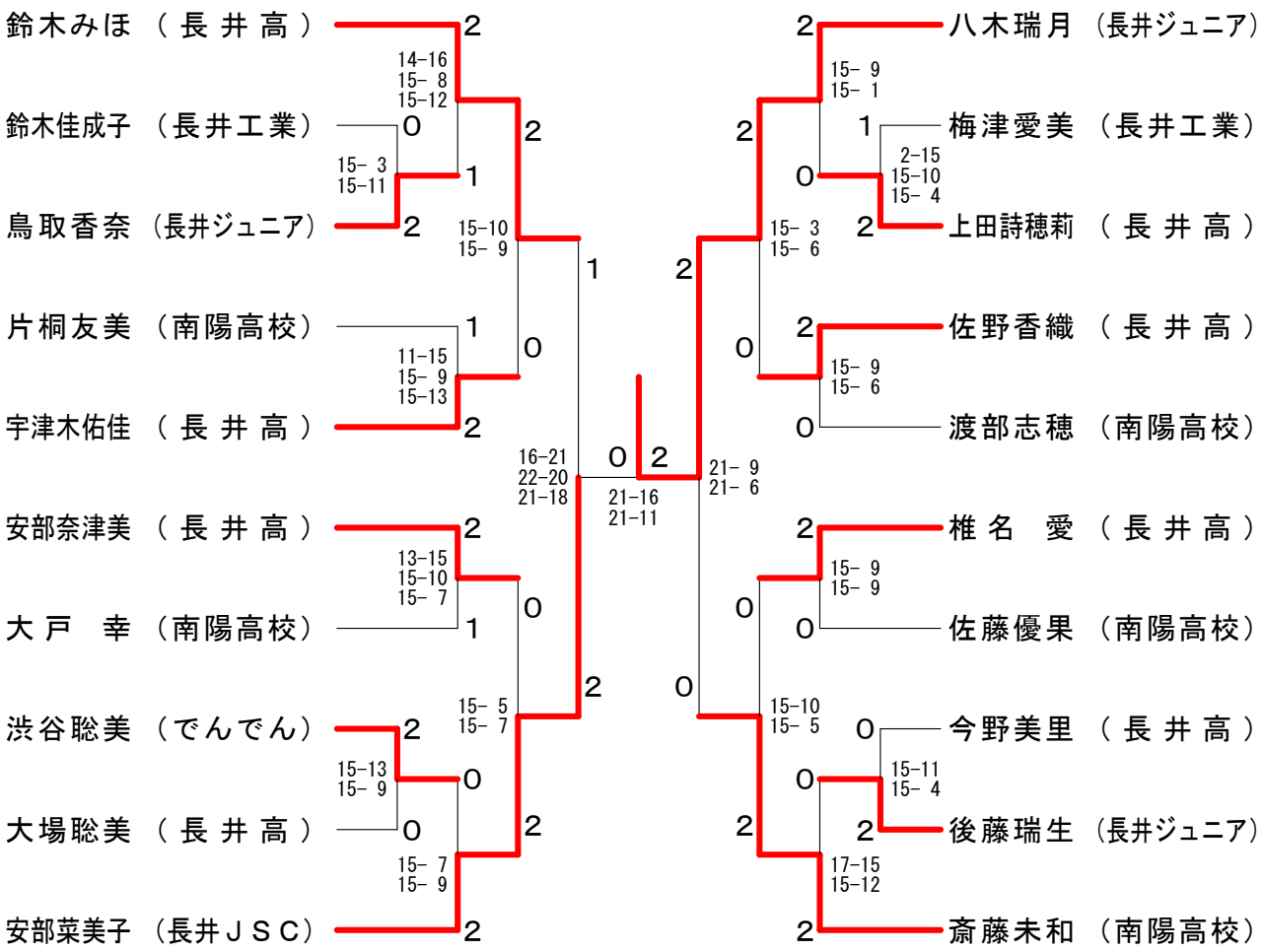

女子シングルス３部

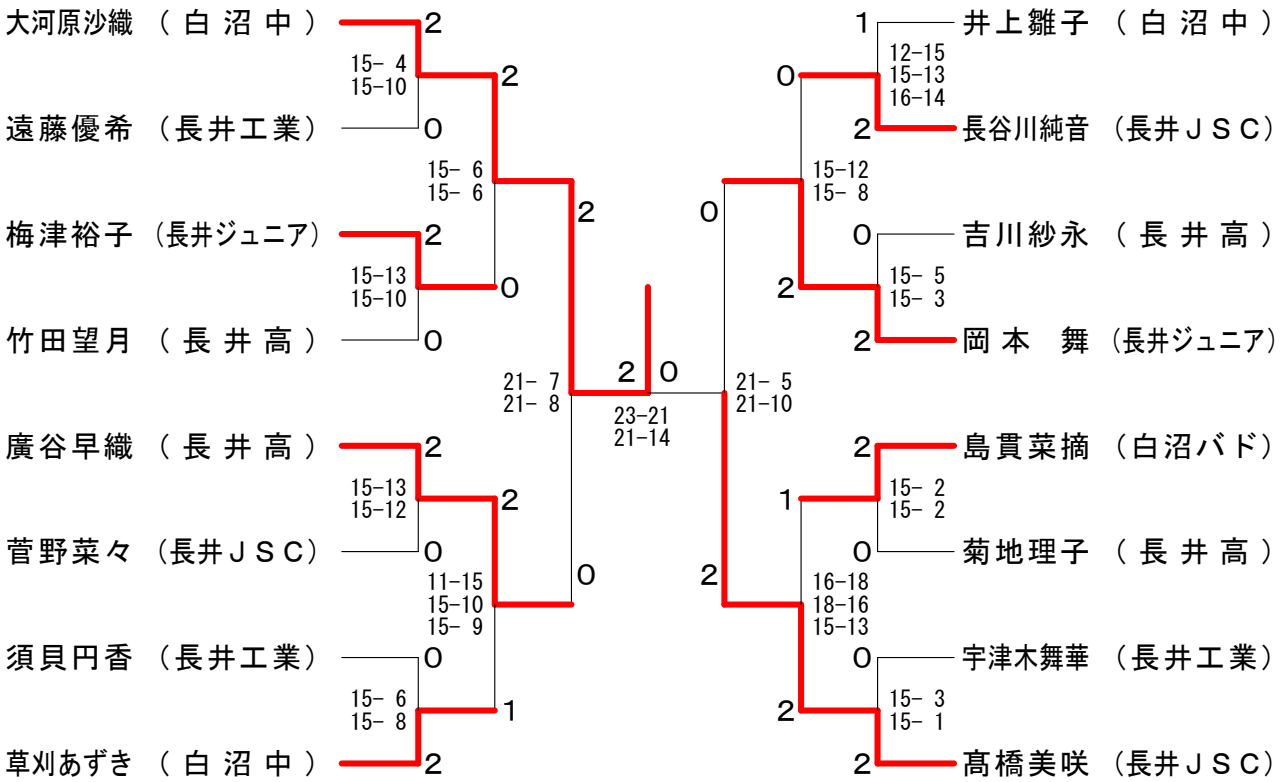

第27回長井市民バドミントン大会

平成２１年５月３日　長井市総合体育館

男子ダブルス１部

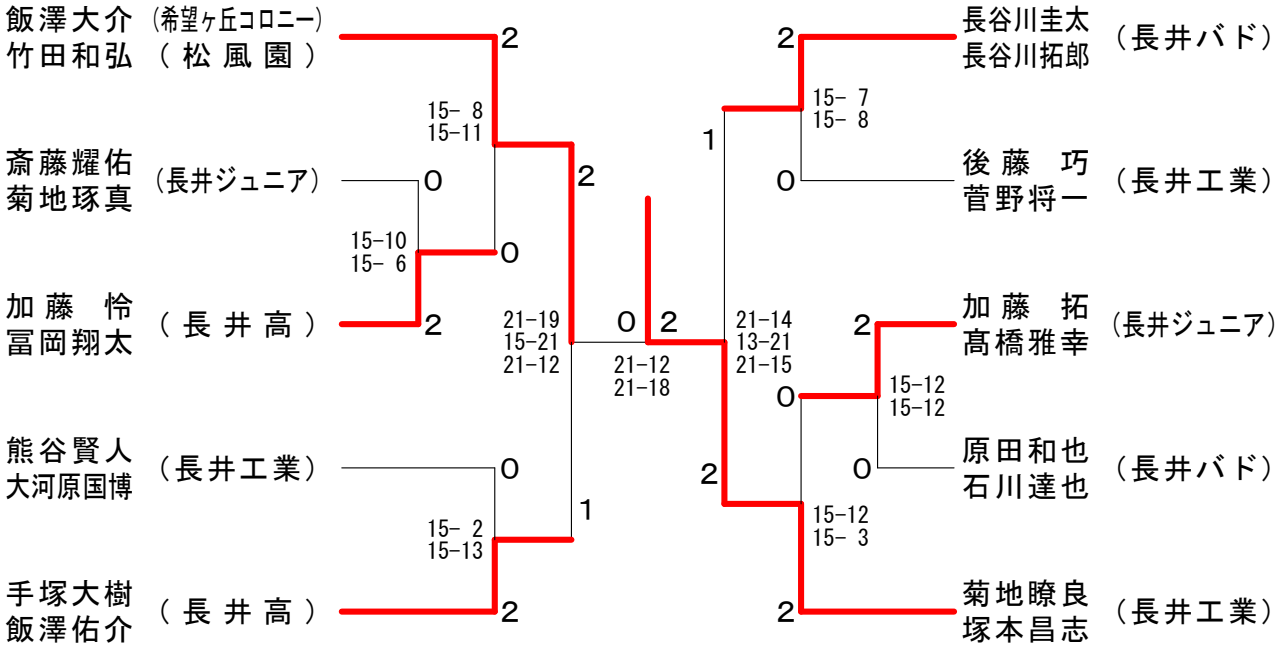

男子ダブルス２部

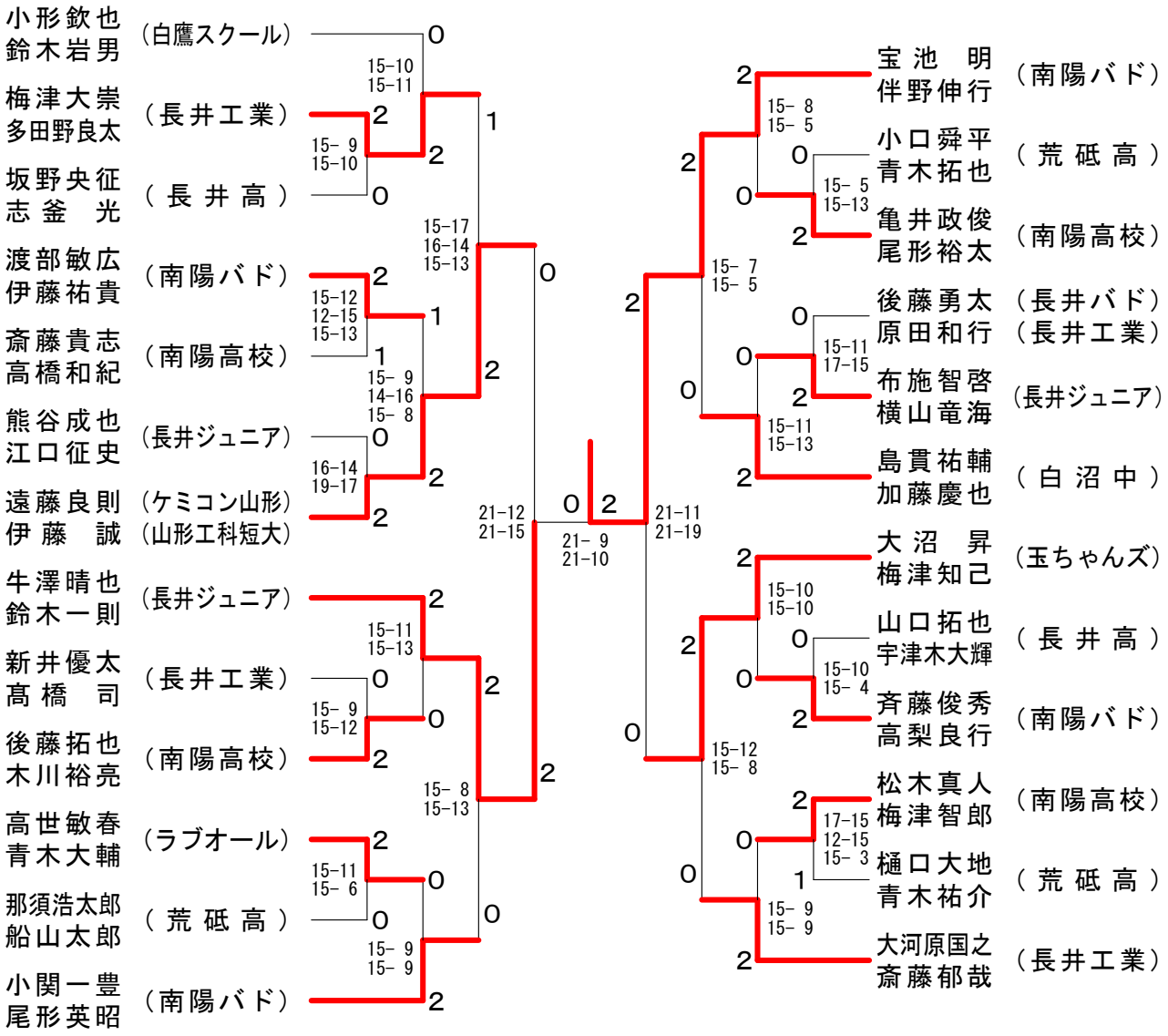

第27回長井市民バドミントン大会

平成２１年５月３日　長井市総合体育館

男子ダブルス３部

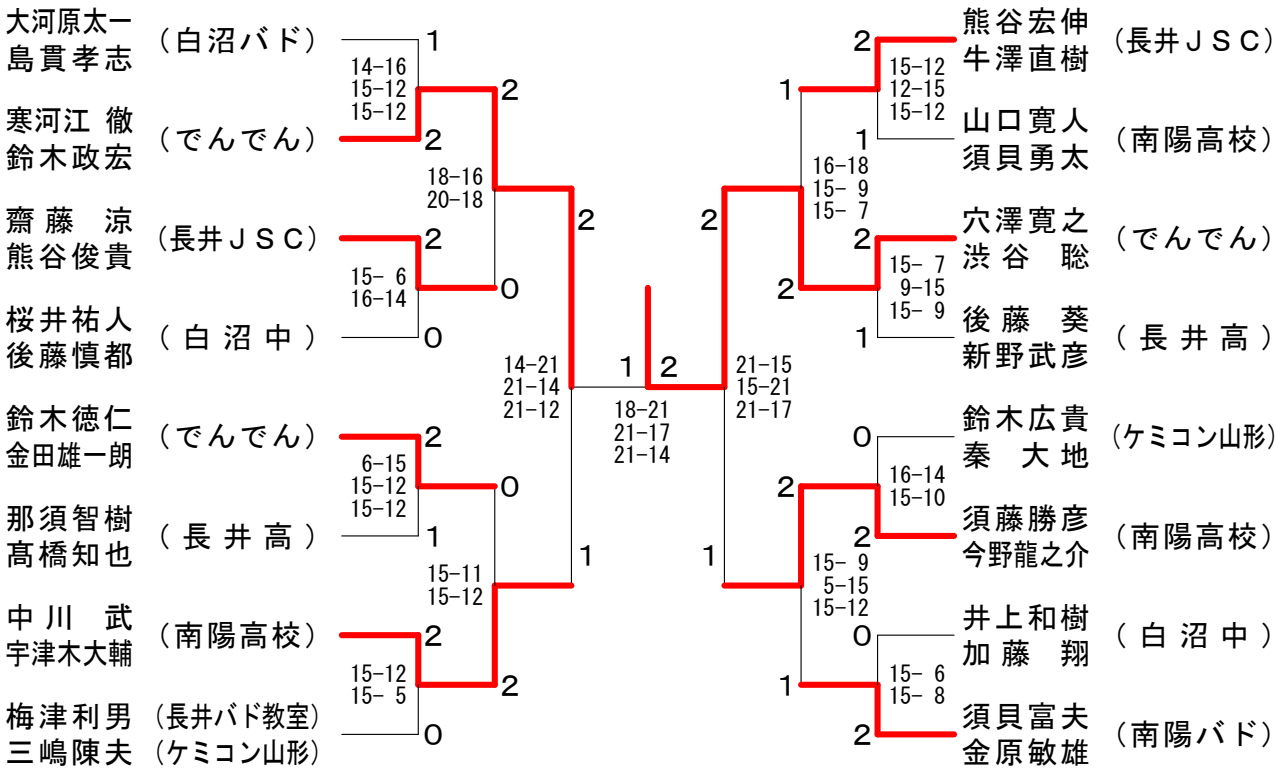

女子ダブルス１部

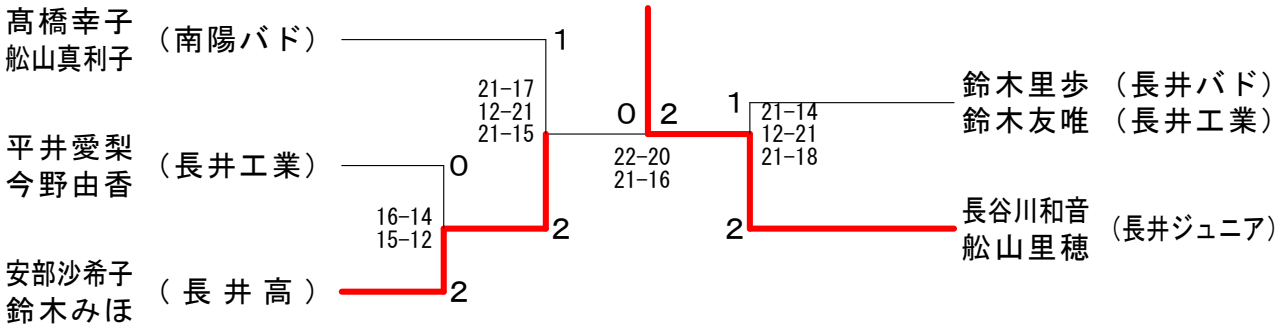

女子ダブルス２部

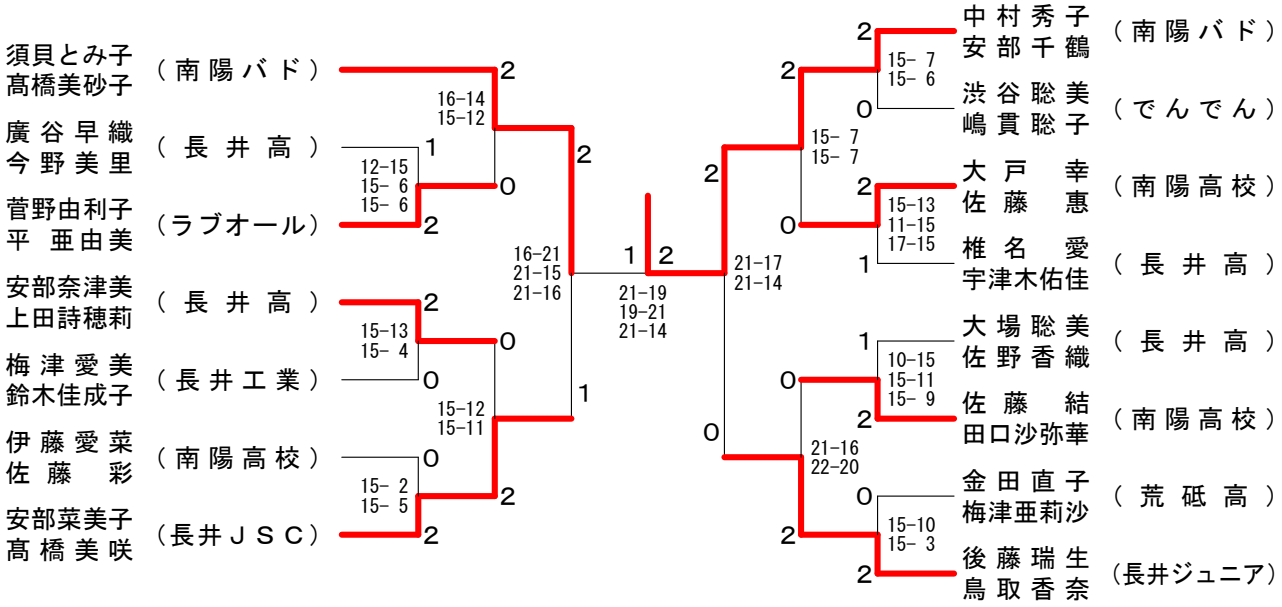

第27回長井市民バドミントン大会

平成２１年５月３日　長井市総合体育館

女子ダブルス３部

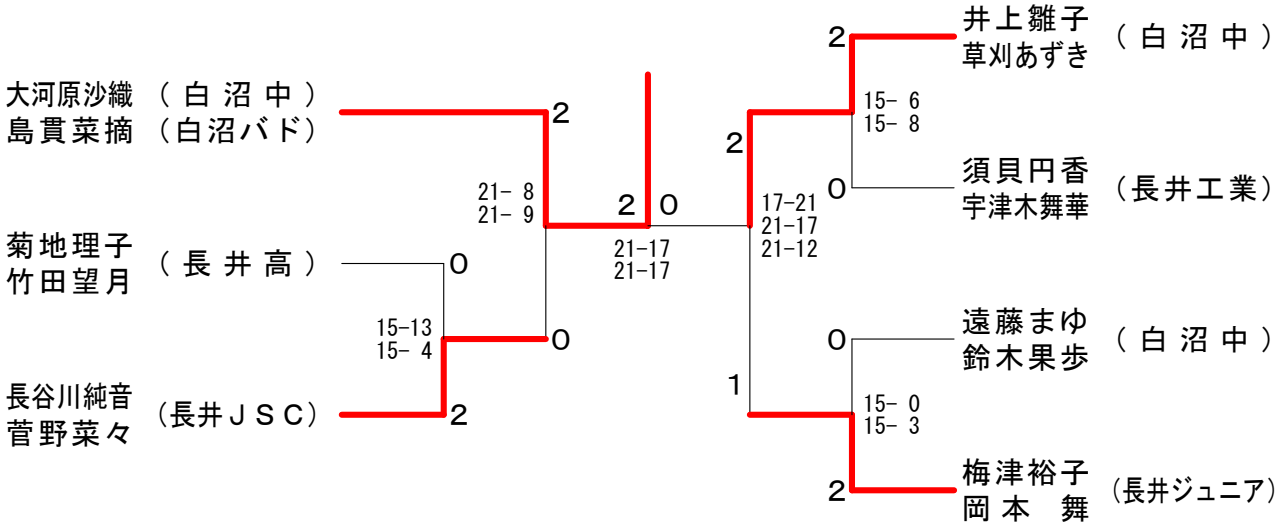
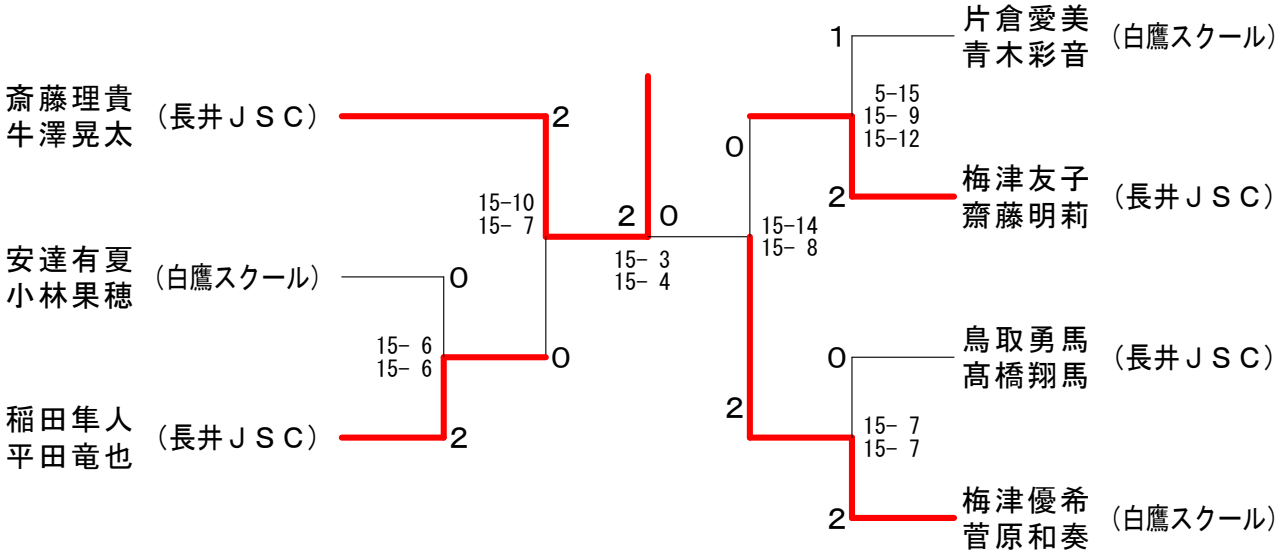
小学生ダブルス