第23回置賜小学生バドミントン大会　　平成２３年１０月２３日

４年生以下男子ダブルス	髙橋翔馬 若月雄一朗	青木拓 飯塚勇崇	髙木宥多 小池進哉	勝 敗	順位
髙橋翔馬 若月雄一朗 （長井ＪＳＣ）		○ 15- 4 15- 1	○ 15- 4 15- 5	M 2-0 G 4-0 P 60-14	1
青　木　拓（白鷹Ｊｒ） 飯塚勇崇（米沢エンジェル）	× 4-15 1-15		○ 21-20 15- 8	M 1-1 G 2-2 P 41-58	2
髙木宥多（長井ＪＳＣ） 小池進哉（白沼スポ少）	× 4-15 5-15	× 20-21 8-15		M 0-2 G 0-4 P 37-66	3

５年生以下男子ダブルス	仁科樹一 遠藤黎	板坂寛人 毛利仁駿	保科考希 八幡竜馬	青木匠 杉浦優希	勝 敗	順位
仁科樹一 遠藤黎 （米沢南部ＪＢＣ）		○ 15- 7 15- 6	○ 15- 9 15- 5	○ 15- 4 15- 9	M 3-0 G 6-0 P 90-40	1
板坂寛人 毛利仁駿 （米沢エンジェル）	× 7-15 6-15		× 4-15 15-12 6-15	× 11-15 7-15	M 0-3 G 1-6 P 56-102	4
保科考希 八幡竜馬 （白沼スポ少）	× 9-15 5-15	○ 15- 4 12-15 15- 6		× 11-15 17-15 9-15	M 1-2 G 3-5 P 93-100	3
青木匠 杉浦優希 （米沢エンジェル）	× 4-15 9-15	○ 15-11 15- 7	○ 15-11 15-17 15- 9		M 2-1 G 4-3 P 88-85	2

６年生以下男子ダブルス	近藤直希 赤木優佑	山口秀尚 桜井基陽	色摩涼平 加藤圭	安彦友貴 佐藤快晴	牛澤晃太 高橋龍聖	勝 敗	順位
近藤直希 赤木優佑 （米沢南部ＪＢＣ）		○ 15- 2 15- 4	○ 15- 4 15- 2	○ 15- 1 15- 3	○ 15-11 13-15 15-13	M 4-0 G 8-1 P 133-55	1
山口秀尚（長井ＪＳＣ） 桜井基陽（白沼スポ少）	× 2-15 4-15		× 10-15 11-15	× 11-15 11-15	× 2-15 2-15	M 0-4 G 0-8 P 53-120	5
色摩涼平 加藤圭 （広幡スポ少）	× 4-15 2-15	○ 15-10 15-11		○ 15- 8 15- 8	× 4-15 5-15	M 2-2 G 4-4 P 75-97	3
安彦友貴 佐藤快晴 （米沢エンジェル）	× 1-15 3-15	○ 15-11 15-11	× 8-15 8-15		× 7-15 6-15	M 1-3 G 2-6 P 63-112	4
牛澤晃太 高橋龍聖 （長井ＪＳＣ）	× 11-15 15-13 13-15	○ 15- 2 15- 2	○ 15- 4 15- 5	○ 15- 7 15- 6		M 3-1 G 7-2 P 129-69	2

第23回置賜小学生バドミントン大会

平成２３年１０月２３日

４年生以下女子ダブルス

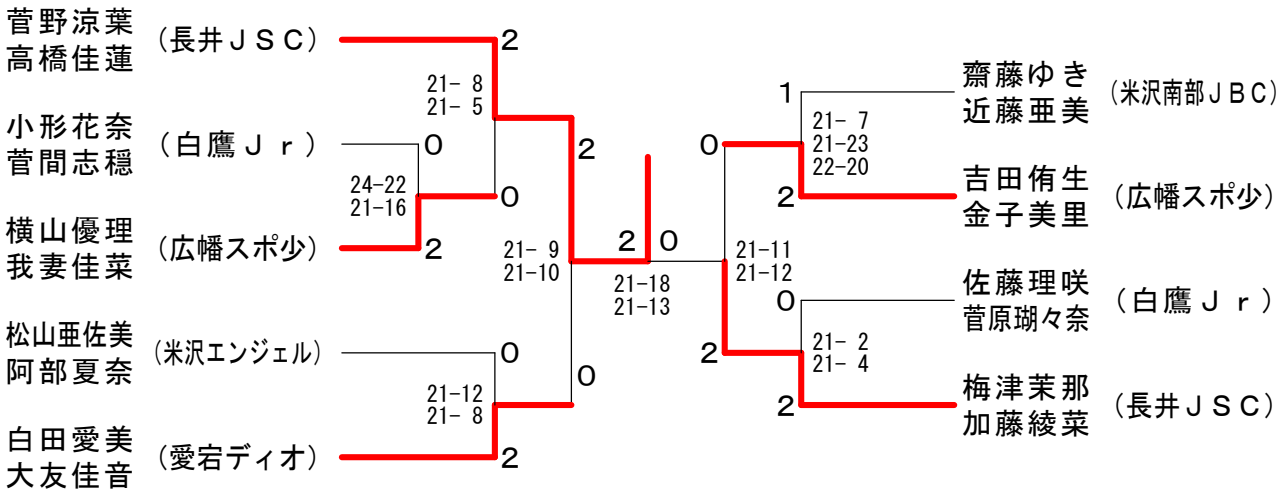

５年生以下女子ダブルス

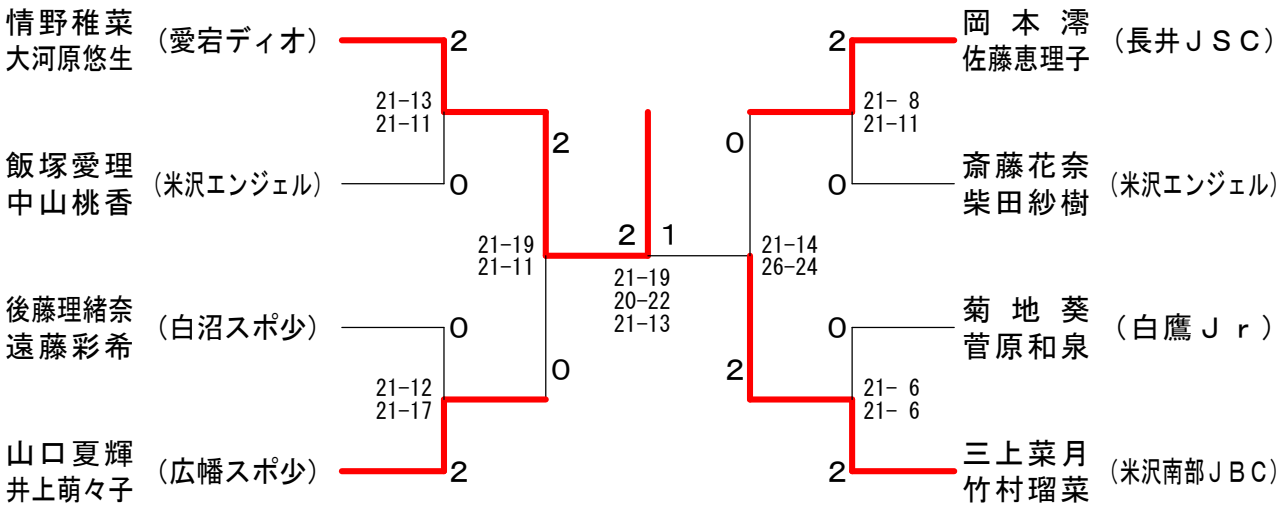

６年生以下女子ダブルス

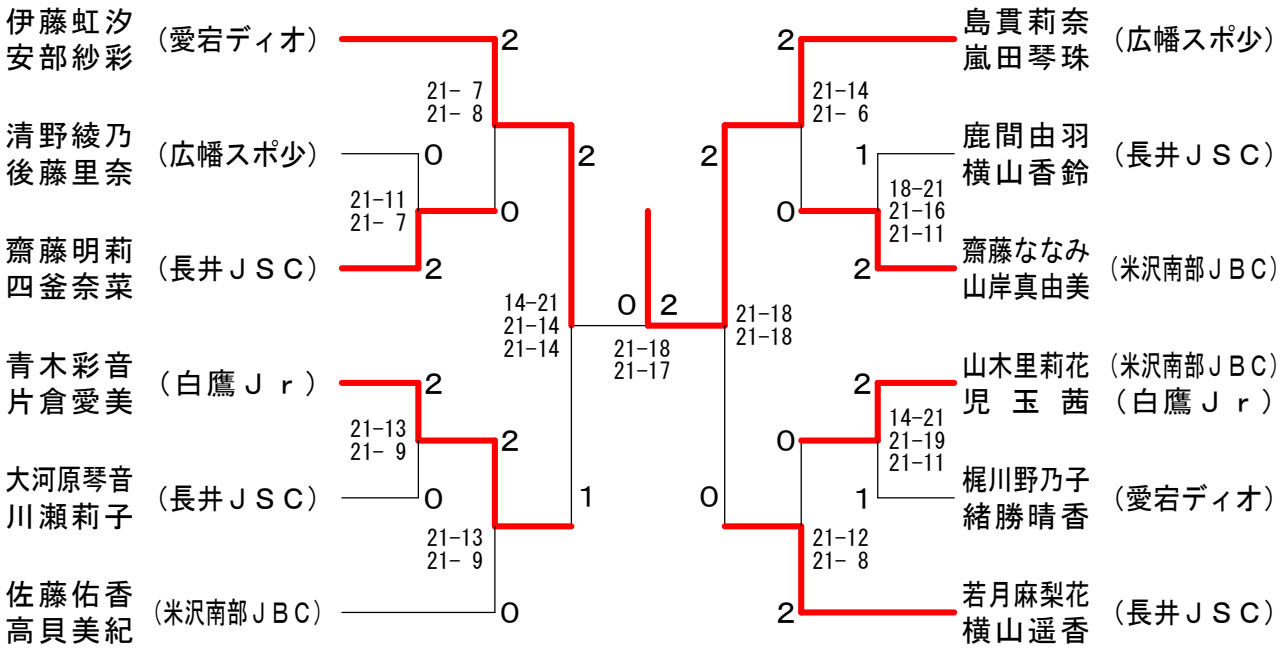

第23回置賜小学生バドミントン大会

平成２３年１０月２３日

４年生以下男子シングルス	若月雄一朗	青木拓	小池進哉	髙木宥多	勝 敗	順位
若月雄一朗（長井ＪＳＣ）		○ 15-11 15-10	○ 15- 2 15- 2	○ 15- 3 15- 5	M 3-0 G 6-0 P 90-33	1
青　木　拓（白鷹Ｊｒ）	× 11-15 10-15		○ 15- 5 15- 5	○ 15- 9 15- 5	M 2-1 G 4-2 P 81-54	2
小 池 進 哉（白沼スポ少）	× 2-15 2-15	× 5-15 5-15		○ 15-13 15- 9	M 1-2 G 2-4 P 44-82	3
髙 木 宥 多（長井ＪＳＣ）	× 3-15 5-15	× 9-15 5-15	× 13-15 9-15		M 0-3 G 0-6 P 44-90	4

５年生以下男子シングルス

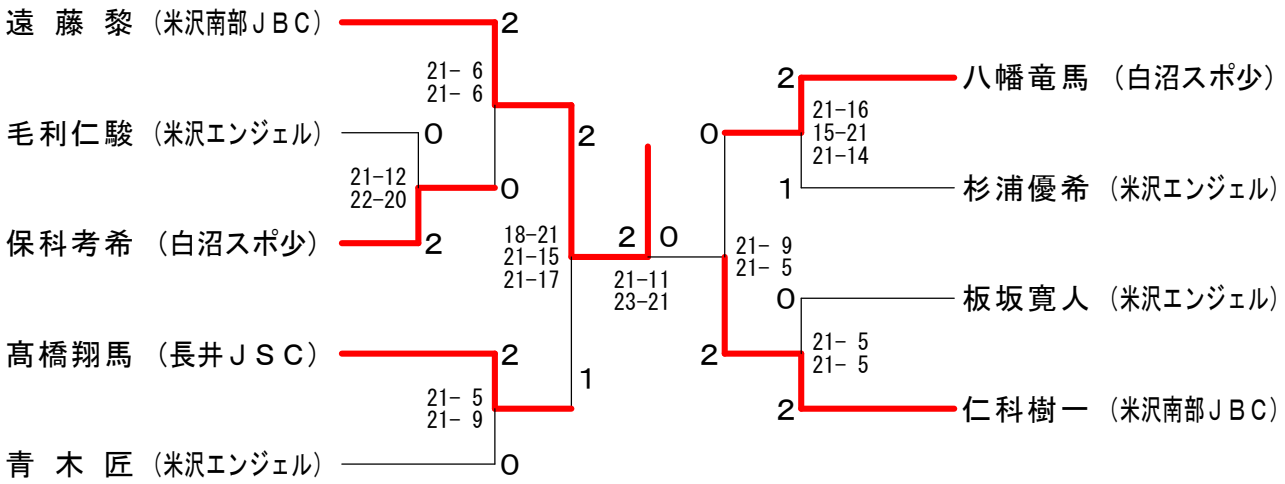

６年生以下男子シングルス

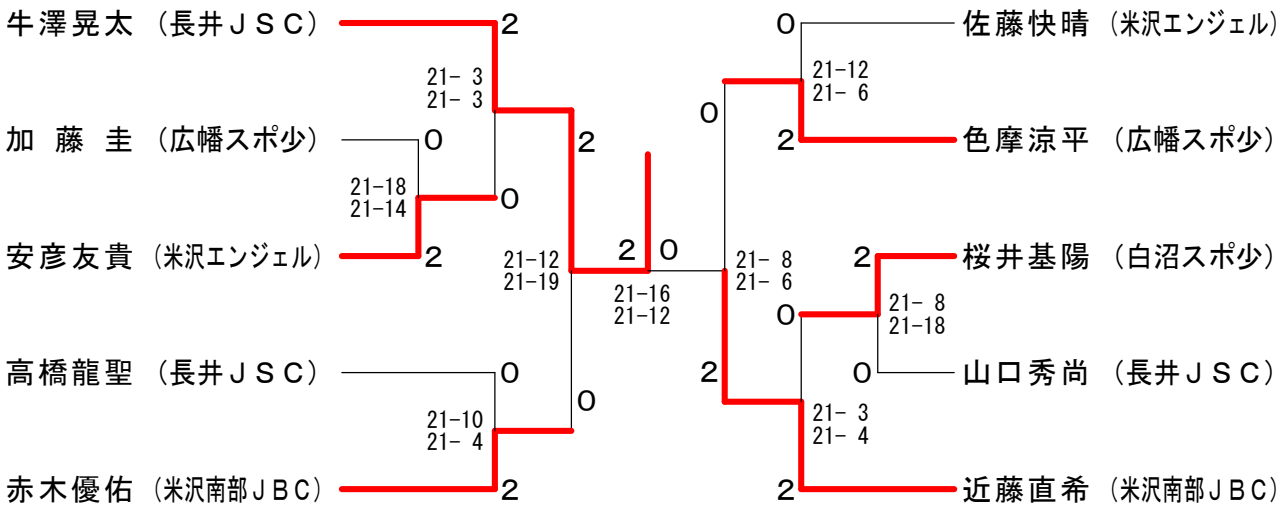

第23回置賜小学生バドミントン大会

平成２３年１０月２３日

４年生以下女子シングルス

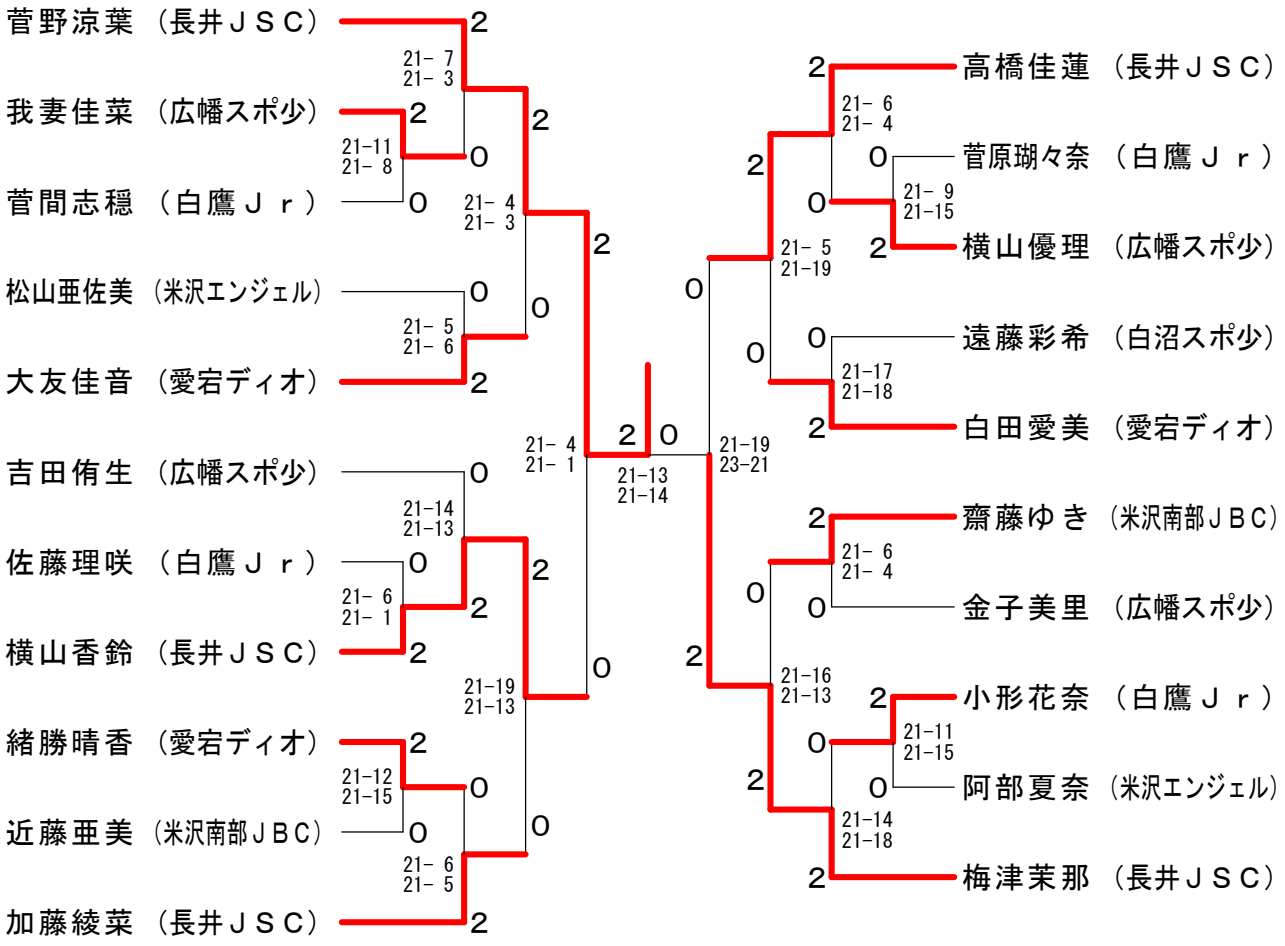

５年生以下女子シングルス

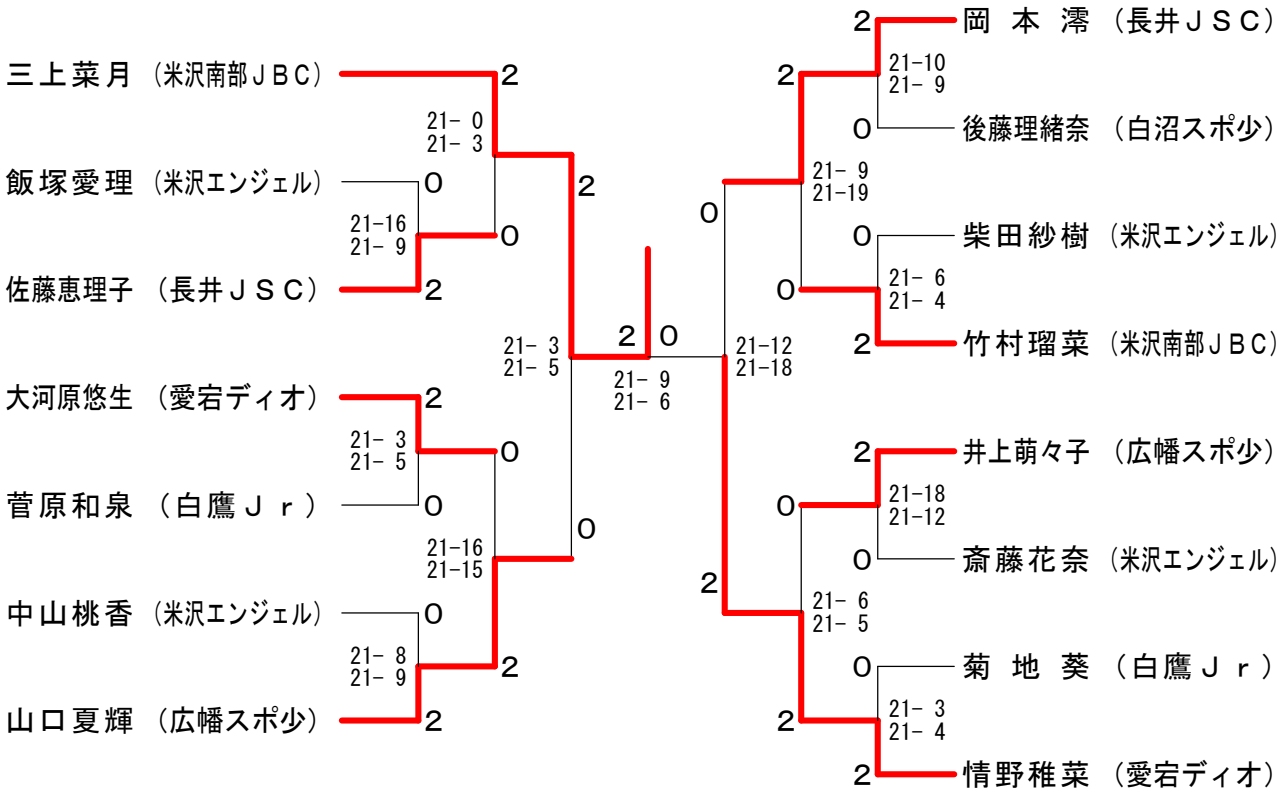

第23回置賜小学生バドミントン大会

平成２３年１０月２３日

６年生以下女子シングルス

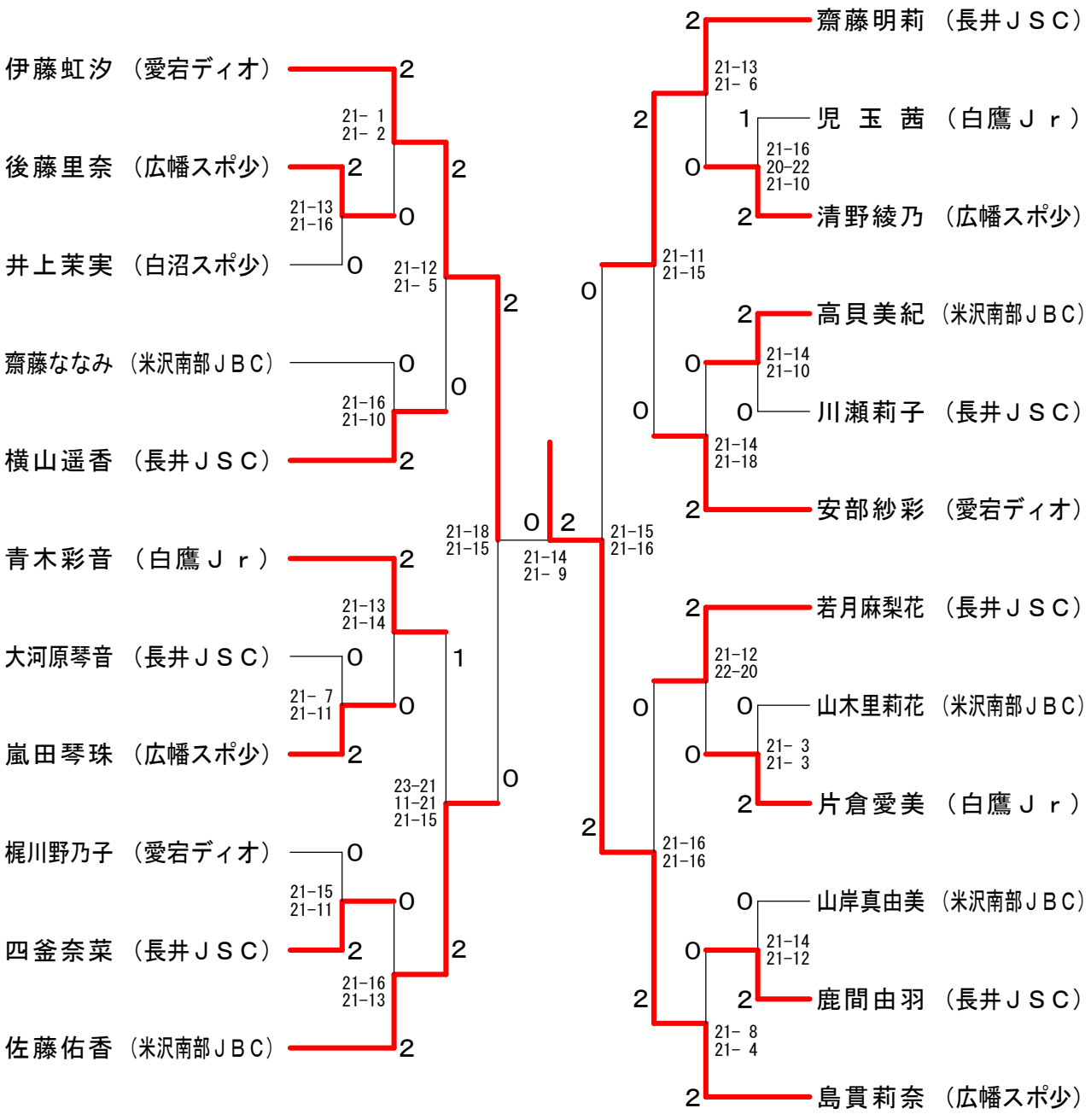

第23回置賜小学生バドミントン大会

平成２３年１０月２３日

低学年オープンシングルス

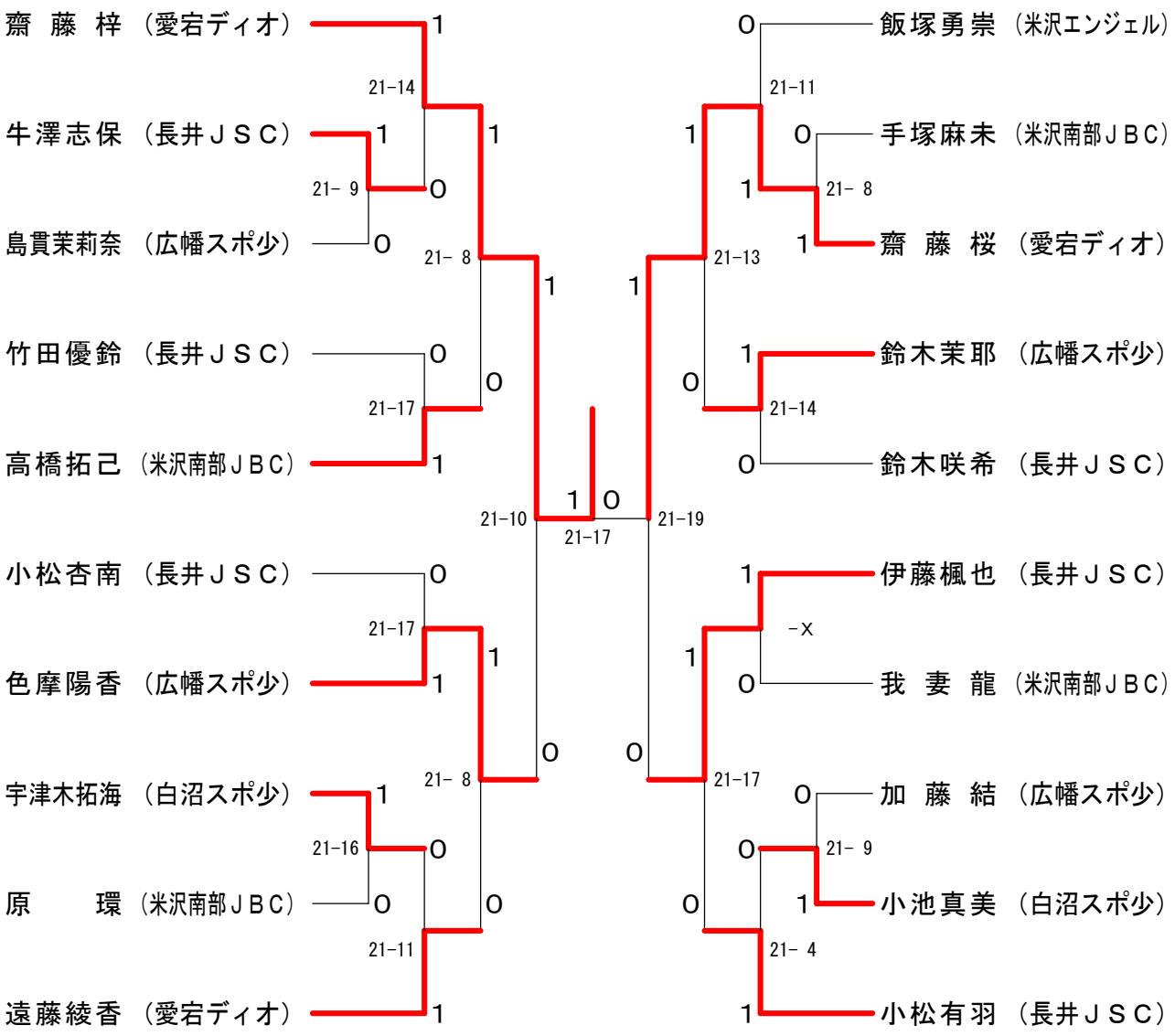
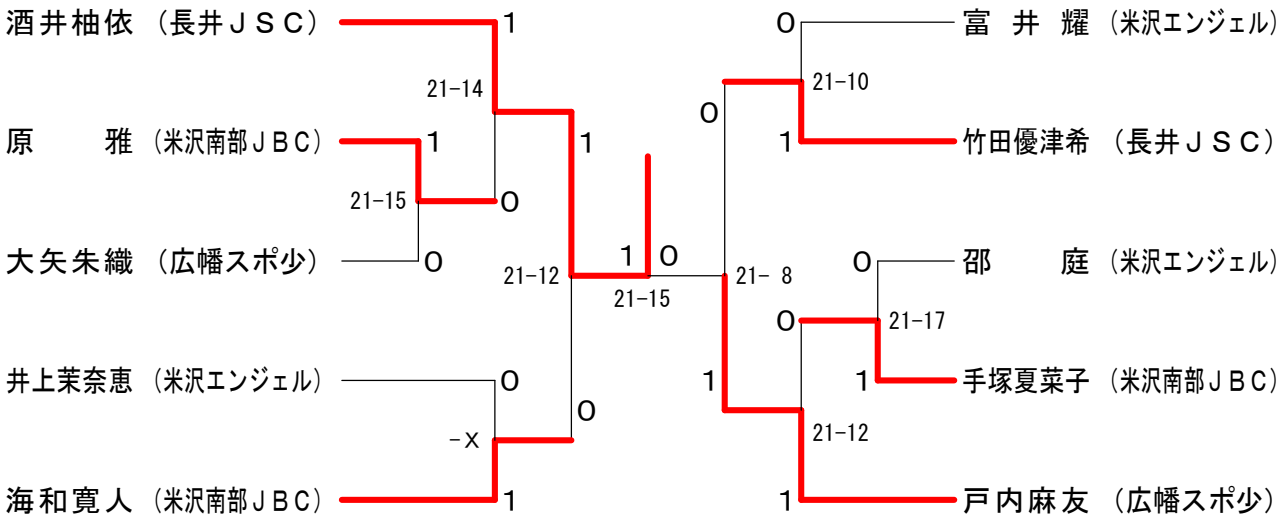
高学年オープンシングルス