第28回西置賜地区小学生バドミントン大会

平成２５年１月２０日　長井総合体育館

４年生以下男子シングルス

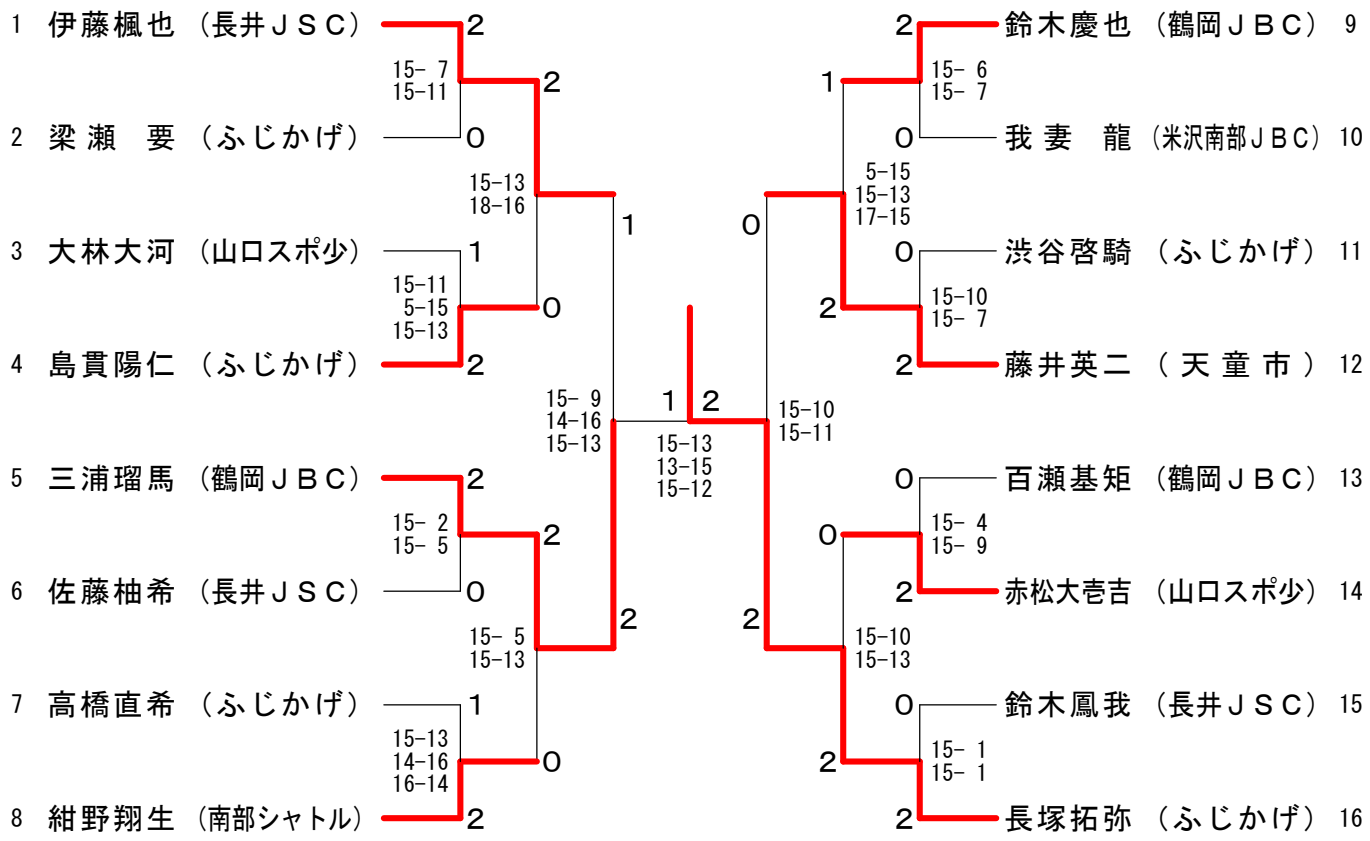

５年生以下男子シングルス

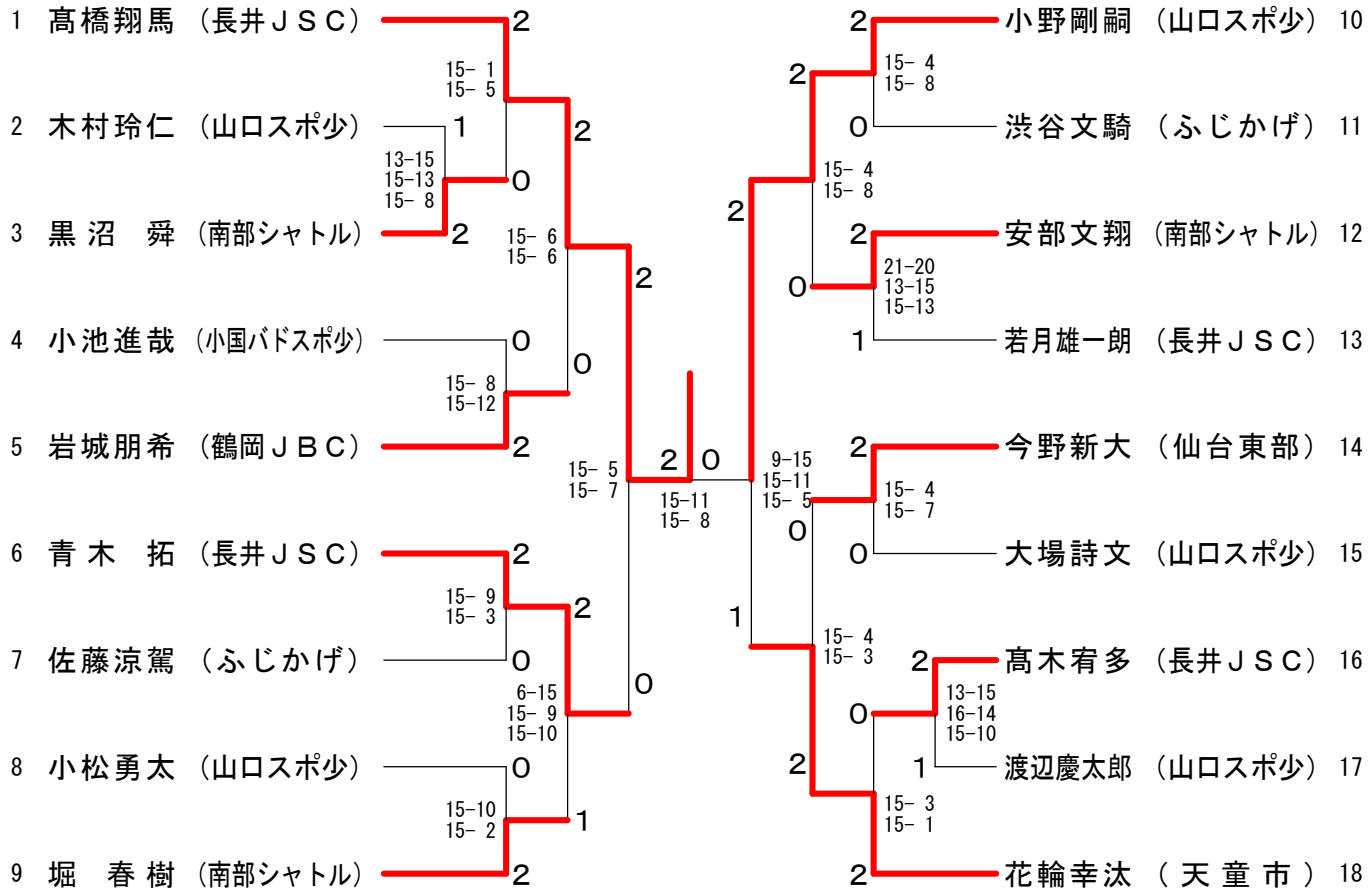

第28回西置賜地区小学生バドミントン大会

平成２５年１月２０日　長井総合体育館

６年生以下男子シングルス

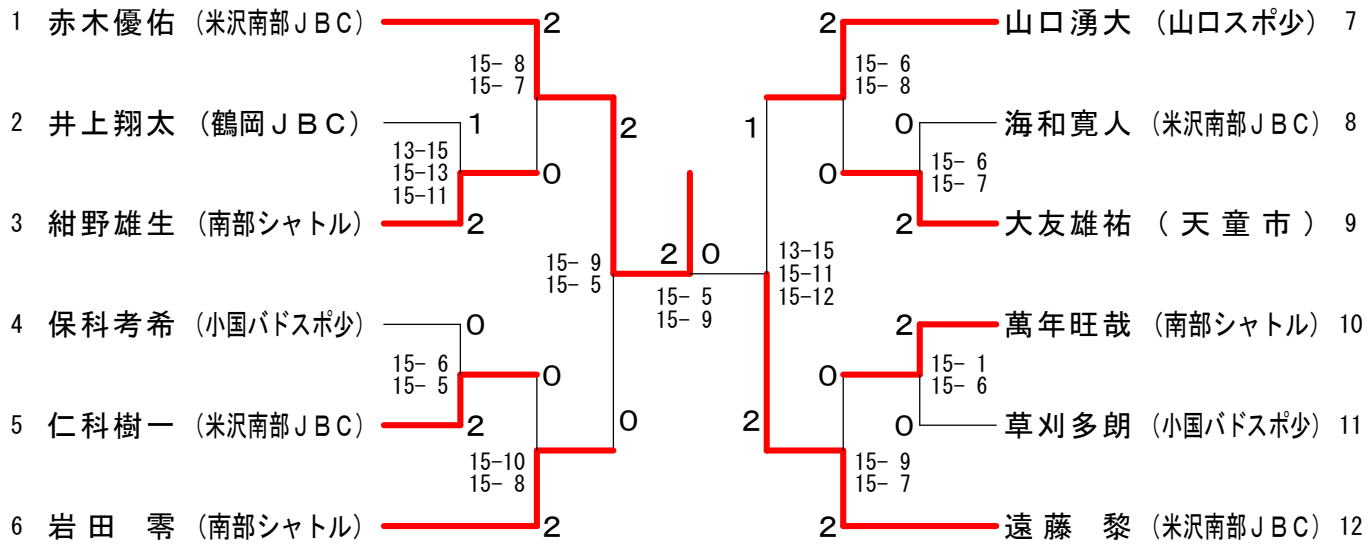

４年生以下女子シングルス

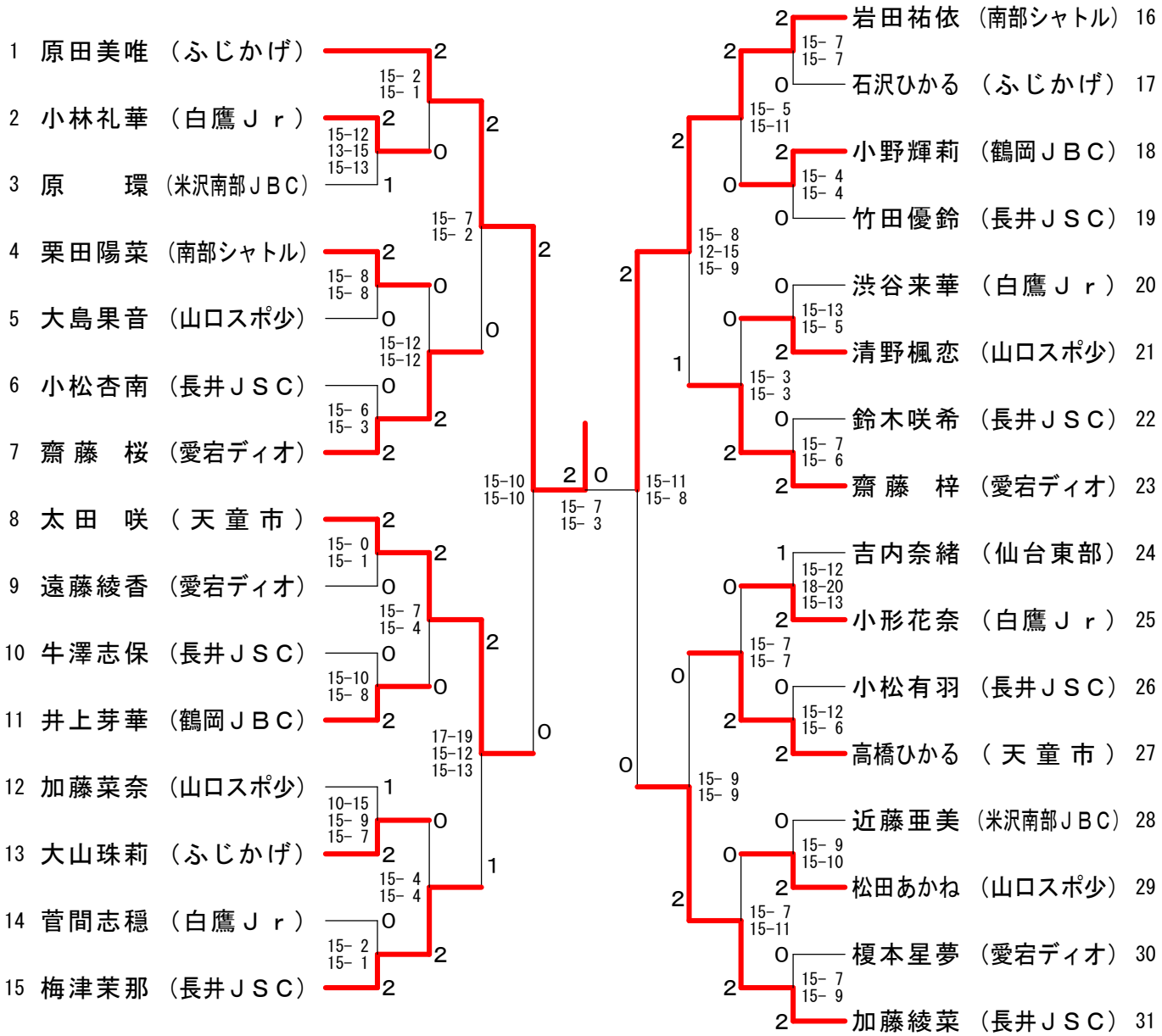

第28回西置賜地区小学生バドミントン大会

平成２５年１月２０日　長井総合体育館

５年生以下女子シングルス

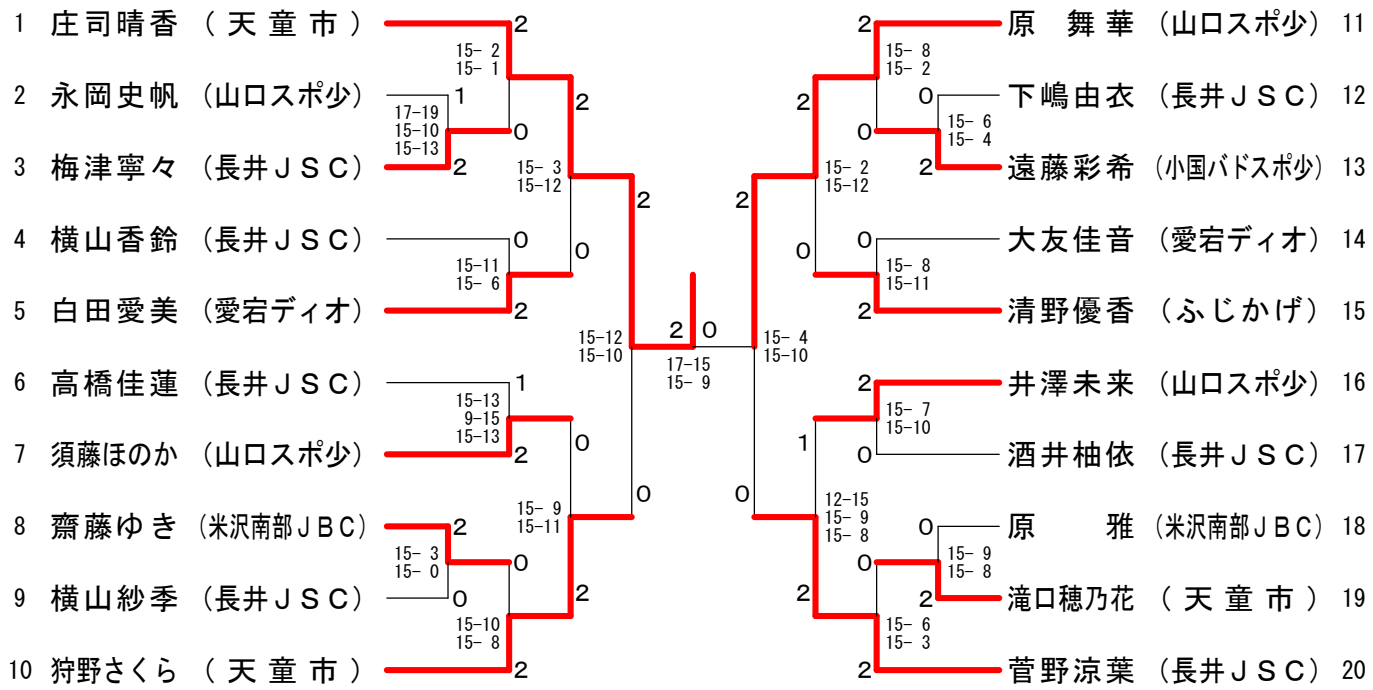

６年生以下女子シングルス

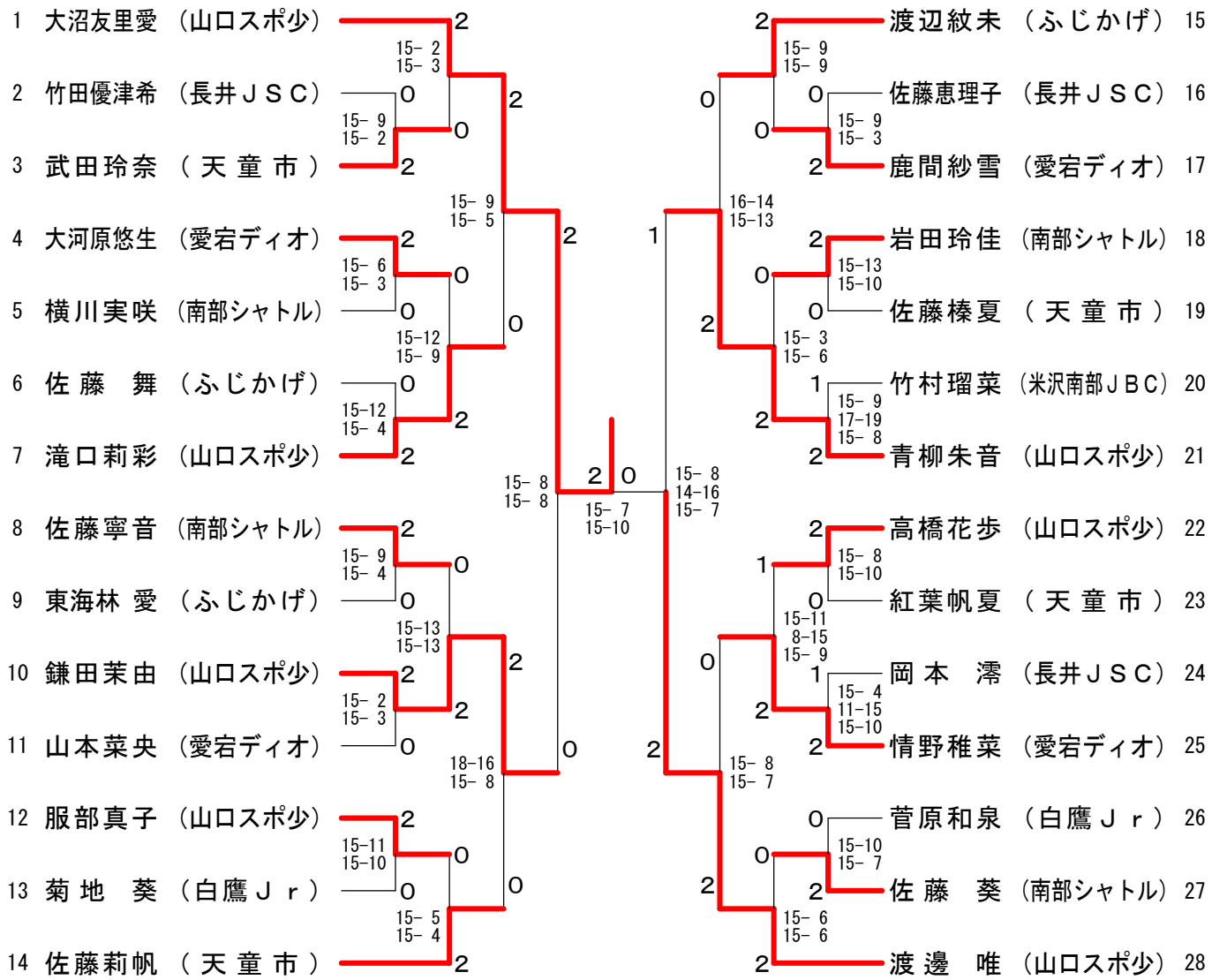

第28回西置賜地区小学生バドミントン大会

平成２５年１月２０日　長井総合体育館

２年生以下オープンシングルス Ａ　ブ　ロ　ッ　ク	油井颯飛	松田卓能	佐々木美耀	菊地彩衣来	勝 敗	順位
油 井 颯 飛（長井ＪＳＣ）		○ 21-14	○ 21-10	○ 21-12	M 3-0 G 3-0 P 63-36	1
松 田 卓 能（山口スポ少）	× 14-21		× 19-21	○ 30-29	M 1-2 G 1-2 P 63-71	3
佐々木美耀（米沢南部ＪＢＣ）	× 10-21	○ 21-19		○ 21-18	M 2-1 G 2-1 P 52-58	2
菊地彩衣来（白鷹Ｊｒ）	× 12-21	× 29-30	× 18-21		M 0-3 G 0-3 P 59-72	4

２年生以下オープンシングルス Ｂ　ブ　ロ　ッ　ク	菅間楓穏	横　山	吉内陽輝	勝 敗	順位
菅 間 楓 穏（白鷹Ｊｒ）		× 25-27	× 16-21	M 0-2 G 0-2 P 41-48	3
横 山　雅（長井ＪＳＣ）	○ 27-25		× 10-21	M 1-1 G 1-1 P 37-46	2
吉 内 陽 輝（仙台東部）	○ 21-16	○ 21-10		M 2-0 G 2-0 P 42-26	1

２年生以下オープンシングルス Ｃ　ブ　ロ　ッ　ク	梅津桃華	我妻由基	大場世嵐	勝 敗	順位
梅 津 桃 華（白鷹Ｊｒ）		× 5-21	× 8-21	M 0-2 G 0-2 P 13-42	3
我 妻 由 基（米沢南部ＪＢＣ）	○ 21- 5		× 20-22	M 1-1 G 1-1 P 41-27	2
大 場 世 嵐（山口スポ少）	○ 21- 8	○ 22-20		M 2-0 G 2-0 P 43-28	1

２年生以下オープンシングルス Ｄ　ブ　ロ　ッ　ク	松田陽希	草井廉太郎	小野夏務	勝 敗	順位
松 田 陽 希（山口スポ少）		○ 21- 5	○ 21- 4	M 2-0 G 2-0 P 42-9	1
草井廉太郎（仙台東部）	× 5-21		○ 21- 8	M 1-1 G 1-1 P 26-29	2
小 野 夏 務（長井ＪＳＣ）	× 4-21	× 8-21		M 0-2 G 0-2 P 12-42	3

２年生以下オープンシングルス 決勝トーナメント

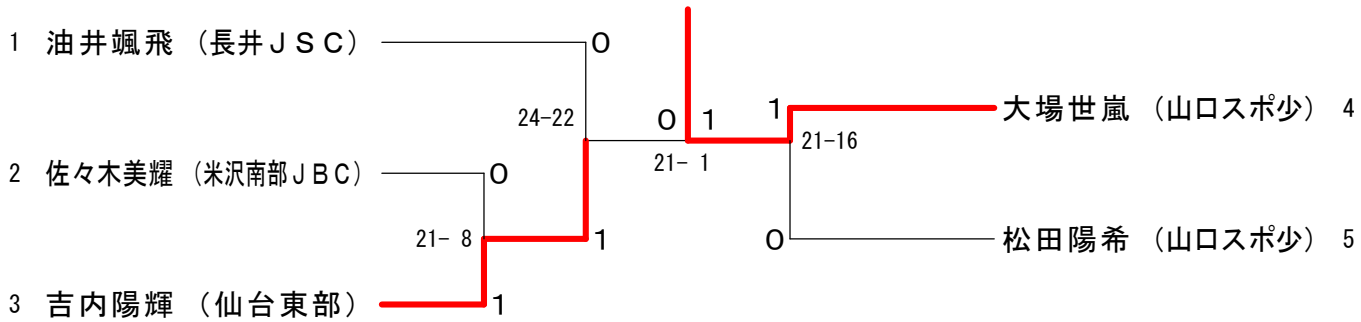

第28回西置賜地区小学生バドミントン大会

平成２５年１月２０日　長井総合体育館

４年生以下男子ダブルス

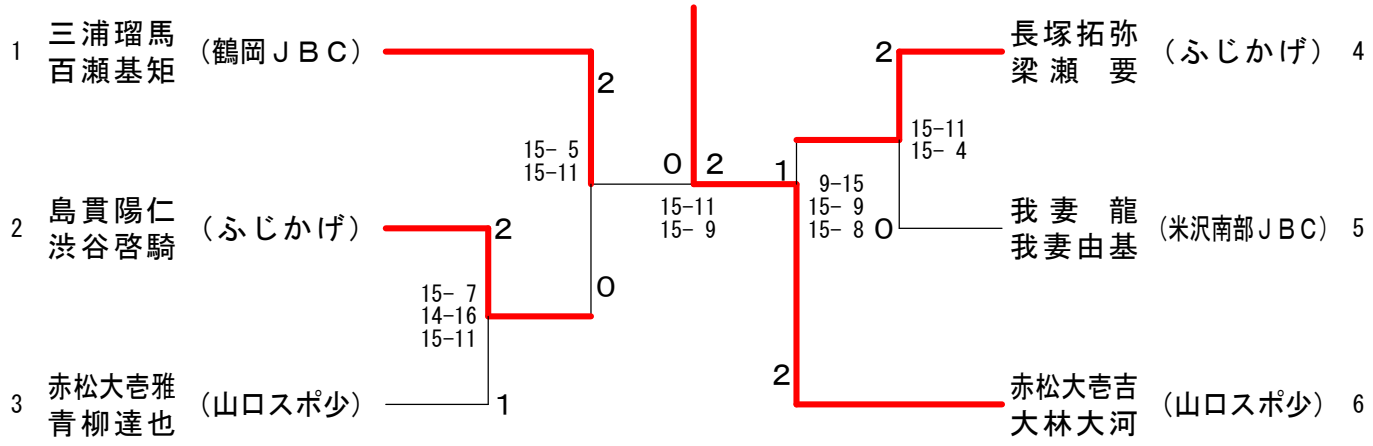

５年生以下男子ダブルス

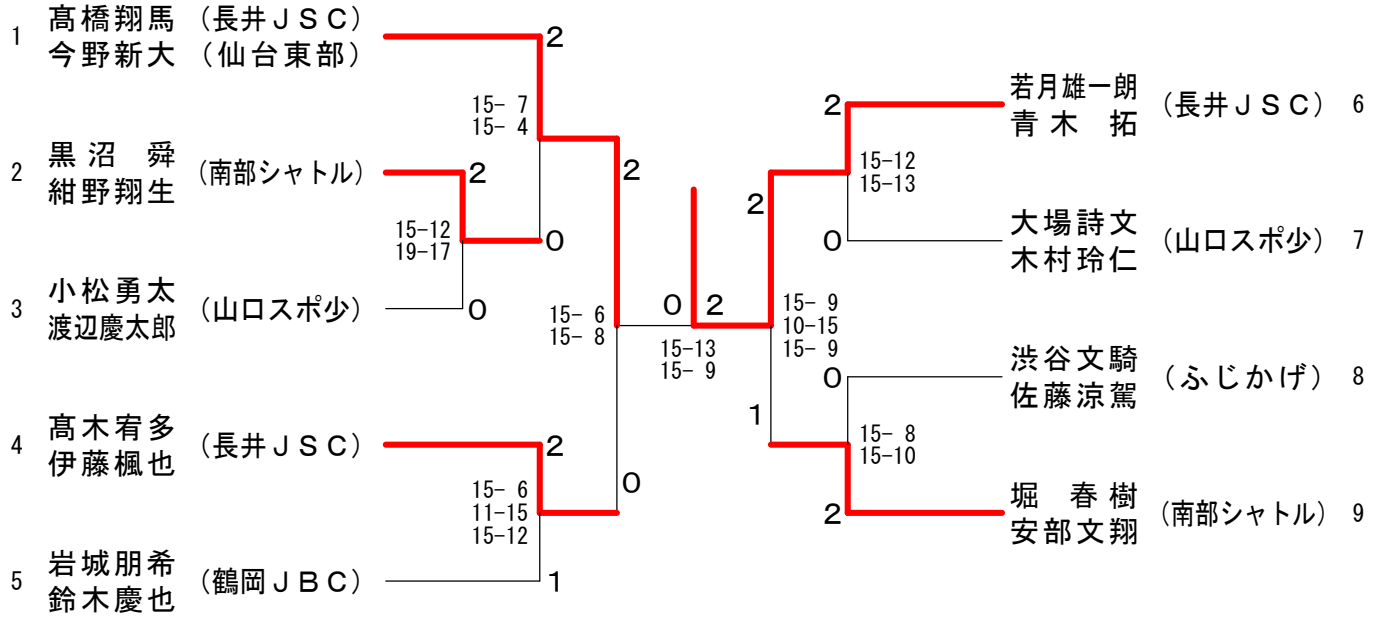

６年生以下男子ダブルス

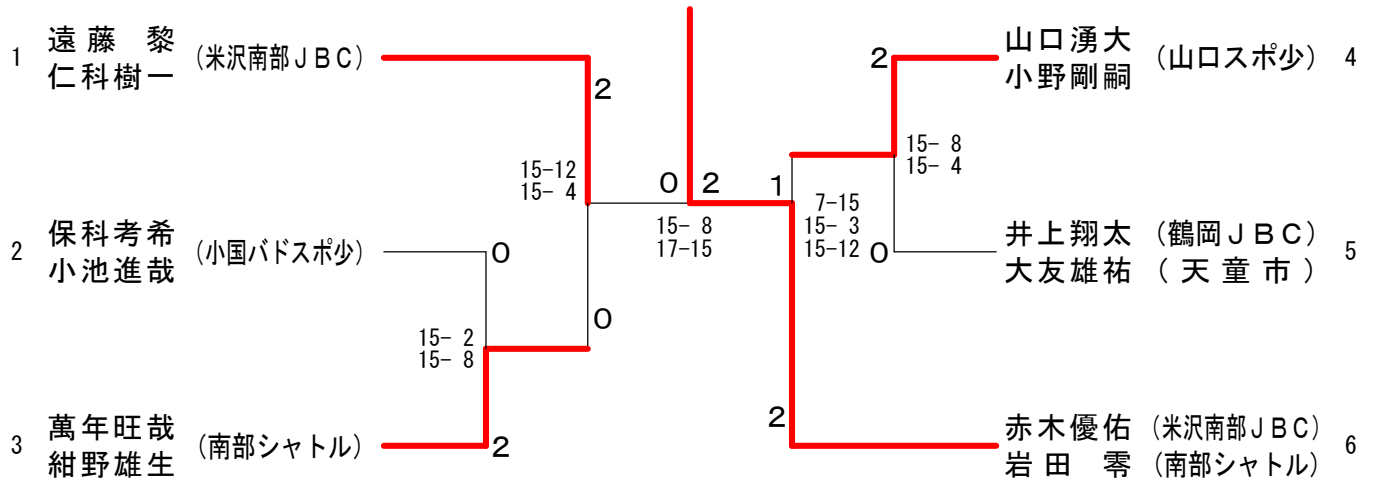

第28回西置賜地区小学生バドミントン大会

平成２５年１月２０日　長井総合体育館

４年生以下女子ダブルス

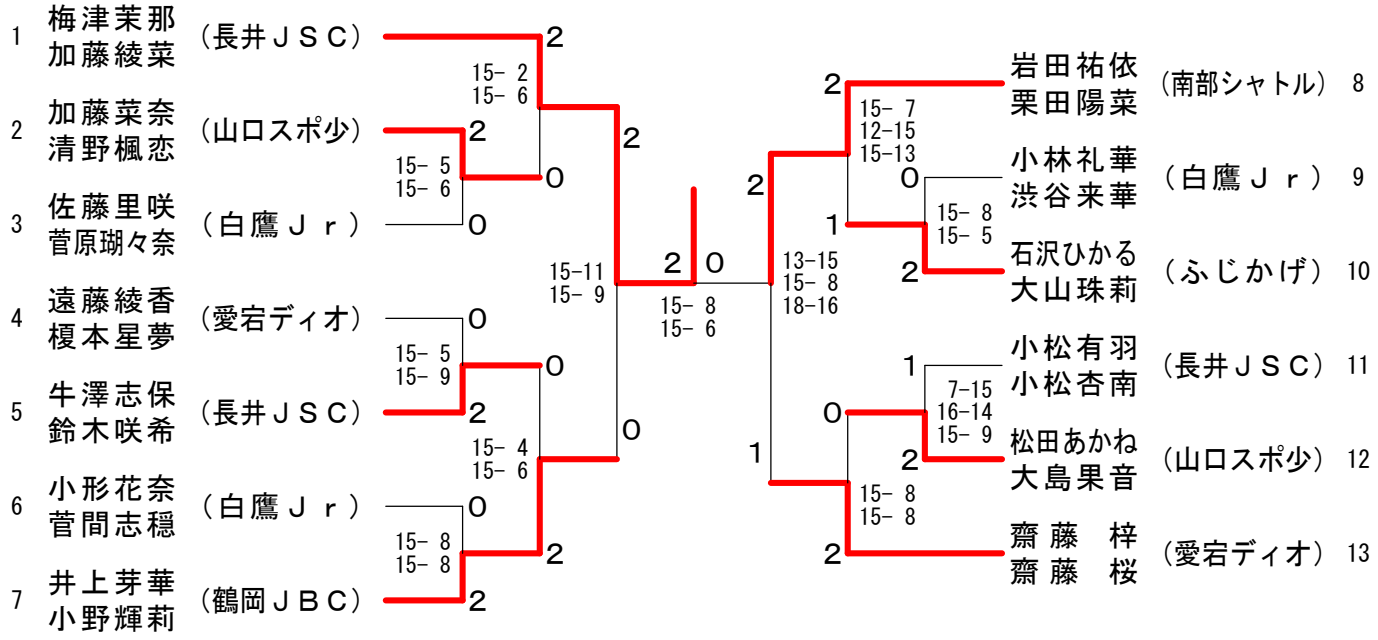

５年生以下女子ダブルス

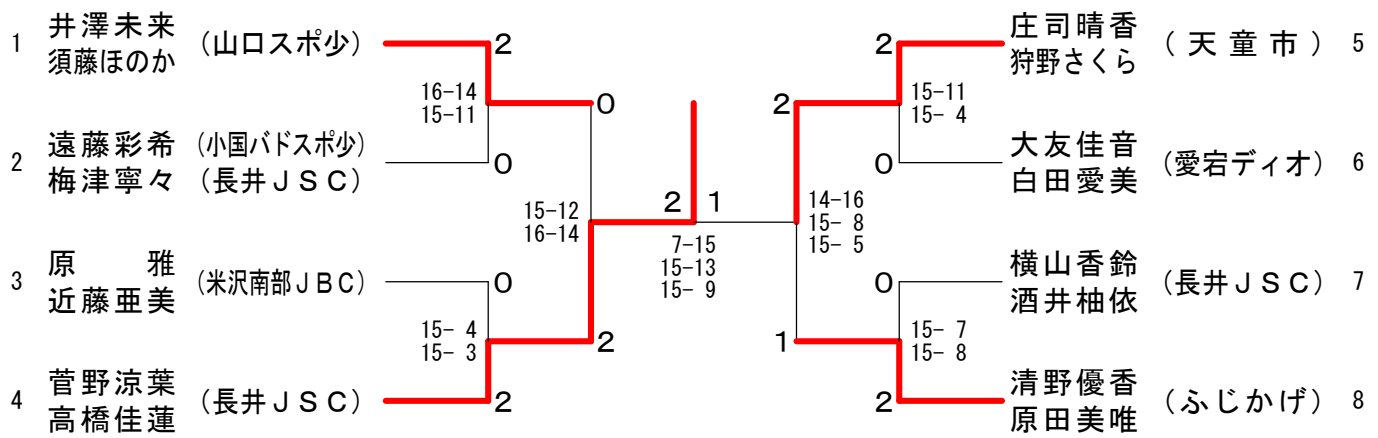
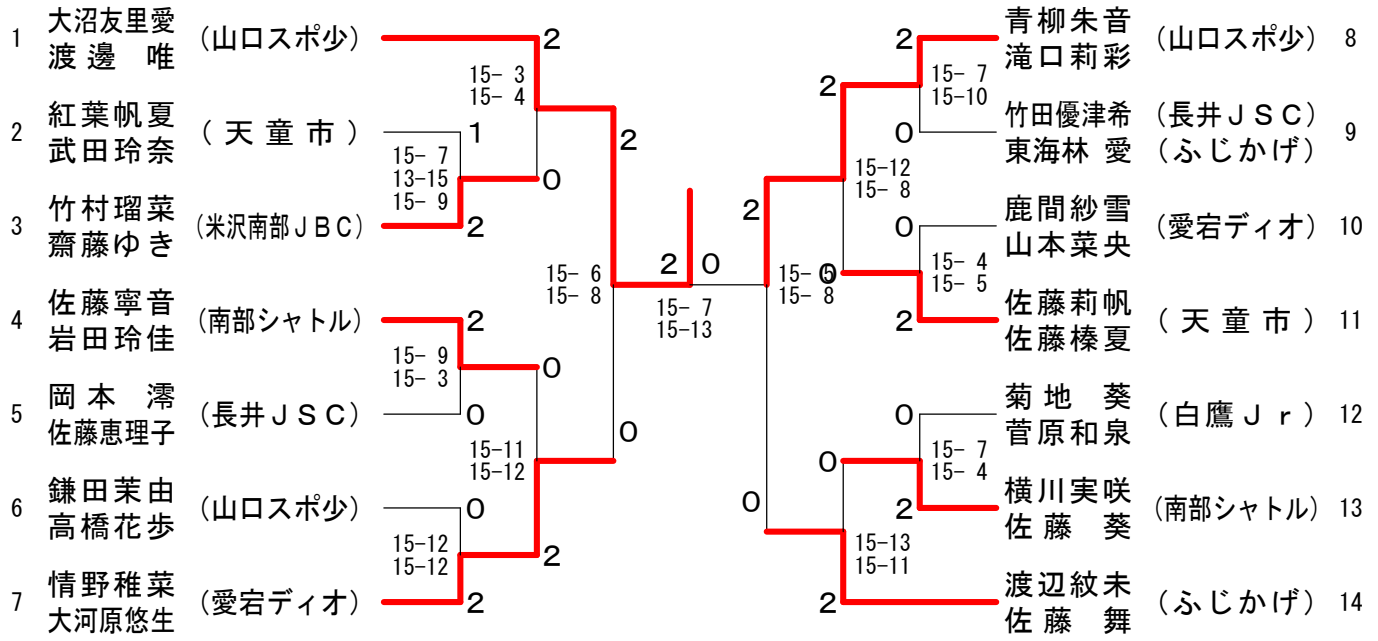
６年生以下女子ダブルス