平成25年度長井市夏季総合体育大会第62回県南あやめ祭りバドミントン大会

平成25年6月30日　長井総合体育館

男子団体Ａクラス Ａブロック	イッシーズカフェA	東根バドミントンクラブ	チーム山形	勝 敗	順位
イッシーズカフェA		×０－２ G 2-4 P 112-116	○２－０ G 4-1 P 105-85	M 2-2 G 6-5 P 217-201	2
東根バドミントンクラブ	○２－０ G 4-2 P 116-112		○２－０ G 4-0 P 84-48	M 4-0 G 8-2 P 200-160	1
チーム山形	×０－２ G 1-4 P 85-105	×０－２ G 0-4 P 48-84		M 0-4 G 1-8 P 133-189	3

男子団体Ａクラス Ｂブロック	チームぽんぽこ	カナリヤB	イッシーズカフェB	勝 敗	順位
チームぽんぽこ		○２－０ G 4-0 P 84-43	○２－０ G 4-0 P 84-68	M 4-0 G 8-0 P 168-111	1
カナリヤB	×０－２ G 0-4 P 43-84		×１－２ G 3-5 P 112-144	M 1-4 G 3-9 P 155-228	3
イッシーズカフェB	×０－２ G 0-4 P 68-84	○２－１ G 5-3 P 144-112		M 2-3 G 5-7 P 212-196	2

男子団体Ａクラス Ｃブロック	カナリヤA	ＯＩＤＥ協会	せっちゃんずA	勝 敗	順位
カナリヤA		×１－２ G 4-5 P 140-150	○２－０ G 4-0 P 84-38	M 3-2 G 8-5 P 224-188	2
ＯＩＤＥ協会	○２－１ G 5-4 P 150-140		○２－０ G 4-0 P 86-51	M 4-1 G 9-4 P 236-191	1
せっちゃんずA	×０－２ G 0-4 P 38-84	×０－２ G 0-4 P 51-86		M 0-4 G 0-8 P 89-170	3

男子団体Ａクラス 決勝トーナメント

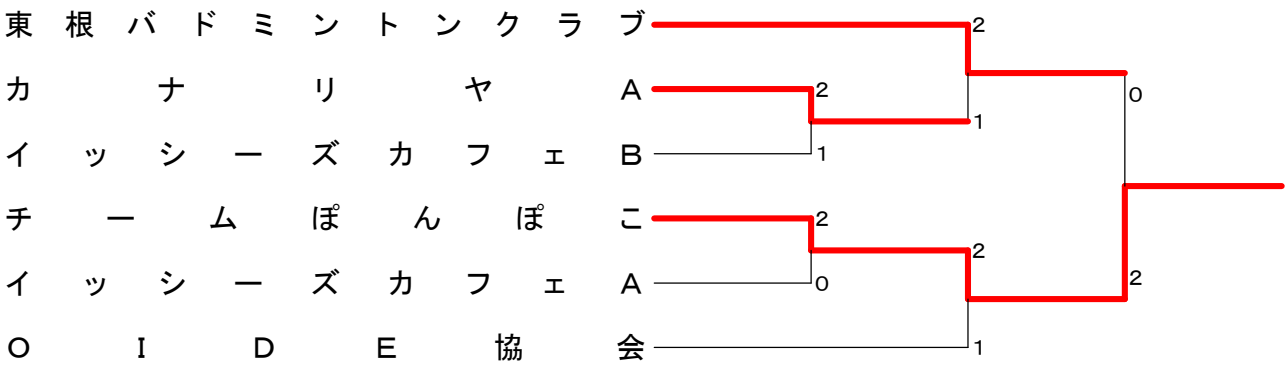

平成25年度長井市夏季総合体育大会第62回県南あやめ祭りバドミントン大会

平成25年6月30日　長井総合体育館

男子団体Bクラス Aブロック	イケ麺'S	MBC－A	カナリヤC	朝日S．C	勝 敗	順位
イケ麺'S		×0-2 G 1-4 P 73-96	×0-2 G 0-4 P 50-84	×1-2 G 2-5 P 101-123	M 1-6 G 3-13 P 224-303	4
MBC－A	○2-0 G 4-1 P 96-73		×0-2 G 0-4 P 54-84	○2-0 G 4-0 P 84-59	M 4-2 G 8-5 P 234-216	2
カナリヤC	○2-0 G 4-0 P 84-50	○2-0 G 4-0 P 84-54		○2-0 G 4-0 P 84-58	M 6-0 G 12-0 P 252-162	1
朝日S．C	○2-1 G 5-2 P 123-101	×0-2 G 0-4 P 59-84	×0-2 G 0-4 P 58-84		M 2-5 G 5-10 P 240-269	3

男子団体Bクラス Bブロック	スワローエンゼルス番長組	県庁おもてなし課	FANTASISTA	勝 敗	順位
スワローエンゼルス番長組		×0-2 G 0-4 P 53-89	○2-0 G 4-0 P 84-59	M 2-2 G 4-4 P 137-148	2
県庁おもてなし課	○2-0 G 4-0 P 89-53		○2-0 G 4-1 P 102-81	M 4-0 G 8-1 P 191-134	1
FANTASISTA	×0-2 G 0-4 P 59-84	×0-2 G 1-4 P 81-102		M 0-4 G 1-8 P 140-186	3

男子団体Bクラス Cブロック	東沢B．C．ゲンジ	せっちゃんずB	でんでん男子Bチーム	勝 敗	順位
東沢B．C．ゲンジ		○2-1 G 4-2 P 103-85	×1-2 G 3-4 P 101-107	M 3-3 G 7-6 P 204-192	2
せっちゃんずB	×1-2 G 2-4 P 85-103		×1-2 G 2-5 P 97-124	M 2-4 G 4-9 P 182-227	3
でんでん男子Bチーム	○2-1 G 4-3 P 107-101	○2-1 G 5-2 P 124-97		M 4-2 G 9-5 P 231-198	1

男子団体Bクラス Dブロック	YY－BOY's	東根バドミントンクラブB	ハヤブサ組チームA	勝 敗	順位
YY－BOY's		×0-2 G 1-4 P 86-98	○2-1 G 5-2 P 129-105	M 2-3 G 6-6 P 215-203	2
東根バドミントンクラブB	○2-0 G 4-1 P 98-86		○2-1 G 4-3 P 126-117	M 4-1 G 8-4 P 224-203	1
ハヤブサ組チームA	×1-2 G 2-5 P 105-129	×1-2 G 3-4 P 117-126		M 2-4 G 5-9 P 222-255	3

男子団体Bクラス Eブロック	スワローエンゼルス35th	ハヤブサ組チームB	東沢B．C．ホタル	なんくるないさ～3	勝 敗	順位
スワローエンゼルス35th		○2-1 G 5-2 P 125-101	○2-0 G 4-0 P 84-60	○2-0 G 4-0 P 84-49	M 6-1 G 13-2 P 293-210	1
ハヤブサ組チームB	×1-2 G 2-5 P 101-125		×0-2 G 1-4 P 76-103	×0-2 G 0-4 P 61-84	M 1-6 G 3-13 P 238-312	4
東沢B．C．ホタル	×0-2 G 0-4 P 60-84	○2-0 G 4-1 P 103-76		○2-1 G 4-3 P 124-118	M 4-3 G 8-8 P 287-278	2
なんくるないさ～3	×0-2 G 0-4 P 49-84	○2-0 G 4-0 P 84-61	×1-2 G 3-4 P 118-124		M 3-4 G 7-8 P 251-269	3

男子団体Ｂクラス 決勝トーナメント

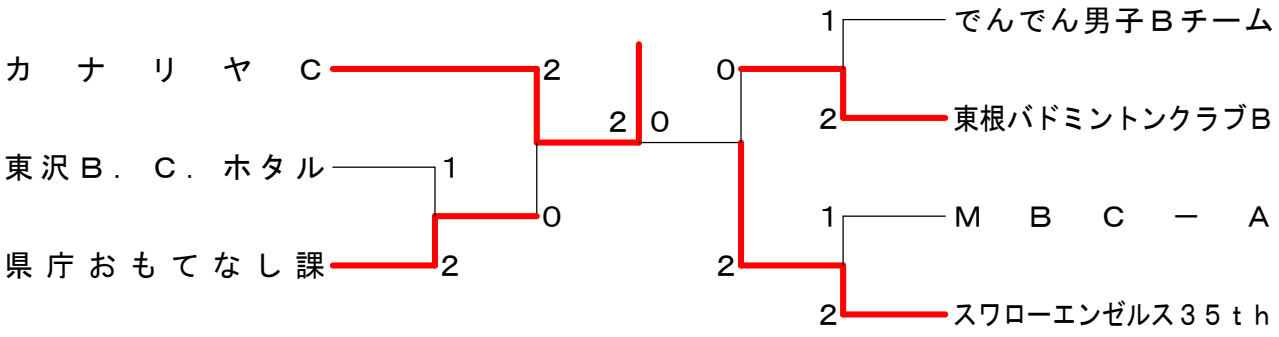

平成25年度長井市夏季総合体育大会第62回県南あやめ祭りバドミントン大会

平成25年6月30日　長井総合体育館

男子団体Ｃクラス Ａ ブ ロ ッ ク	キッシーズ	ＦＫＳα	よっしー	チームOMONO	勝 敗	順位
キッシーズ		○２－０ G 4-0 P 84-48	○２－０ G 4-1 P 99-81	○２－０ G 4-1 P 103-83	M 6-0 G 12-2 P 286-212	1
ＦＫＳα	×０－２ G 0-4 P 48-84		×０－２ G 1-4 P 82-101	×０－２ G 0-4 P 49-84	M 0-6 G 1-12 P 179-269	4
よっしー	×０－２ G 1-4 P 81-99	○２－０ G 4-1 P 101-82		○２－０ G 4-0 P 85-68	M 4-2 G 9-5 P 267-249	2
チームOMONO	×０－２ G 1-4 P 83-103	○２－０ G 4-0 P 84-49	×０－２ G 0-4 P 68-85		M 2-4 G 5-8 P 235-237	3

男子団体Ｃクラス Ｂ ブ ロ ッ ク	朝日Ｓ．Ｃ	ハヤブサ組チームC	南陽バド	勝 敗	順位
朝日Ｓ．Ｃ		○２－０ G 4-0 P 84-40	○２－０ G 4-0 P 84-61	M 4-0 G 8-0 P 168-101	1
ハヤブサ組チームC	×０－２ G 0-4 P 40-84		×０－２ G 1-4 P 94-103	M 0-4 G 1-8 P 134-187	3
南陽バド	×０－２ G 0-4 P 61-84	○２－０ G 4-1 P 103-94		M 2-2 G 4-5 P 164-178	2

男子団体Ｃクラス Ｃ ブ ロ ッ ク	山形バドワイザー	ＭＢＣ－Ｂ	ＦＫＳ	むっつりコウちゃん	勝 敗	順位
山形バドワイザー		○２－０ G 4-0 P 84-59	○２－０ G 4-0 P 84-51	×０－２ G 1-4 P 101-110	M 4-2 G 9-4 P 269-220	1
ＭＢＣ－Ｂ	×０－２ G 0-4 P 59-84		○２－０ G 4-0 P 84-51	○２－０ G 4-0 P 84-52	M 4-2 G 8-4 P 227-187	2
ＦＫＳ	×０－２ G 0-4 P 51-84	×０－２ G 0-4 P 51-84		×０－２ G 0-4 P 60-86	M 0-6 G 0-12 P 162-254	4
むっつりコウちゃん	○２－０ G 4-1 P 110-101	×０－２ G 0-4 P 52-84	○２－０ G 4-0 P 86-60		M 4-2 G 8-5 P 248-245	3

男子団体Ｃクラス 決勝トーナメント

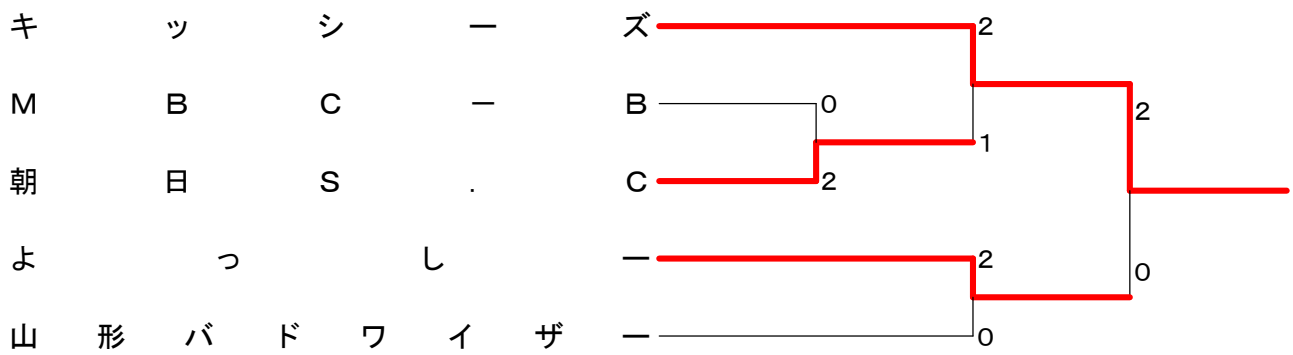

平成25年度長井市夏季総合体育大会第62回県南あやめ祭りバドミントン大会

平成25年6月30日　長井総合体育館

女子団体Aクラス	呑んだくれ	ＴＥＡＭ王将	ＯＩＤＥ協会	勝 敗	順位
呑んだくれ		×1-2 G 2-4 P 91-107	×0-2 G 1-4 P 66-102	M 1-4 G 3-8 P 157-209	3
ＴＥＡＭ王将	○2-1 G 4-2 P 107-91		×1-2 G 3-4 P 110-114	M 3-3 G 7-6 P 217-205	2
ＯＩＤＥ協会	○2-0 G 4-1 P 102-66	○2-1 G 4-3 P 114-110		M 4-1 G 8-4 P 216-176	1

女子団体Cクラス	Bクラス・Libre	ＦＭＣ	アップルミント	でんでん女子Cチーム	勝 敗	順位
Bクラス・Libre		○2-0 G 4-1 P 102-89	○2-1 G 4-2 P 104-84	○2-0 G 4-0 P 84-44	M 6-1 G 12-3 P 290-217	1
Ｆ Ｍ Ｃ	×0-2 G 1-4 P 89-102		×0-2 G 1-4 P 80-101	○2-0 G 4-1 P 100-70	M 2-4 G 6-9 P 269-273	2
アップルミント	×1-2 G 2-4 P 84-104	○2-0 G 4-1 P 101-80		○2-0 G 4-0 P 84-37	M 5-2 G 10-5 P 269-221	1
でんでん女子Cチーム	×0-2 G 0-4 P 44-84	×0-2 G 1-4 P 70-100	×0-2 G 0-4 P 37-84		M 0-6 G 1-12 P 151-268	3