第32回西置賜地区小学生バドミントン大会

平成２９年１月１５日　長井総合体育館

４年生以下男子シングルス

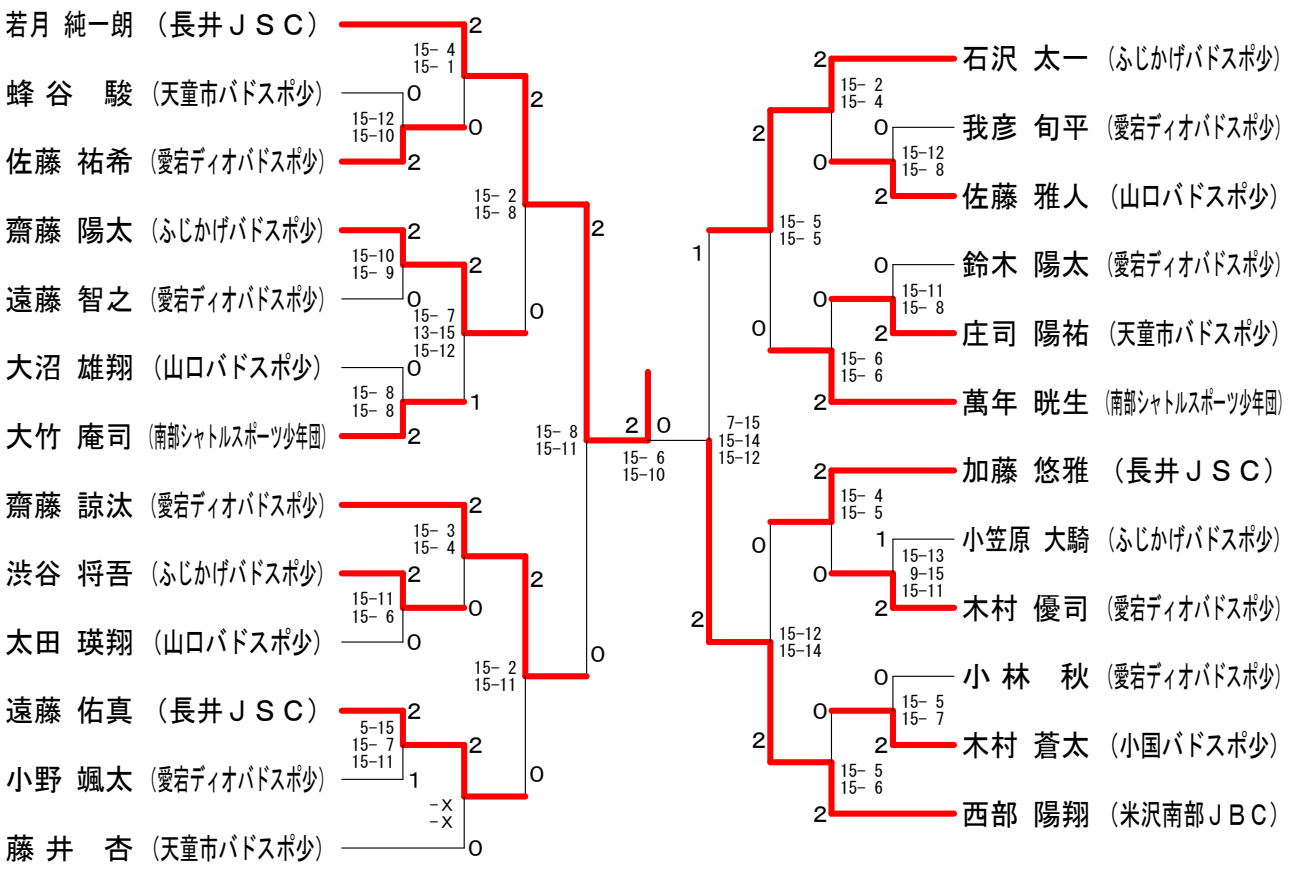

５年生以下男子シングルス

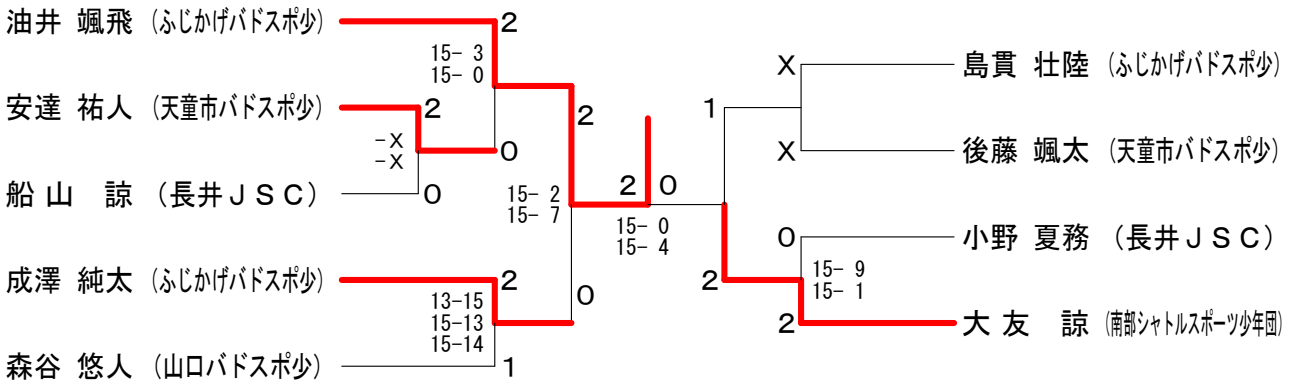

６年生以下男子シングルス

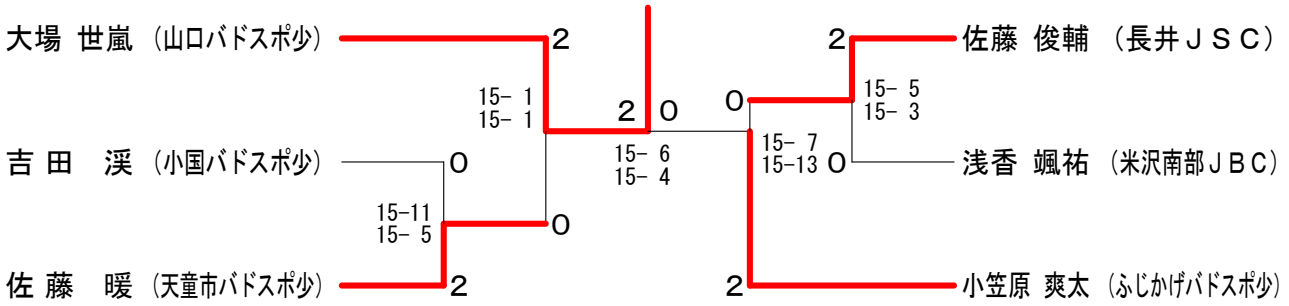

第32回西置賜地区小学生バドミントン大会

平成２９年１月１５日　長井総合体育館

４年生以下男子ダブルス

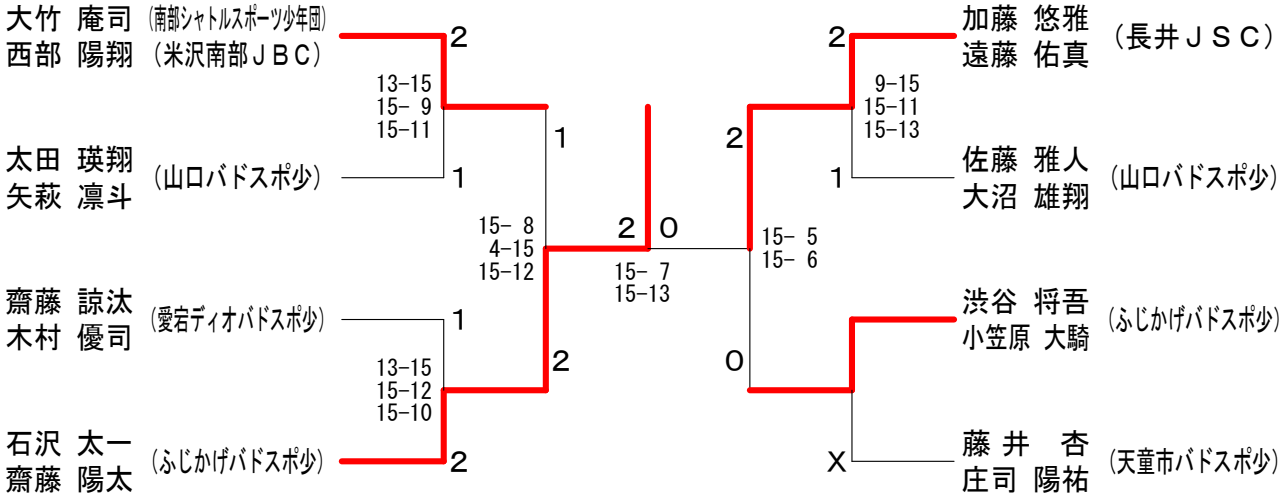

５年生以下男子ダブルス	油井 成澤	大友 萬年	安達 庄司	加藤 小野	勝 敗	順位
油井 颯飛 成澤 純太 (ふじかげバドスポ少)		○ 15- 7 15-13	○ 15- 2 15- 2	○ 15- 2 15- 5	M 3-0 G 6-0 P 90-31	1
大友 諒 萬年 晄生 (南部シャトルスポーツ少年団)	× 7-15 13-15		○ 15- 5 15- 6	○ 15- 7 15- 7	M 2-1 G 4-2 P 80-55	2
安達 祐人 庄司 陽祐 (天童市バドスポ少)	× 2-15 2-15	× 5-15 6-15		○ 15-13 6-15 15-13	M 1-2 G 2-5 P 51-101	3
加藤 悠雅 小野 夏務 (長井ＪＳＣ)	× 2-15 5-15	× 7-15 7-15	× 13-15 15- 6 13-15		M 0-3 G 1-6 P 62-96	4

６年生以下男子ダブルス	大場 森谷	小笠原 油井	佐藤 若月	勝 敗	順位
大場 世嵐 森谷 悠人 (山口バドスポ少)		× 14-15 8-15	○ 15-13 15- 9	M 1-1 G 2-2 P 52-52	2
小笠原 爽太 油井 颯飛 (ふじかげバドスポ少)	○ 15-14 15- 8		○ 15- 9 15-12	M 2-0 G 4-0 P 60-43	1
佐藤 俊輔 若月 純一朗 (長井ＪＳＣ)	× 13-15 9-15	× 9-15 12-15		M 0-2 G 0-4 P 43-60	3

第32回西置賜地区小学生バドミントン大会

平成２９年１月１５日　長井総合体育館

2年生以下オープンシングルス Ａブロック	横　山	梅　津	青　柳	甕	勝 敗	順位
横 山　和（長井ＪＳＣ）		○ －X	○ 15－ 6	○ 15－ 9	M 3-0 G 3-0 P 30-15	1
梅津 光利（愛宕ディオバドスポ少）	× X－		× X－	× X－	M 0-3 G 0-3 P 0-30	4
青柳 みなみ（山口バドスポ少）	× 6-15	○ －X		○ 15-10	M 2-1 G 2-1 P 36-25	2
甕　百 未（米沢南部ＪＢＣ）	× 9-15	○ －X	× 10-15		M 1-2 G 1-2 P 34-30	3

2年生以下オープンシングルス Ｂブロック	矢　萩	東海林	室　屋	神　保	勝 敗	順位
矢萩 凜斗（山口バドスポ少）		○ 15－ 8	○ 15－ 9	○ 15－ 5	M 3-0 G 3-0 P 45-22	1
東海林 龍（ふじかげバドスポ少）	× 8-15		○ 15-10	○ 15-10	M 2-1 G 2-1 P 38-35	2
室屋 麗空（米沢南部ＪＢＣ）	× 9-15	× 10-15		○ 15-14	M 1-2 G 1-2 P 34-44	3
神保 芽璃（ＫＪＢ）	× 5-15	× 10-15	× 14-15		M 0-3 G 0-3 P 29-45	4

2年生以下オープンシングルス Ｃブロック	渋　谷	高　橋	齋　藤	勝 敗	順位
渋谷 寛騎（ふじかげバドスポ少）		○ 15－ 3	× 2-15	M 1-1 G 1-1 P 17-18	2
高橋 真央（愛宕ディオバドスポ少）	× 3-15		× 1-15	M 0-2 G 0-2 P 4-30	3
齋藤 心結（米沢南部ＪＢＣ）	○ 15－ 2	○ 15－ 1		M 2-0 G 2-0 P 30-3	1

2年生以下オープンシングルス Ｄブロック	小　形	中　野	長　岡	勝 敗	順位
小形 さくら（白鷹ｊｒバドスポ少）		× X－	× X－	M 0-2 G 0-2 P 0-15	3
中野 結愛（米沢南部ＪＢＣ）	○ －X		○ 15－ 8	M 2-0 G 2-0 P 15-8	1
長岡 采葉（長井ＪＳＣ）	○ －X	× 8-15		M 1-1 G 1-1 P 23-15	2

2年生以下オープンシングルス Ｅブロック	横　山	菅　野	福　原	勝 敗	順位
横山 彩花（愛宕ディオバドスポ少）		○ 15－ 7	× 4-15	M 1-1 G 1-1 P 19-22	2
菅野 絢椛（山口バドスポ少）	× 7-15		× 8-15	M 0-2 G 0-2 P 15-30	3
福原 咲妃（白鷹ｊｒバドスポ少）	○ 15－ 4	○ 15－ 8		M 2-0 G 2-0 P 30-12	1

2年生以下オープンシングルス Ｆブロック	藤　村	太　田	金　田	勝 敗	順位
藤村 悠志（米沢南部ＪＢＣ）		○ 15－ 7	○ －X	M 2-0 G 2-0 P 30-7	1
太田 将歩（山口バドスポ少）	× 7-15		○ －X	M 1-1 G 1-1 P 22-15	2
金田 煌牙（長井ＪＳＣ）	× X－	× X－		M 0-2 G 0-2 P 0-30	3

２年生以下オープンシングルス 決勝トーナメント

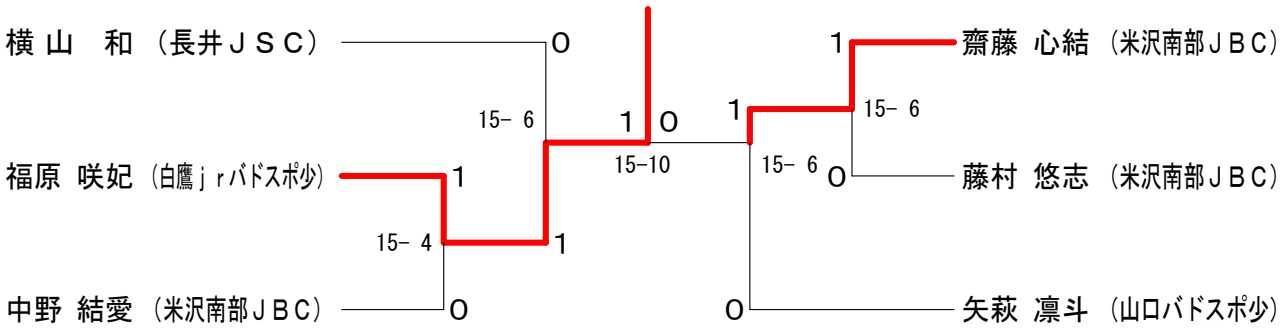

第32回西置賜地区小学生バドミントン大会

平成２９年１月１５日　長井総合体育館

４年生以下女子シングルス

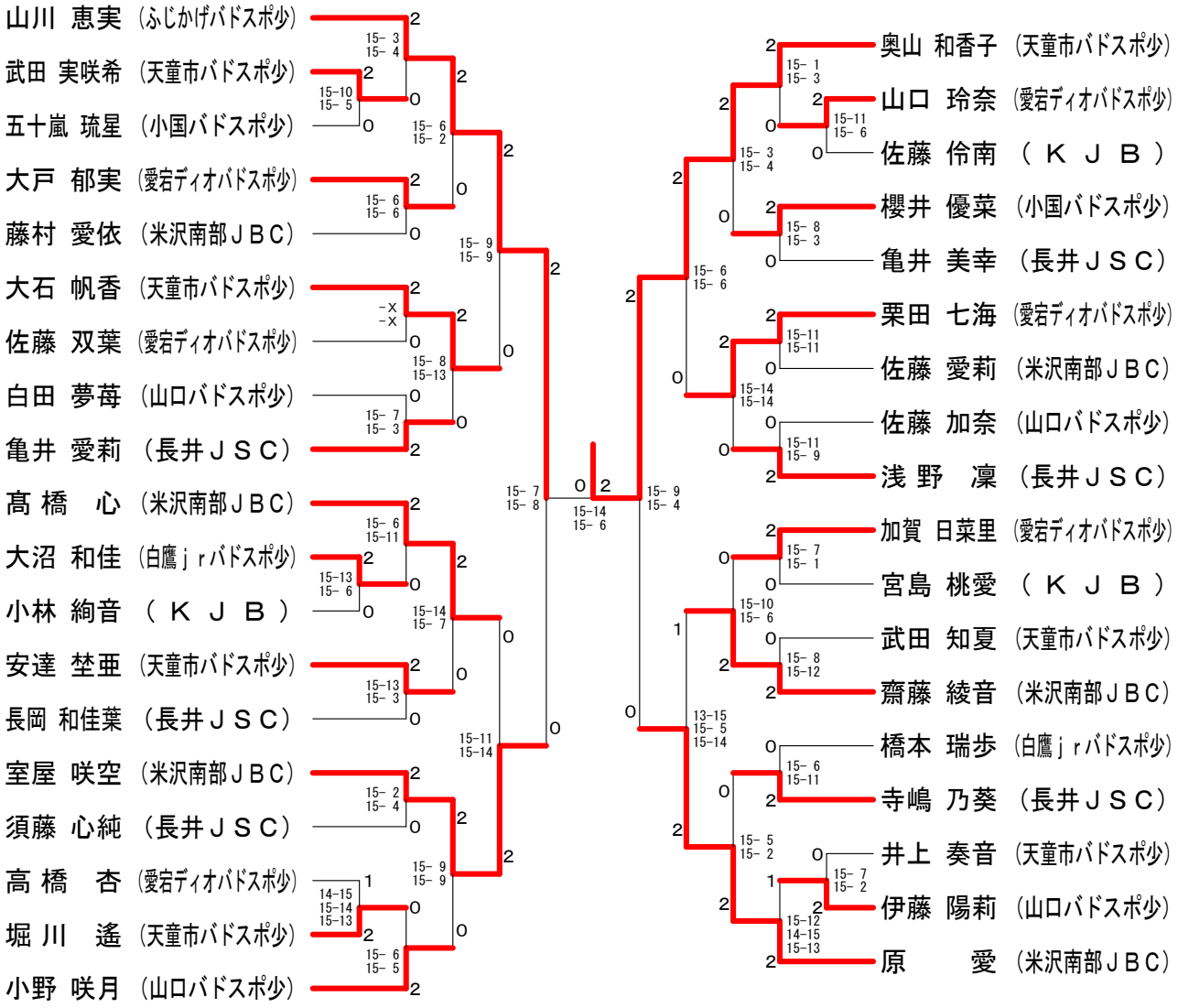

５年生以下女子シングルス

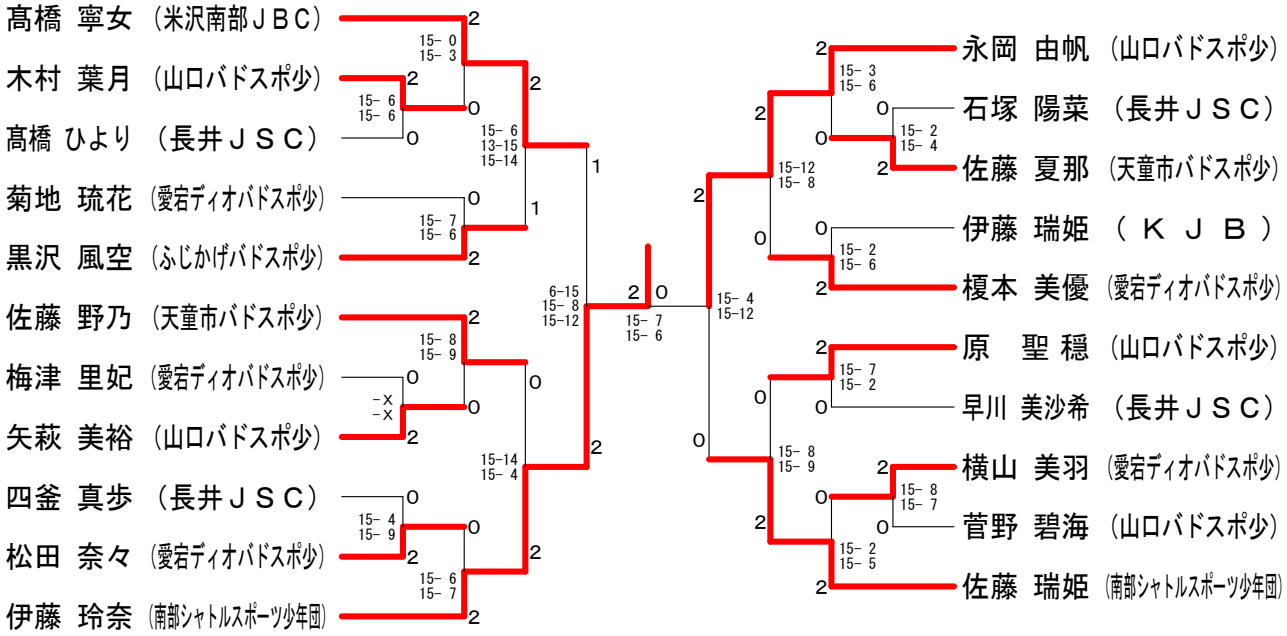

第32回西置賜地区小学生バドミントン大会

平成２９年１月１５日　長井総合体育館

６年生以下女子シングルス

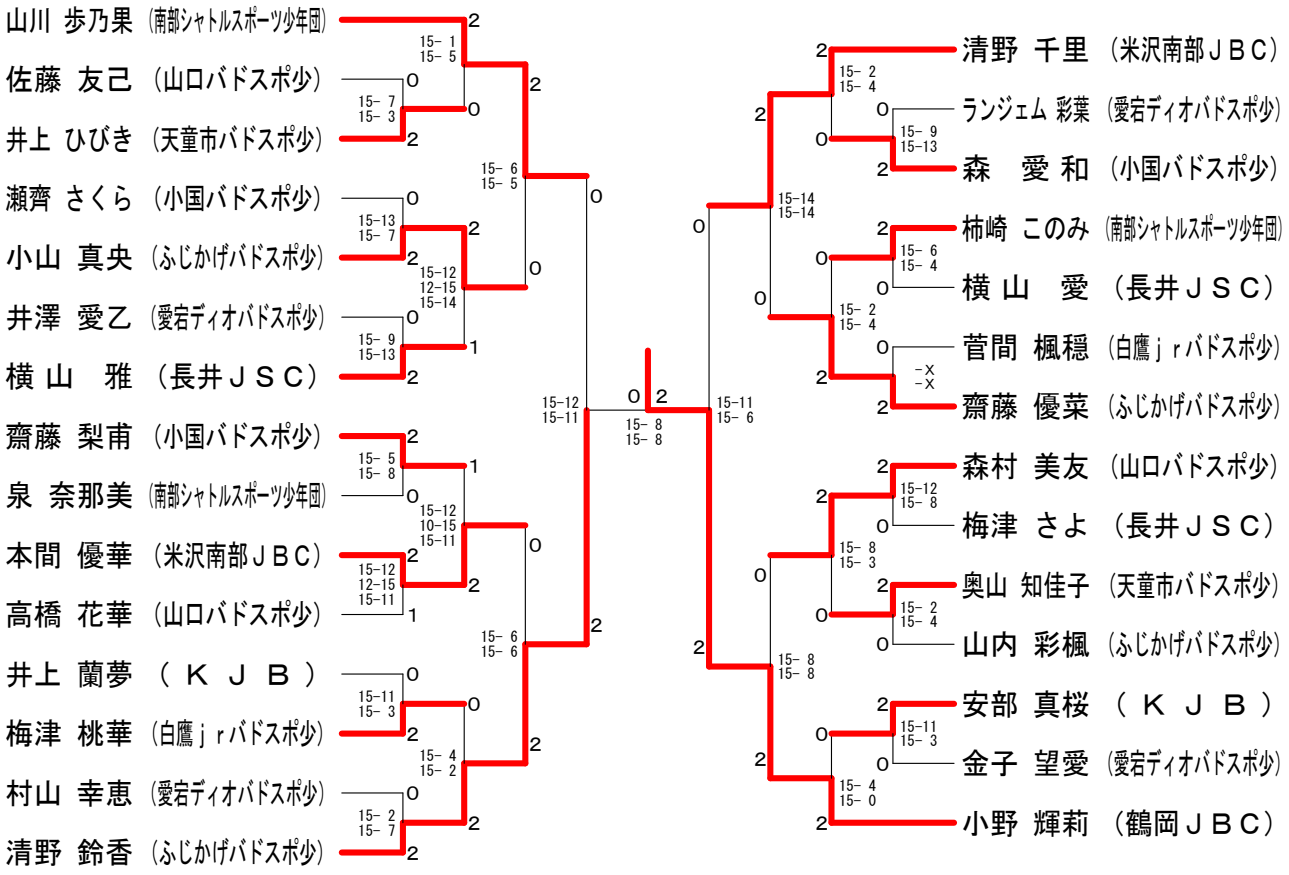

第32回西置賜地区小学生バドミントン大会

平成２９年１月１５日　長井総合体育館

４年生以下女子ダブルス

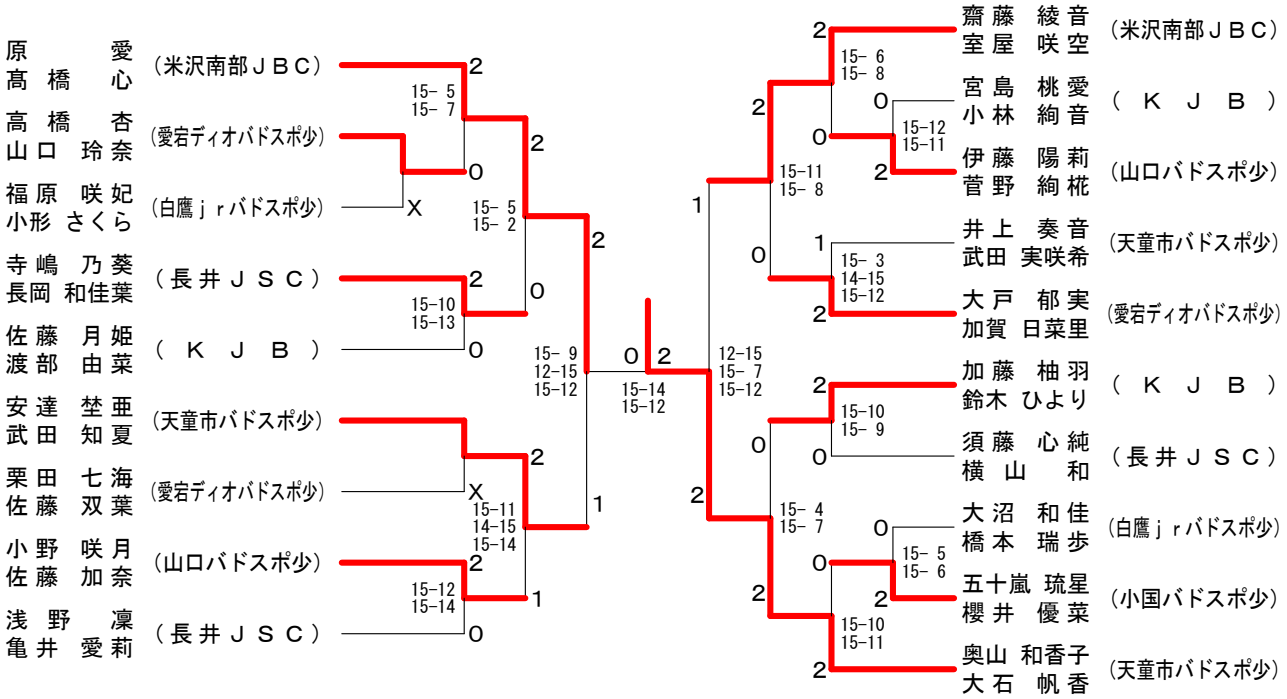

５年生以下女子ダブルス

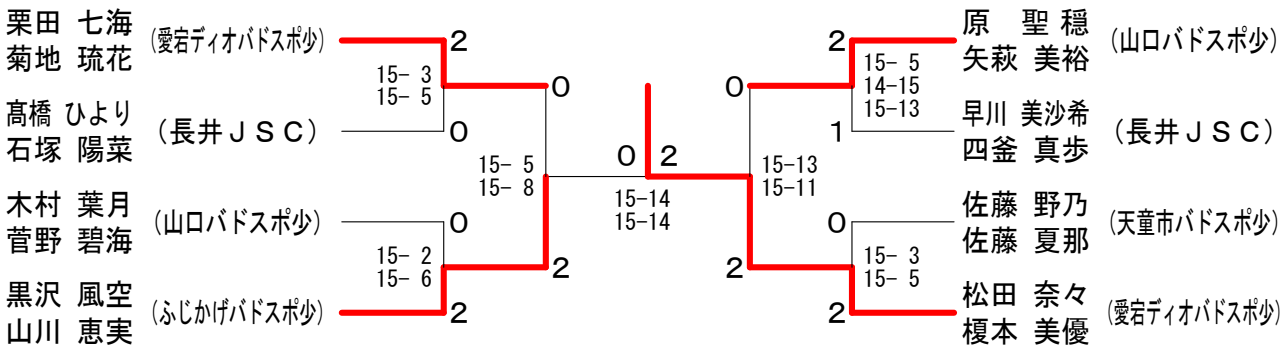
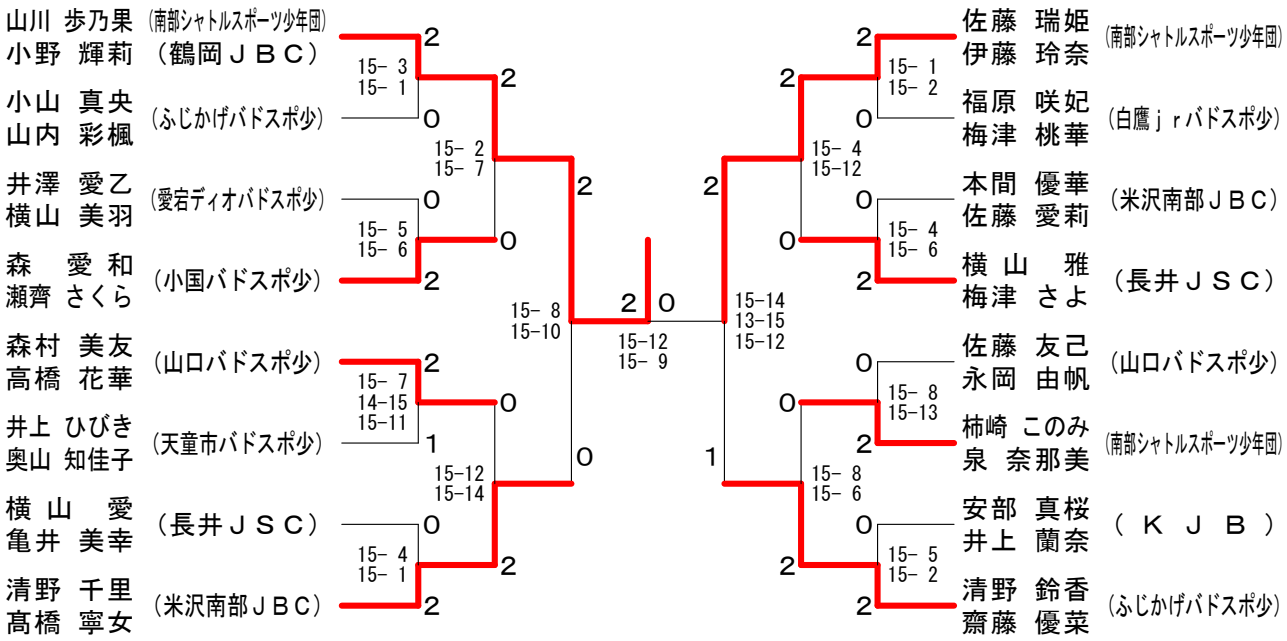
６年生以下女子ダブルス