第35回長井市民バドミントン大会

平成２９年５月６日　長井総合体育館

男子シングルス１部

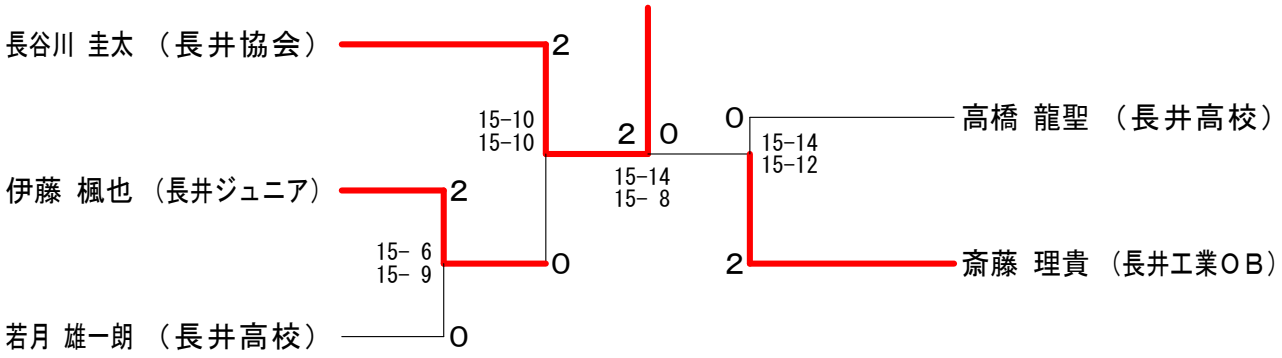

女子シングルス１部

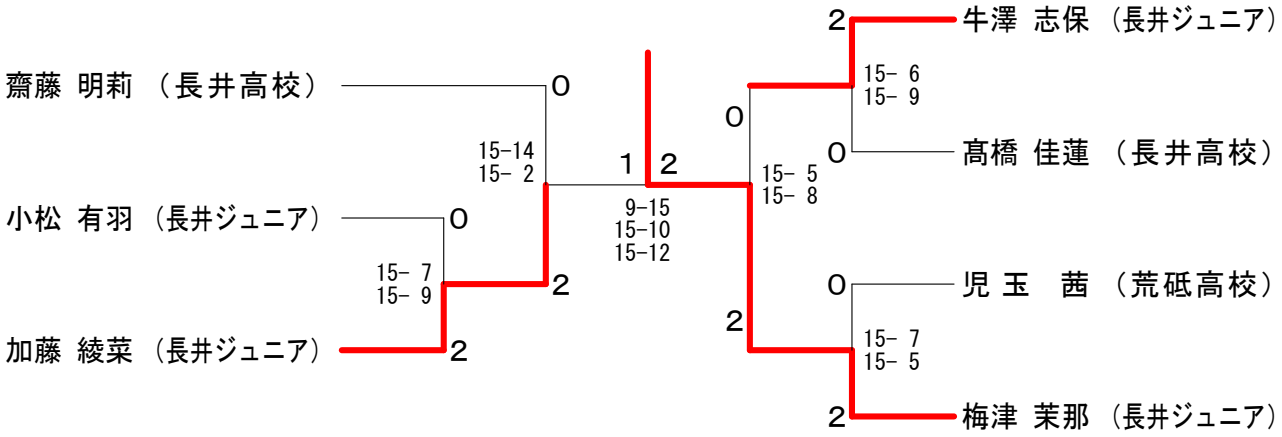

小学生シングルス

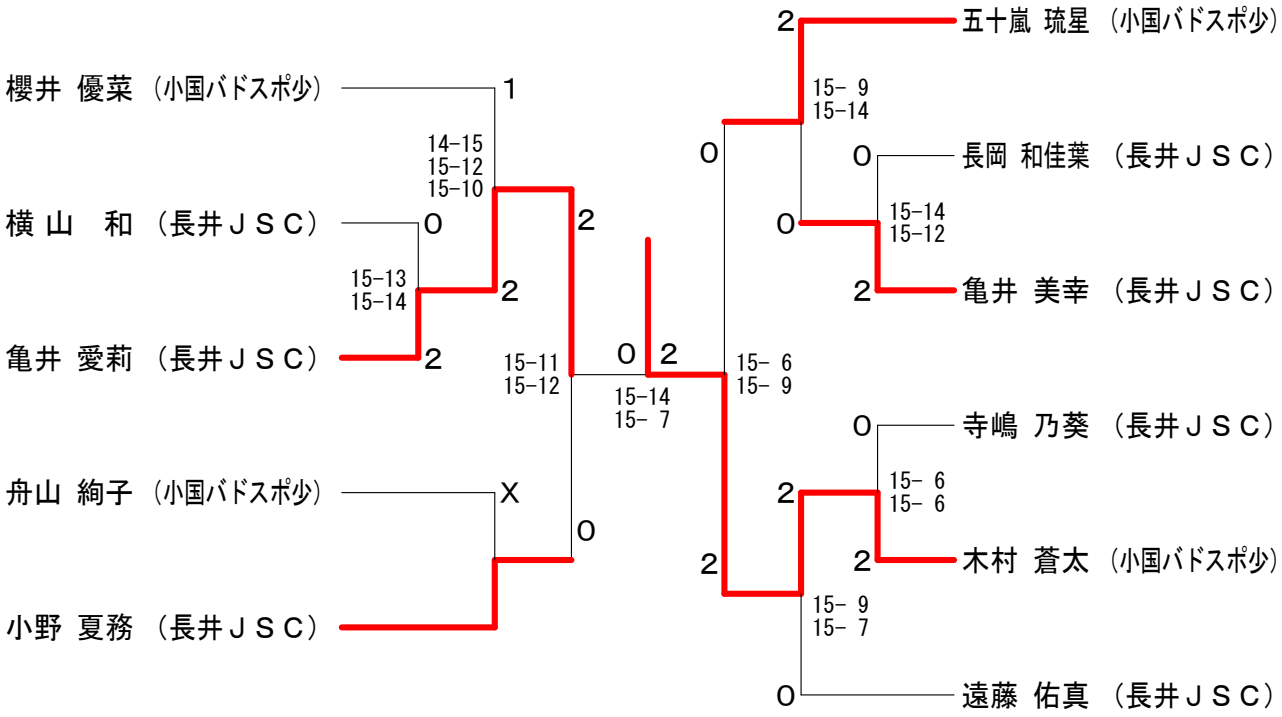

第35回長井市民バドミントン大会

平成２９年５月６日　長井総合体育館

男子シングルス２部

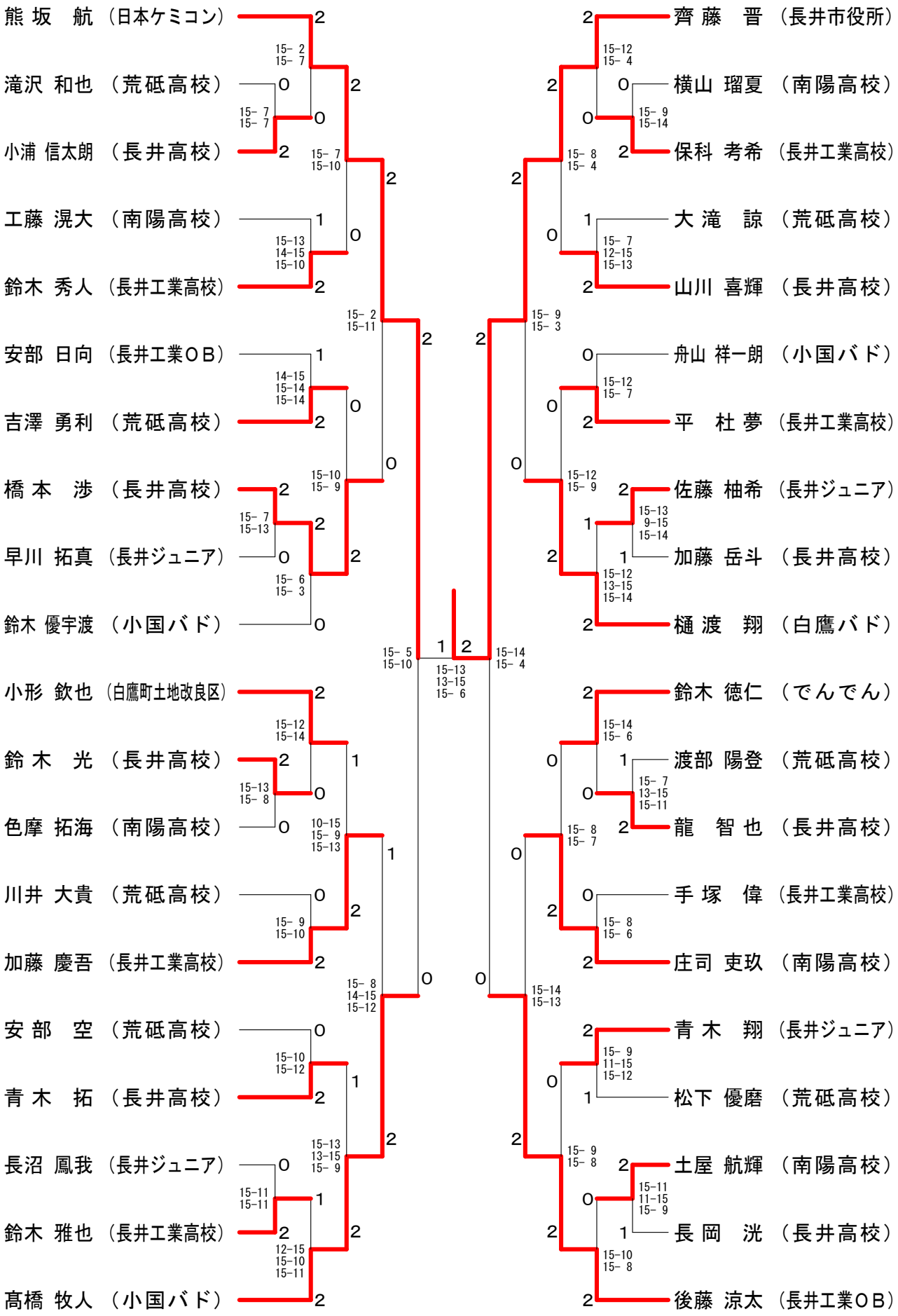

第35回長井市民バドミントン大会

平成２９年５月６日　長井総合体育館

男子シングルス３部

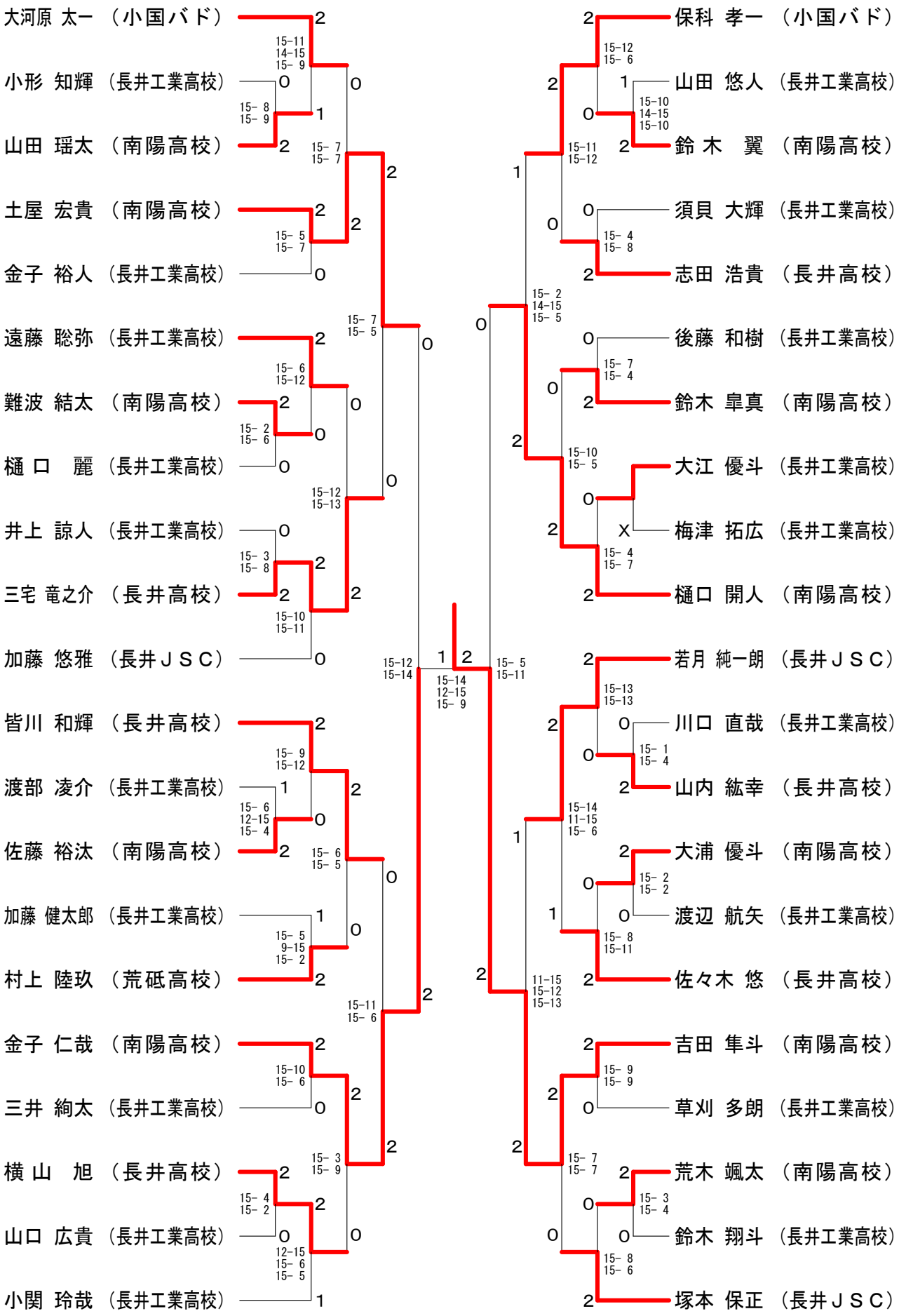

第35回長井市民バドミントン大会

平成２９年５月６日　長井総合体育館

女子シングルス２部

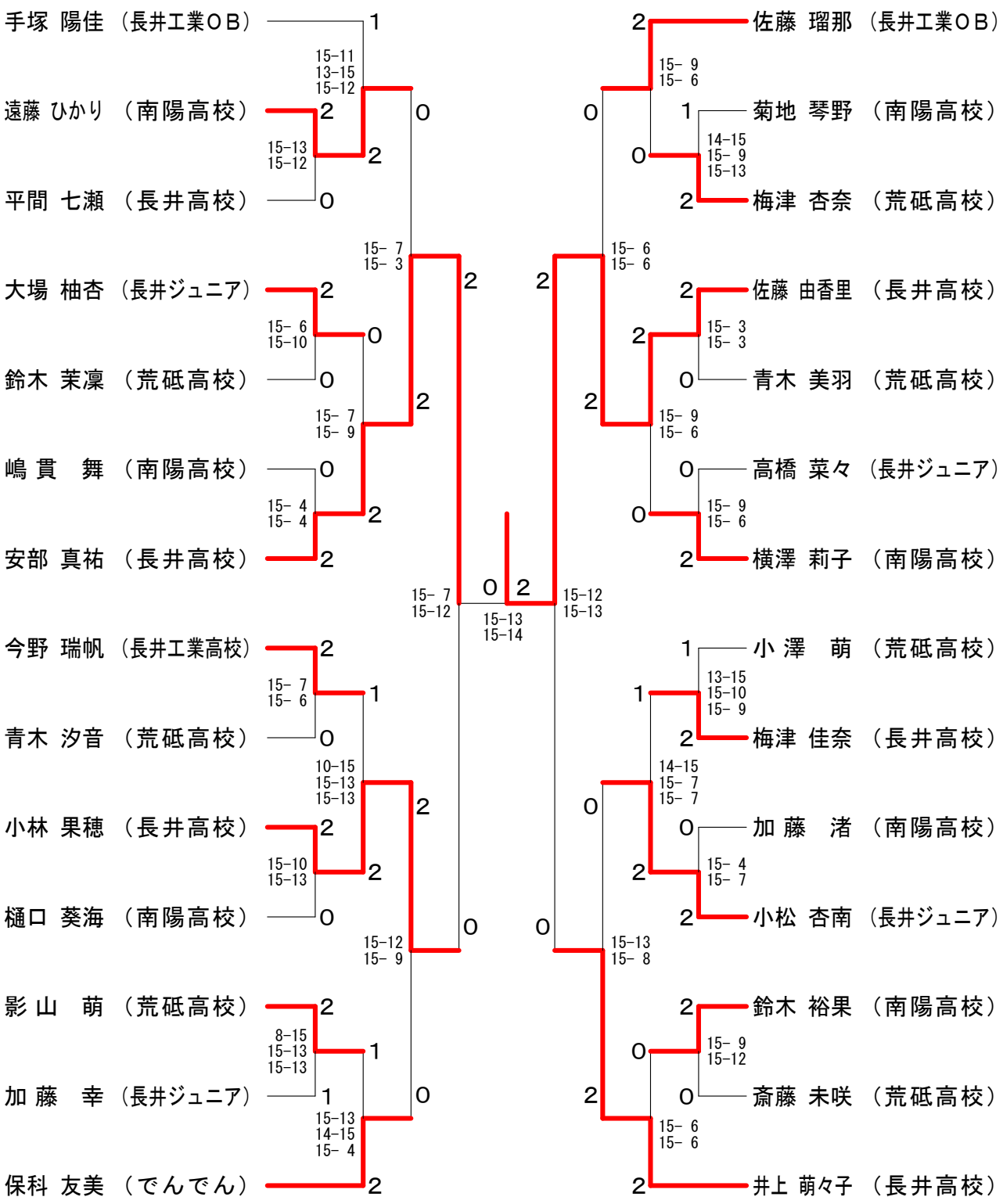

第35回長井市民バドミントン大会

平成２９年５月６日　長井総合体育館

女子シングルス３部

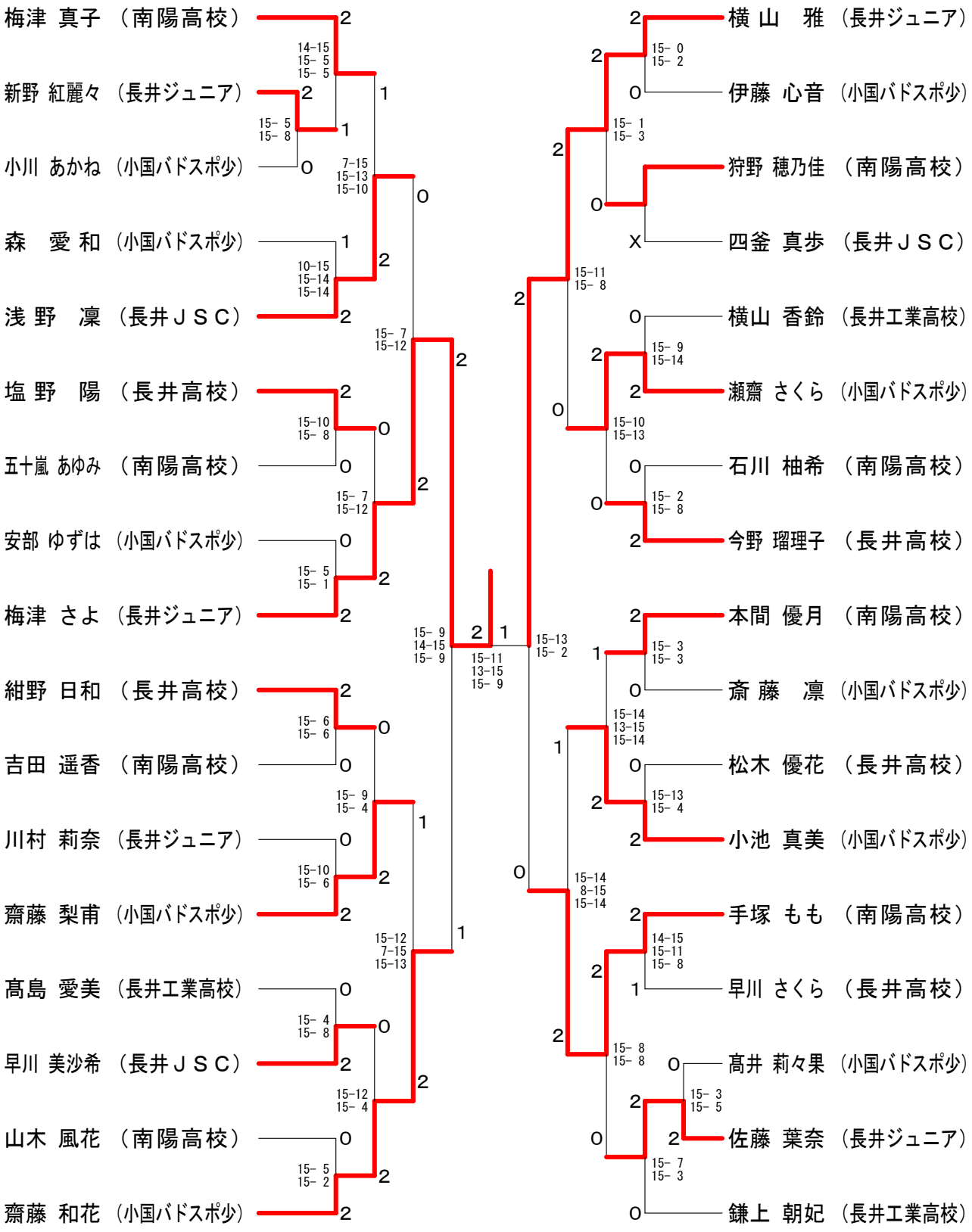

第35回長井市民バドミントン大会

平成２９年５月６日　長井総合体育館

男子ダブルス１部	大河原 加藤	高橋 若月	片倉 松下	長谷川 伊藤	勝敗	順位
大河原 国之 加藤 翔 （小国バドスポ少）		○ 15-13 15-11	○ 15-12 10-15 15- 9	× 13-15 15-10 14-15	M 2-1 G 5-3 P 112-100	2
高橋 龍聖 若月 雄一朗 （長井高校）	× 13-15 11-15		× 14-15 14-15	× 8-15 13-15	M 0-3 G 0-6 P 73-90	4
片倉 諒一 （長井工業高校ＯＢ） 松下 隼也 （荒砥高校ＯＢ）	× 12-15 15-10 9-15	○ 15-14 15-14		× 14-15 11-15	M 1-2 G 3-4 P 91-98	3
長谷川 拓郎 伊藤 楓也 （長井ジュニア）	○ 15-13 10-15 15-14	○ 15- 8 15-13	○ 15-14 15-11		M 3-0 G 6-1 P 100-88	1

男子ダブルス２部

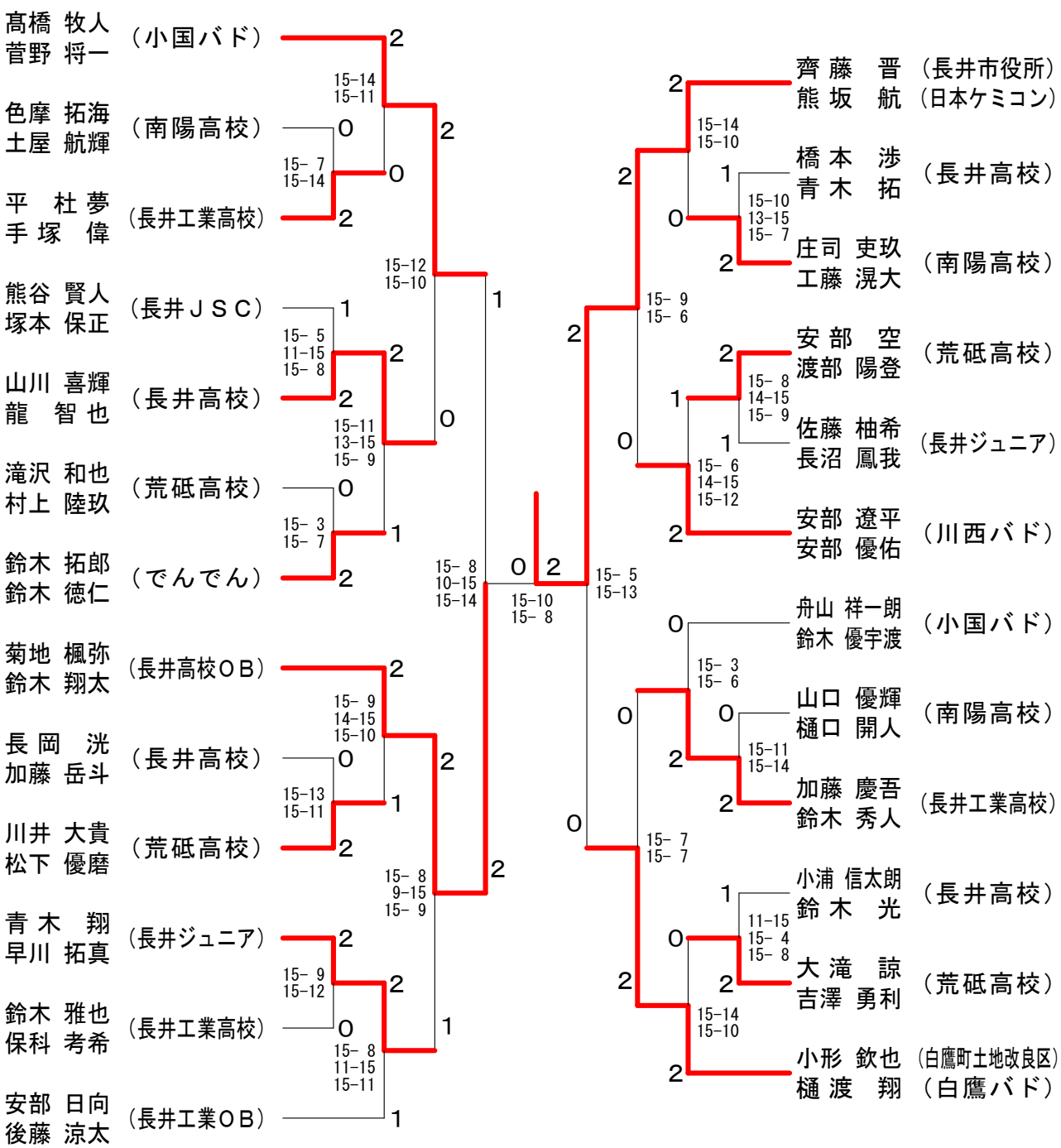

第35回長井市民バドミントン大会

平成２９年５月６日　長井総合体育館

男子ダブルス３部

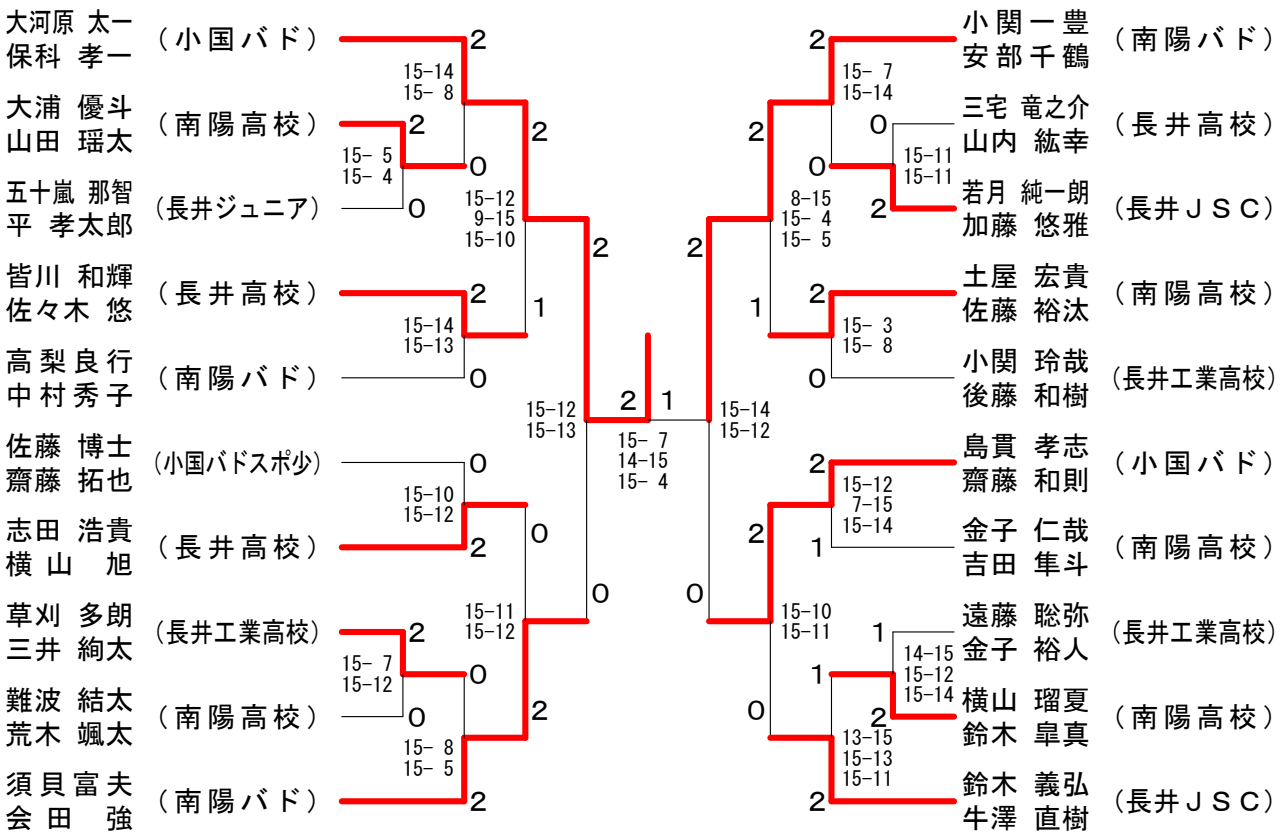

小学生ダブルス

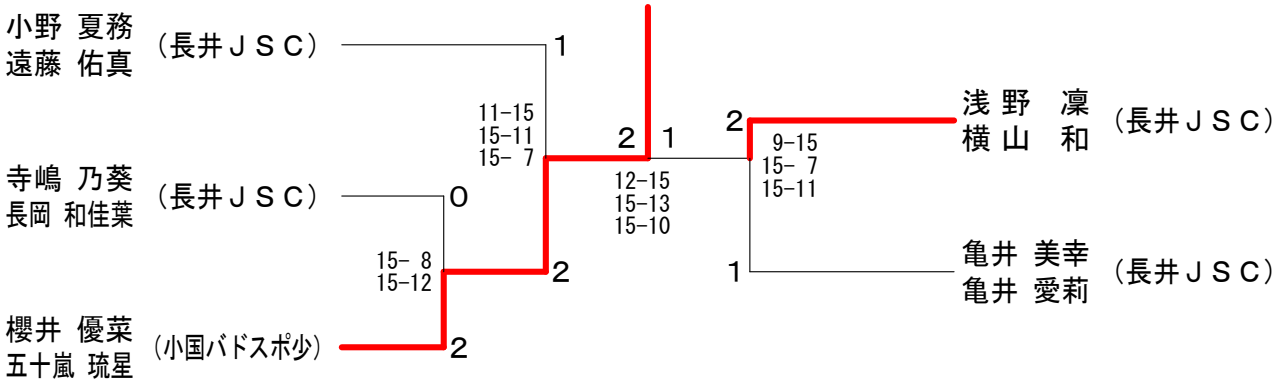

女子ダブルス１部	齋藤 髙橋	牛澤 小松	児玉 小澤	梅津 加藤	勝敗	順位
齋藤 明莉 髙橋 佳蓮 （長井高校）		○ 15- 6 15-10	○ 15- 6 15- 6	× 8-15 6-15	M 2-1 G 4-2 P 74-58	2
牛澤 志保 小松 有羽 （長井ジュニア）	× 6-15 10-15		○ 11-15 15-10 15-10	× 9-15 4-15	M 1-2 G 2-5 P 70-95	3
児玉 茜 小澤 萌 （荒砥高校）	× 6-15 6-15	× 15-11 10-15 10-15		× 5-15 3-15	M 0-3 G 1-6 P 55-101	4
梅津 茉那 加藤 綾菜 （長井ジュニア）	○ 15- 8 15- 6	○ 15- 9 15- 4	○ 15- 5 15- 3		M 3-0 G 6-0 P 90-35	1

第35回長井市民バドミントン大会

平成２９年５月６日　長井総合体育館

女子ダブルス２部

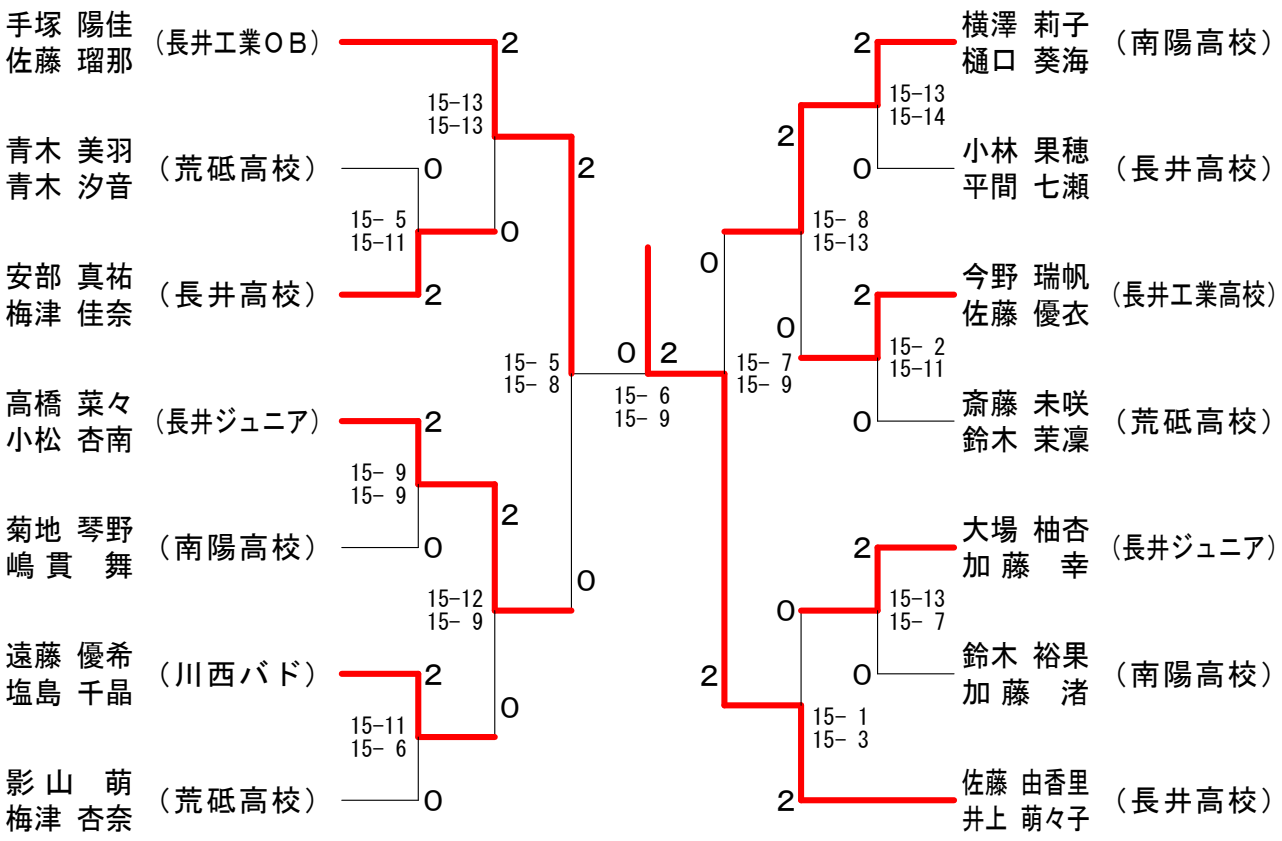
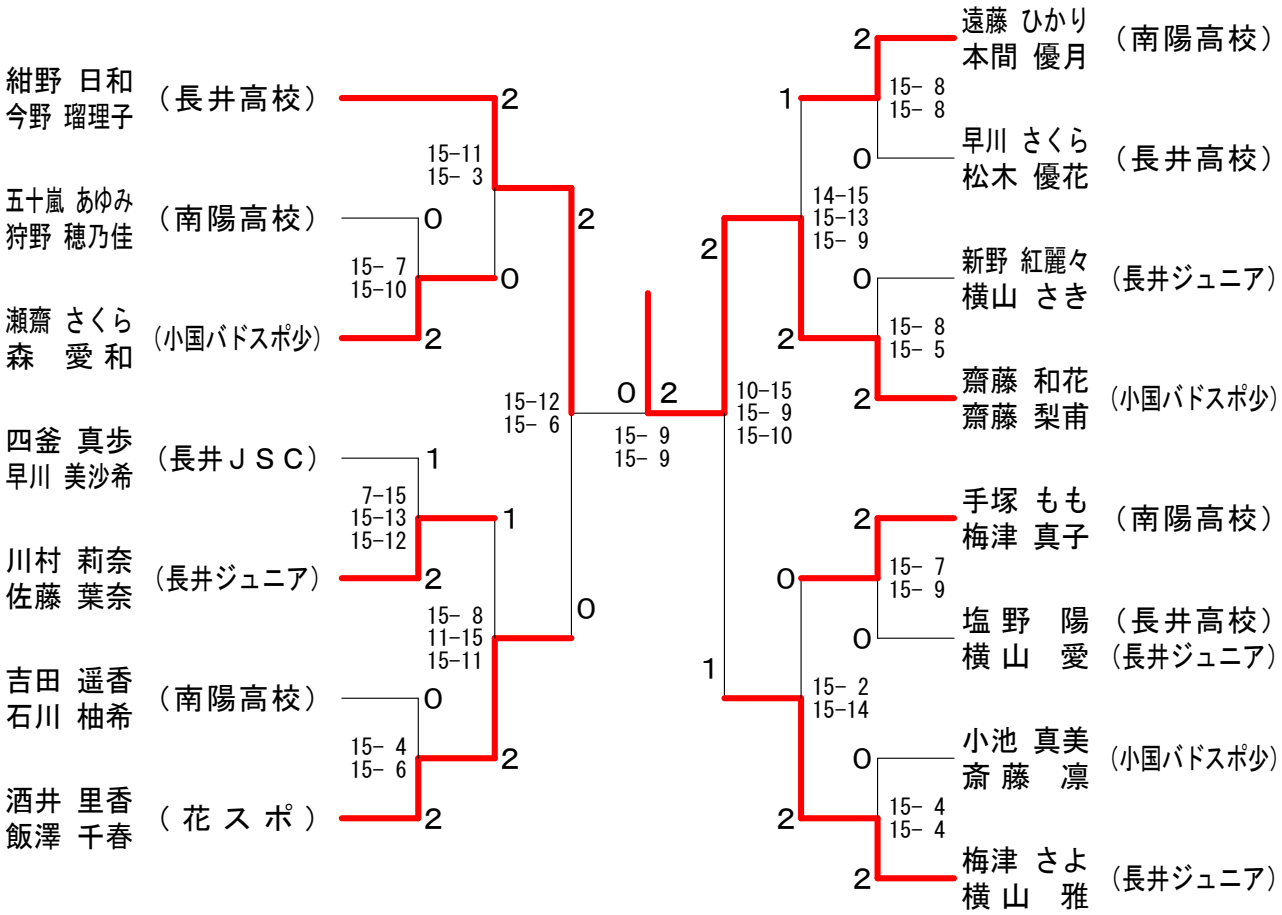
女子ダブルス３部