第34回西置賜地区小学生バドミントン大会

平成３１年１月１３日　長井総合体育館

４年生以下男子シングルス

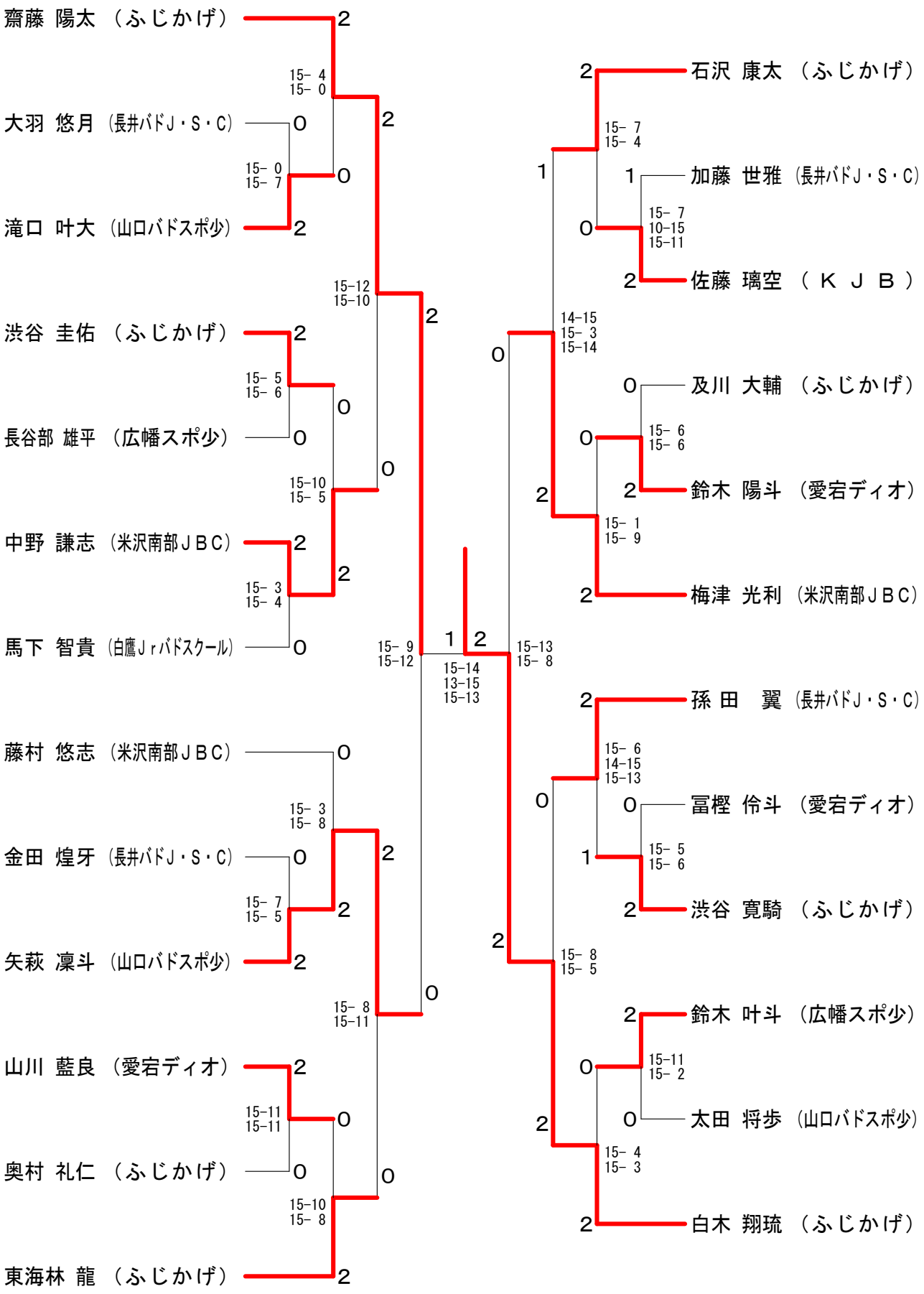

第34回西置賜地区小学生バドミントン大会

平成３１年１月１３日　長井総合体育館

５年生以下男子シングルス

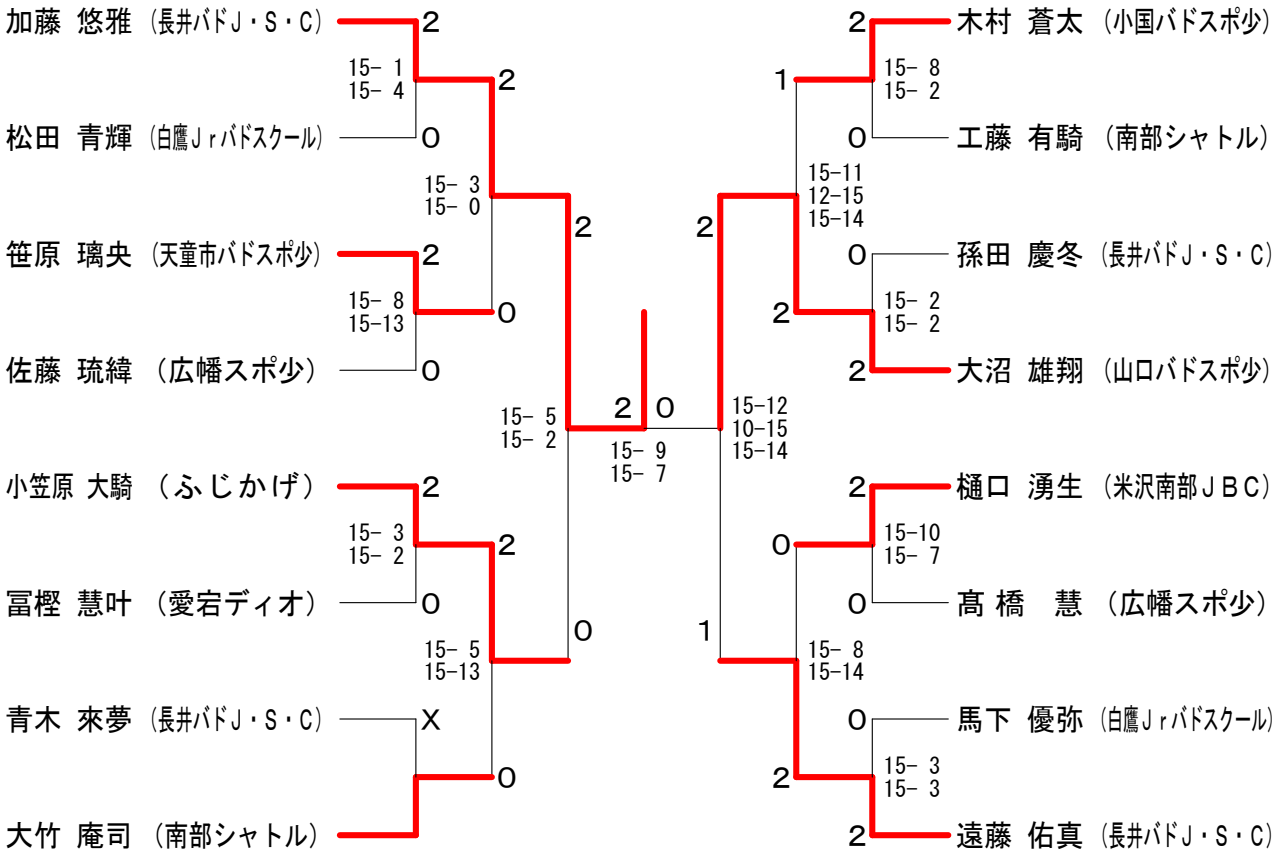

６年生以下男子シングルス

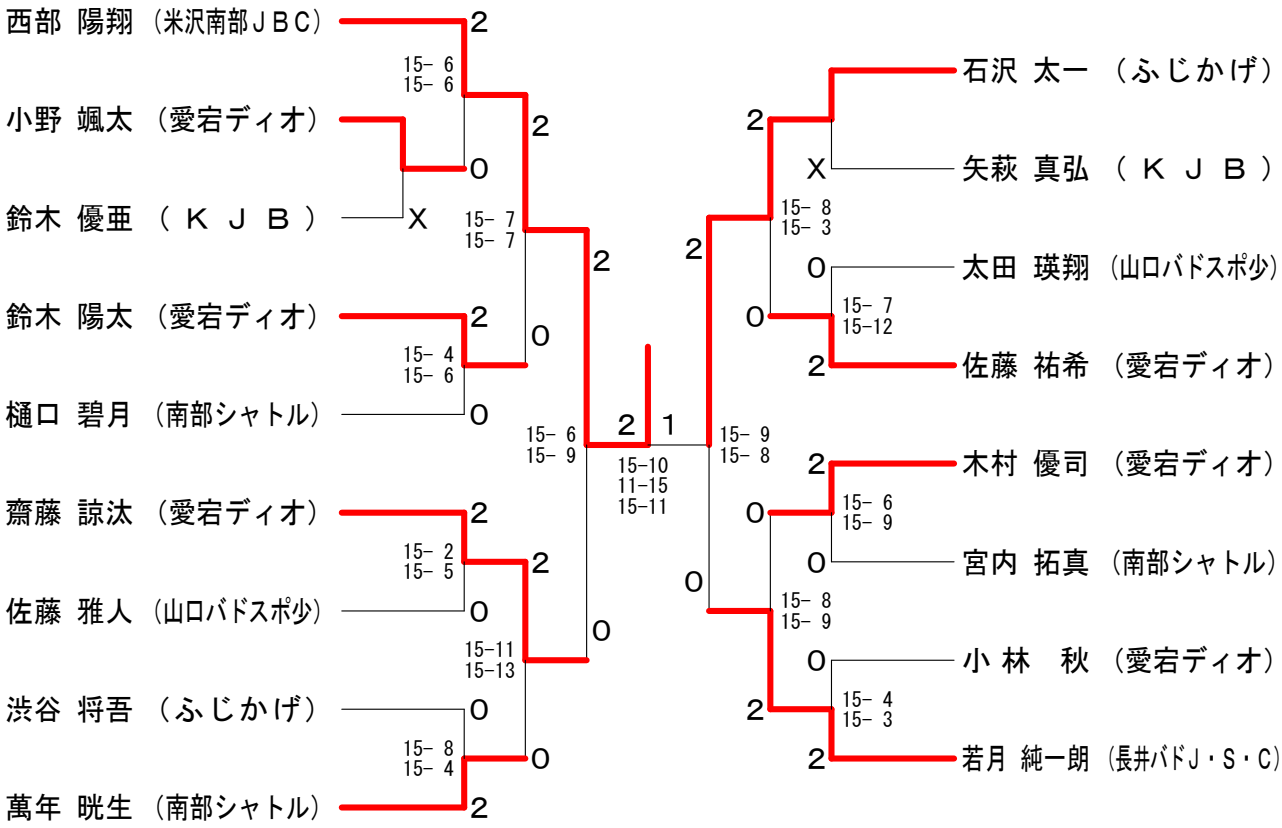

第34回西置賜地区小学生バドミントン大会

平成３１年１月１３日　長井総合体育館

４年生以下男子ダブルス

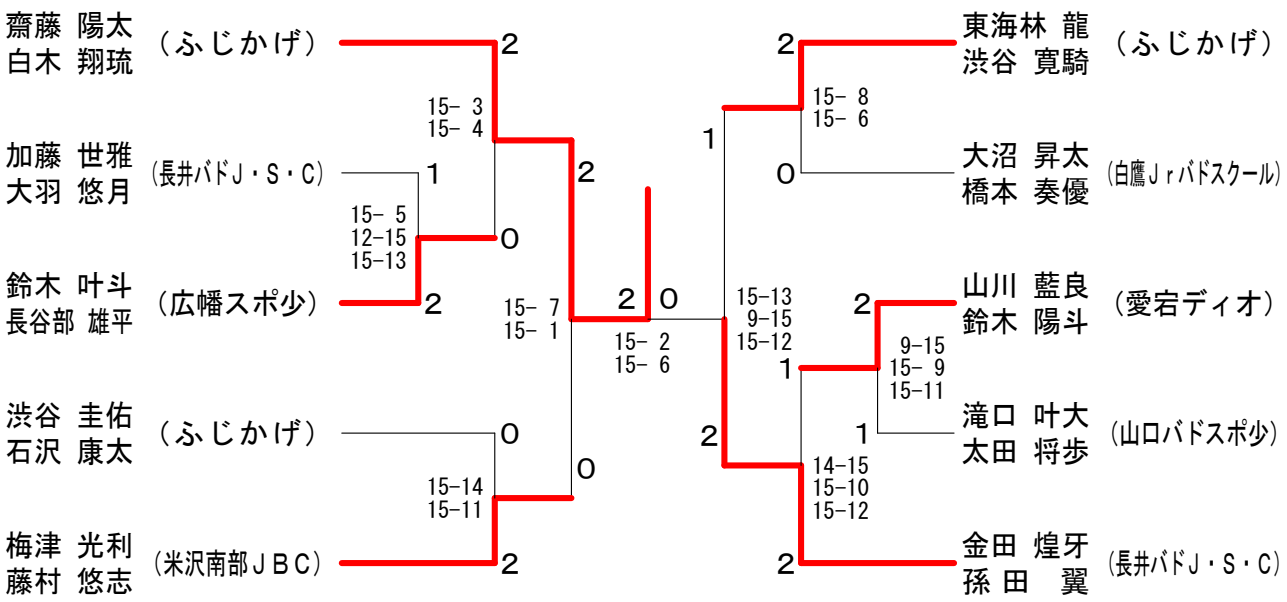

５年生以下男子ダブルス

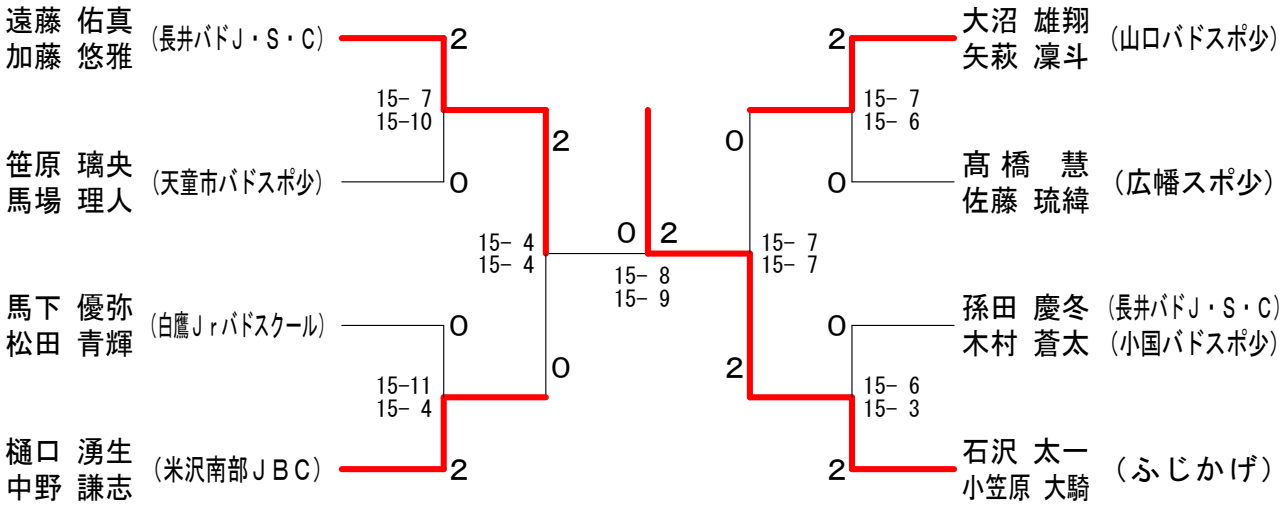

６年生以下男子ダブルス

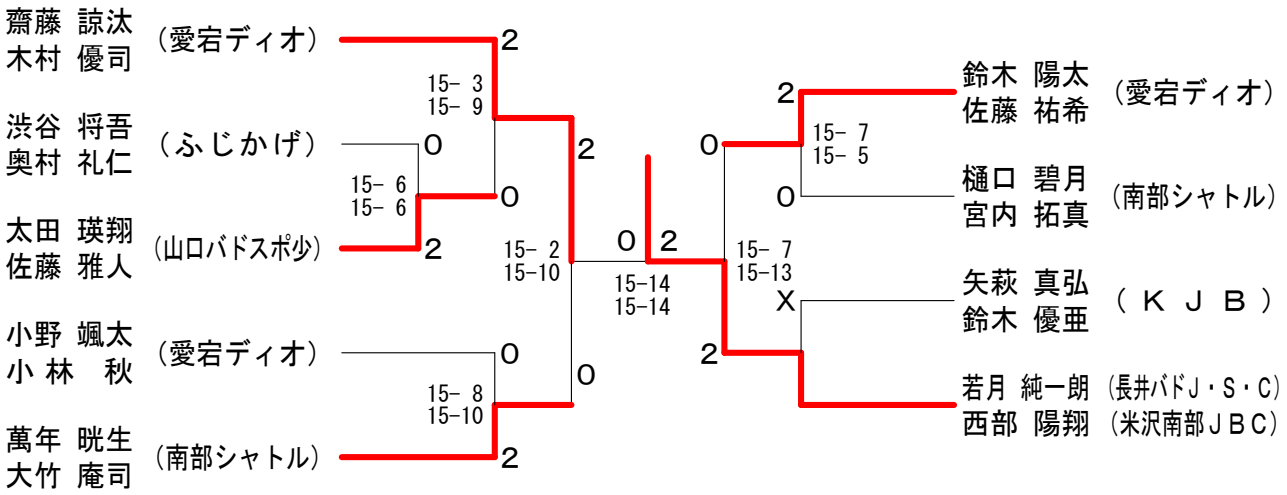

第34回西置賜地区小学生バドミントン大会

平成３１年１月１３日　長井総合体育館

2年生以下オープンシングルス Aブロック	山　川	工　藤	馬　下	中　居	勝 敗	順位
山 川　翔（ふじかげ）		○ 21-10	○ 21- 8	○ -X	M 3-0 G 3-0 P 63-18	1
工藤 綾華（南部シャトル）	× 10-21		○ 21-11	○ -X	M 2-1 G 2-1 P 52-32	2
馬下 晴磨（白鷹Ｊｒバドスクール）	× 8-21	× 11-21		○ -X	M 1-2 G 1-2 P 40-42	3
中居 青波（米沢南部ＪＢＣ）	× X-	× X-	× X-		M 0-3 G 0-3 P 0-63	4

2年生以下オープンシングルス Bブロック	大　沼	佐　藤	増　渕	勝 敗	順位
大沼 柑奈（長井バドＪ・Ｓ・Ｃ）		× 4-21	○ 21-18	M 1-1 G 1-1 P 25-39	2
佐藤　陽（ＫＪＢ）	○ 21- 4		○ 21- 8	M 2-0 G 2-0 P 42-12	1
増渕 稜大（愛宕ディオ）	× 18-21	× 8-21		M 0-2 G 0-2 P 26-42	3

2年生以下オープンシングルス Cブロック	秋　葉	福　原	石　澤	勝 敗	順位
秋葉 柚奈（愛宕ディオ）		× 12-21	× 12-21	M 0-2 G 0-2 P 24-42	3
福原 琉生（白鷹Ｊｒバドスクール）	○ 21-12		○ 21- 9	M 2-0 G 2-0 P 42-21	1
石澤 杏果（南部シャトル）	○ 21-12	× 9-21		M 1-1 G 1-1 P 30-33	2

2年生以下オープンシングルス Dブロック	馬　場	橋　本	寺　嶋	勝 敗	順位
馬場 理人（天童市バドスポ少）		○ 21- 8	○ 21- 0	M 2-0 G 2-0 P 42-8	1
橋本 奏優（白鷹Ｊｒバドスクール）	× 8-21		○ 21- 9	M 1-1 G 1-1 P 29-30	2
寺嶋 雅空（長井バドＪ・Ｓ・Ｃ）	× 0-21	× 9-21		M 0-2 G 0-2 P 9-42	3

2年生以下オープンシングルス Eブロック	大　沼	鈴　木	朝　倉	勝 敗	順位
大沼 昇太（白鷹Ｊｒバドスクール）		× 19-21	○ 21- 3	M 1-1 G 1-1 P 40-24	2
鈴木 啓太（ふじかげ）	○ 21-19		○ 21- 9	M 2-0 G 2-0 P 42-28	1
朝倉 陽向（愛宕ディオ）	× 3-21	× 9-21		M 0-2 G 0-2 P 12-42	3

2年生以下オープンシングルス Fブロック	榎　本	鈴　木	松　田	勝 敗	順位
榎本 彪雅（愛宕ディオ）		○ 21-10	○ 21-10	M 2-0 G 2-0 P 42-20	1
鈴木 煌基（長井バドＪ・Ｓ・Ｃ）	× 10-21		× 17-21	M 0-2 G 0-2 P 27-42	3
松田 芽依（ふじかげ）	× 10-21	○ 21-17		M 1-1 G 1-1 P 31-38	2

2年生以下オープンシングルス Gブロック	竹　田	亀　井	安　部	勝 敗	順位
竹田 誓士（南部シャトル）		○ 21- 2	○ 21- 6	M 2-0 G 2-0 P 42-8	1
亀井 雪名（長井バドＪ・Ｓ・Ｃ）	× 2-21		× 13-21	M 0-2 G 0-2 P 15-42	3
安部 柚希（ＫＪＢ）	× 6-21	○ 21-13		M 1-1 G 1-1 P 27-34	2

2年生以下オープンシングルス Hブロック	加　藤	齋　藤	安　藤	勝 敗	順位
加藤 美新（広幡スポ少）		○ 21- 5	○ 21-10	M 2-0 G 2-0 P 42-15	1
齋藤 瑶菜（愛宕ディオ）	× 5-21		× 6-21	M 0-2 G 0-2 P 11-42	3
安藤 颯志（ふじかげ）	× 10-21	○ 21- 6		M 1-1 G 1-1 P 31-27	2

第34回西置賜地区小学生バドミントン大会

平成３１年１月１３日　長井総合体育館

２年生以下オープンシングルス 決勝トーナメント

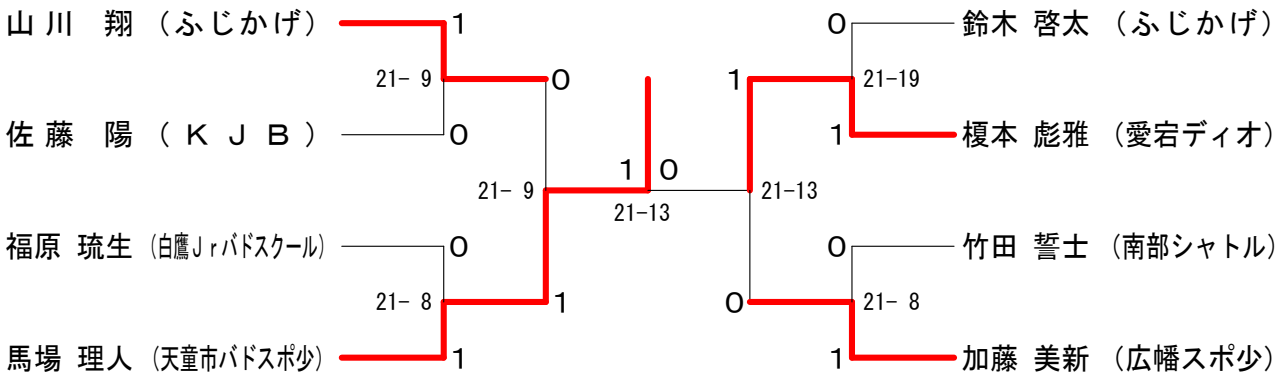

４年生以下女子シングルス

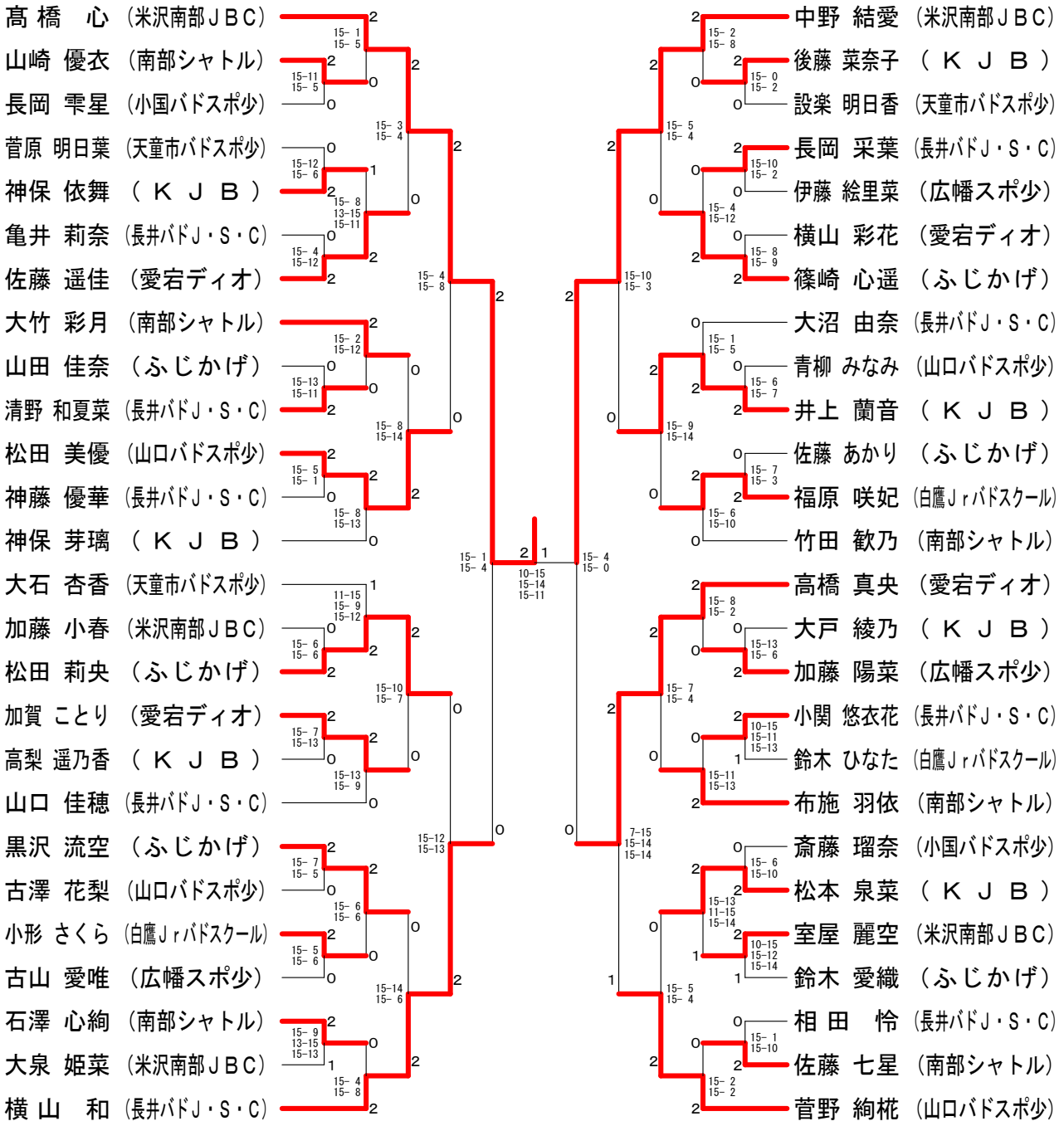

第34回西置賜地区小学生バドミントン大会

平成３１年１月１３日　長井総合体育館

５年生以下女子シングルス

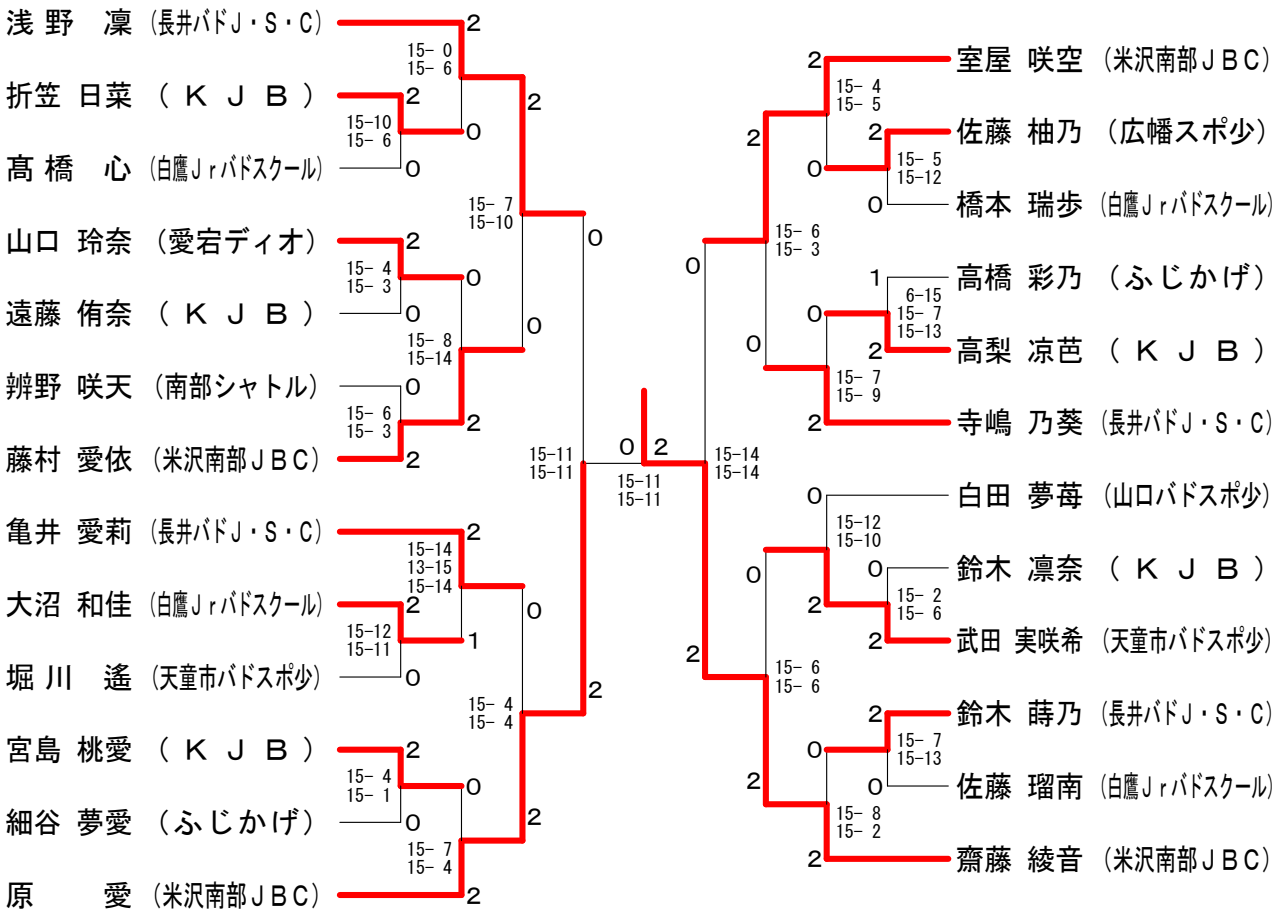

６年生以下女子シングルス

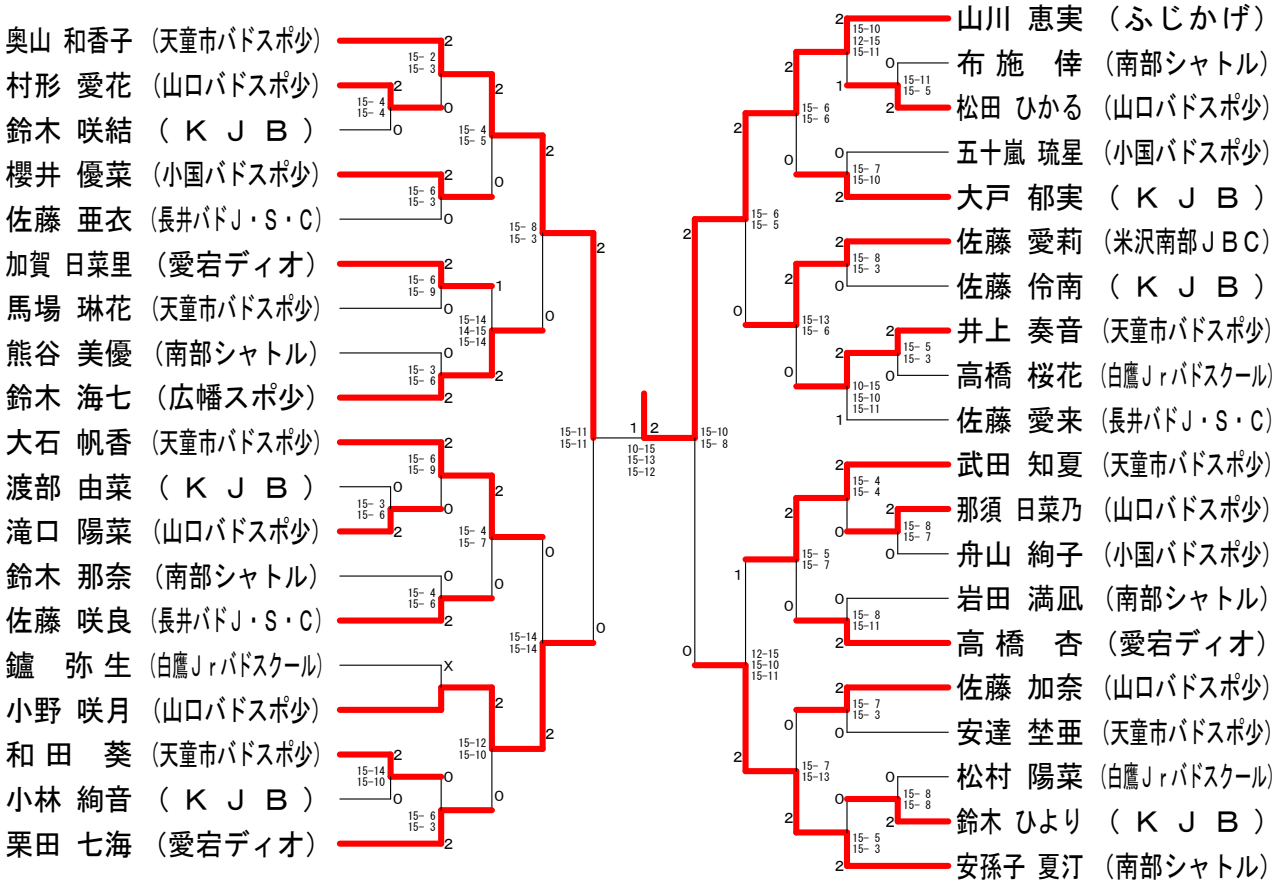

第34回西置賜地区小学生バドミントン大会

平成３１年１月１３日　長井総合体育館

４年生以下女子ダブルス

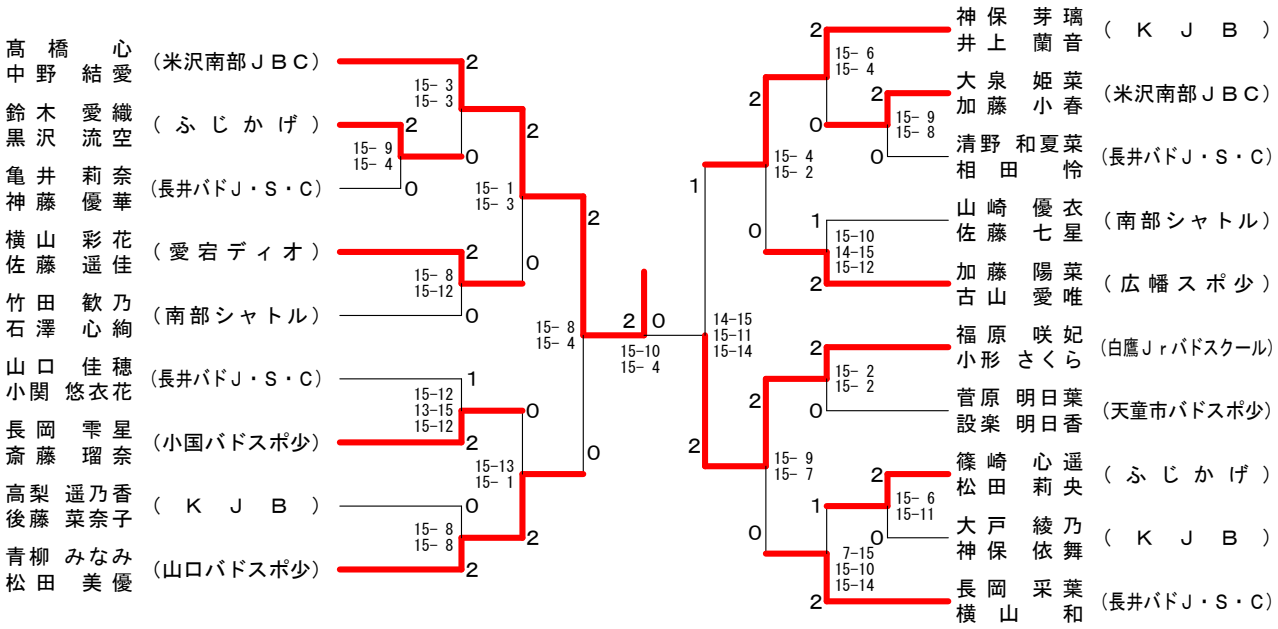

５年生以下女子ダブルス

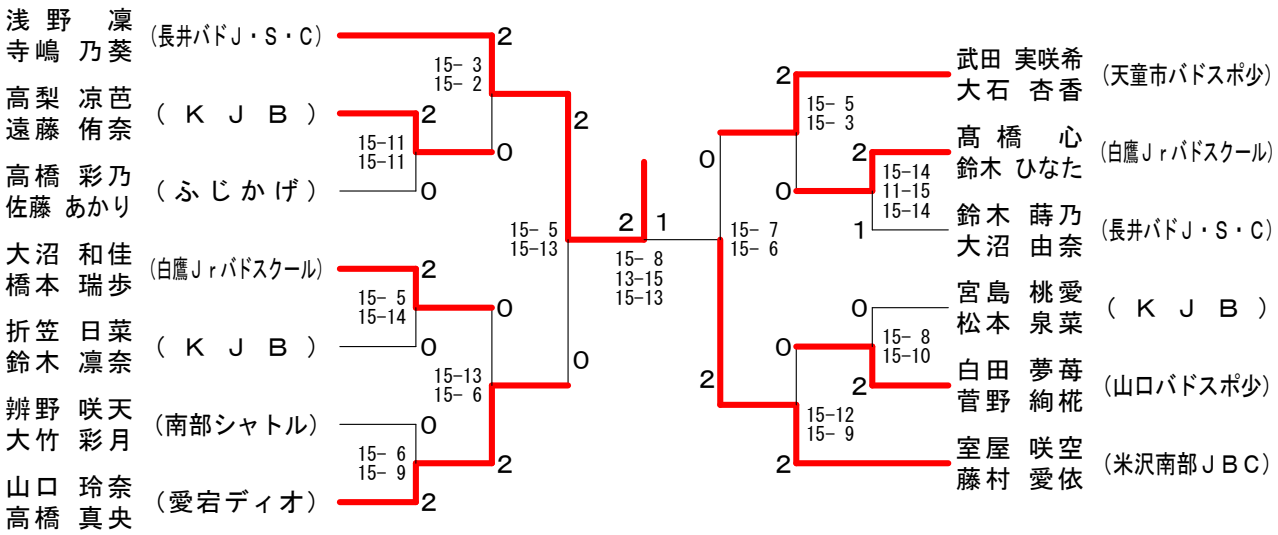
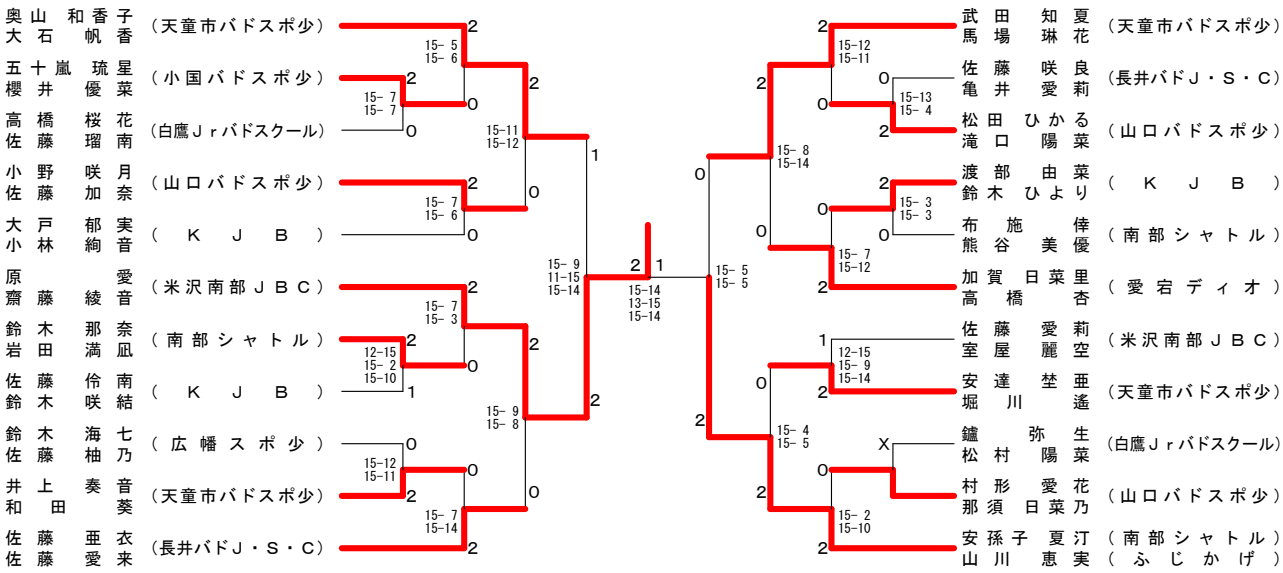
６年生以下女子ダブルス