第44回全日本教職員バドミントン選手権大会　　2005.08.8-11　栃木県宇都宮市

種　目	優　勝	準優勝	三　位		五　位				参加数
総合	東京	石川	熊本	長崎					
男子団体	福島	茨城	東京	石川	神奈川	三重	熊本	北海道	１３
女子団体	石川	北海道	千葉	熊本	京都	神奈川	愛知	栃木	１３
男子成壮年団体	熊本	青森	東京	石川	福島	埼玉	島根	長崎	１６
一般男子単	茂見 祥平 (長崎)	尾崎 勝久 (岡山)	山下 淳 (石川)	堀 大孝 (千葉)	松川 大記 (岡山)	橋本 敏信 (京都)	二瓶 良 (福島)	松本 誠司 (高知)	６４
一般男子複	片岡 直茂 西山 勝也 (長崎)	松川 大記 尾崎 勝久 (岡山)	清水 隆志 佐藤 伴哉 (鳥取)	車 浩明 山下 淳 (石川)	石本 明男 松本 雅之 (石川)	金子 隆男 権藤 和彦 (群馬)	永松 勇一郎 長井 幹男 (熊本)	斎藤 亘 二瓶 良 (福島)	３２
３０男子単	桐原 健 (熊本)	金山 紀幸 (島根)	小野 和之 (山形)	松井 武則 (岐阜)	清水 誠司 (愛知)	野中 宏修 (福岡)	千田 宏之 (奈良)	秋山 啓太 (愛媛)	６０
３０男子複	佐々木 力 由町 弘樹 (青森)	菊地 亨 柳原 賢 (岩手)	金山 紀幸 森脇 淳志 (島根)	大浦 恒一郎 中尾 勘治 (長崎)	平岡 篤司 千田 宏之 (奈良)	松井 武則 前田 宏幸 (岐阜)	小野 和之 神保 克寿 (山形)	赤川 雅美 高井 英行 (広島)	３４
４０男子単	江藤 正治 (熊本)	田中 章裕 (愛知)	奥山 和也 (北海道)	高原 慶秀 (埼玉)	横田 寿弘 (岡山)	斎藤 清人 (福島)	高崎 道治 (埼玉)	清水 邦浩 (富山)	６６
４０男子複	江藤 正治 三次 圭介 (熊本)	落合 久夫 関根 忠 (東京)	高原 慶秀 鈴木 守 (埼玉)	堀井 和弘 水野 勝美 (神奈川)	田中 雅也 武田 高穂 (神奈川)	笹口 浩基 岩井 淳 (広島)	堺 圭一 松下 芳郎 (熊本)	石井 陽一 上岡 学 (東京)	４６
５０男子単	逸見 寛二 (愛媛)	福田 光博 (山口)	谷口 榮史 (長崎)	西岡 誠 (長崎)	松田 智 (静岡)	藤森 龍二 (岡山)	福永 正一 (山口)	小泉 眞司 (長野)	２６
５０男子複	西岡 誠 谷口 榮史 (長崎)	福田 光博 福永 正一 (山口)	小泉 眞司 大和 丞次 (長野)	平井 克英 近藤 良二 (東京)	岩下 元行 田代 昌昭 (熊本)	丸山 隆 戸谷 光 (長野)	竹島 理雄 金子 廣志 (岡山)	豊吉 友好 江崎 司朗 (岐阜)	２３
６０男子単	廣田 彰 (宮崎)	田中 康二 (千葉)	山浦 和男 (長野)	副島 力 (福岡)	原 栄一 (石川)	中嶋 三郎 (富山)	星野 正 (新潟)	小林 栄二 (栃木)	１８
６０男子複	中嶋 三郎 柳瀬 昭二 (富山)	佐藤 俊夫 星野 正 (新潟)	神林 忠一 笹沼 武美 (栃木)	米本 雅男 田中 康二 (千葉)	奥村 紀男 前田 邦光 (新潟)	遠井 稔男 小林 栄二 (栃木)	山浦 和男 高須 芳雄 (長野)	杉田 博 遠山 正暁 (神奈川)	１２
６５男子単	杉田 博 (神奈川)	佐藤 俊夫 (新潟)	中村 祐康 (埼玉)	中村 恭治 (埼玉)	菱田 肇 (愛知)	窪田 薫 (北海道)	吉川 知之 (広島)	国井 直英 (福島)	１１
６５男子複	中村 恭治 中村 祐康 (埼玉)	宝来 敏夫 北野 敬四郎 (大阪)	奥本 秀明 吉川 知之 (広島)	中田 稔 陶山 泰信 (静岡)		国井 直英 誉田 克彦 (福島)	藤木 隆寛 村上 民夫 (大阪)	窪田 薫 島谷 勲 (北海道)	7
一般女子単	松尾 美穂子 (長崎)	飯田 有紀 (三重)	山田 朋世 (北海道)	濱渦 生江 (高知)	小田 倫子 (岡山)	宮澤 礼 (千葉)	松尾 宏美 (三重)	二瓶 志津香 (北海道)	３６
一般女子複	堀 哲子 奥村 亜紀代 (石川)	濱治 玲子 太田 亜矢子 (熊本)	飯田 有紀 松尾 宏美 (三重)	谷藤 千香 宮澤 礼 (千葉)	櫻井 美智子 寺嶋 瞳 (千葉)	吉田 優美 堀 江梨香 (石川)	古谷 浩美 二口 文香 (千葉)	修田 真恵 中田 順子 (北海道)	２７
３０女子単	中林 明子 (愛知)	橋本 明子 (石川)	髙橋 里香 (千葉)	津島 みなと (千葉)	長谷 詔子 (東京)	橋本 仁美 (香川)	及川 裕美 (岩手)		7
３０女子複	中林 明子 近藤 小有里 (愛知)	長丸 貴子 橋本 明子 (石川)	及川 裕美 阿部 佳子 (岩手)	時森 美穂 神田 いずみ (静岡)	橋本 仁美 藤原 多佳子 (香川)			浅野 康代 髙橋 里香 (千葉)	6
４０女子単	遠江 久美子 (東京)	奥山 淳子 (北海道)	佐藤 安子 (群馬)	熊野 留美 (広島)	山下 由紀子 (静岡)	金子 澄子 (神奈川)	平田 出美 (福岡)	黒田 恵美子 (新潟)	１３
４０女子複	桶谷 千鶴子 伊東 ひとみ (石川)	荒木 房子 黒田 恵美子 (新潟)	太田 睦子 遠江 久美子 (東京)	奥山 淳子 永田 悦子 (北海道)	菅原 恵子 竹内 真知子 (新潟)			菱田 和枝 森 やよい (愛知)	6

第44回全日本教職員選手権大会（団体戦）　平成１７年８月８日　宇都宮市

男子団体（ＭＴ）

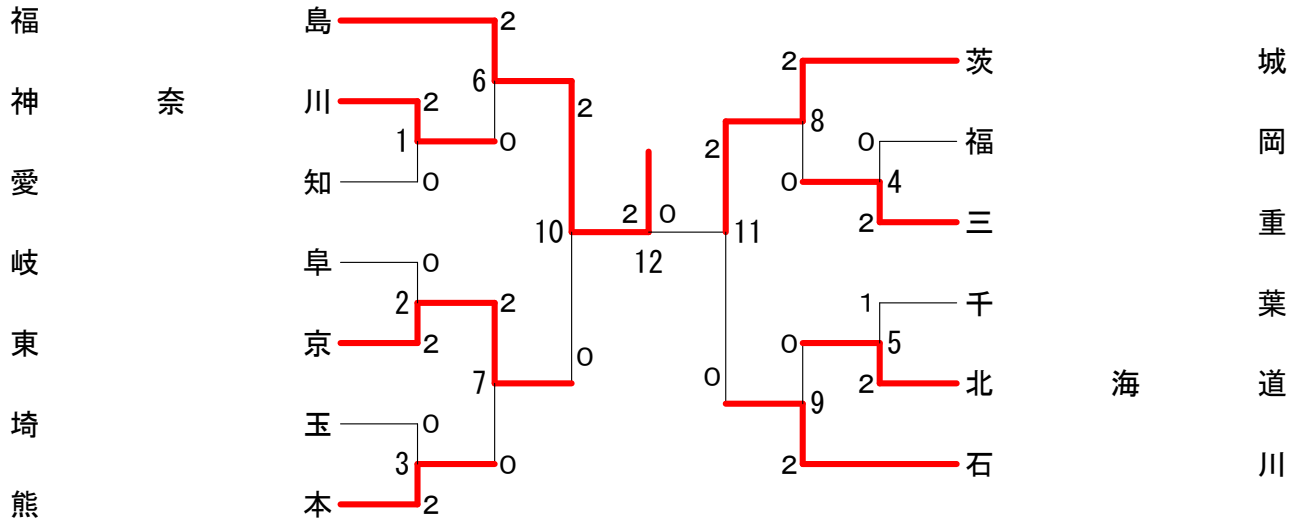

女子団体（ＷＴ）

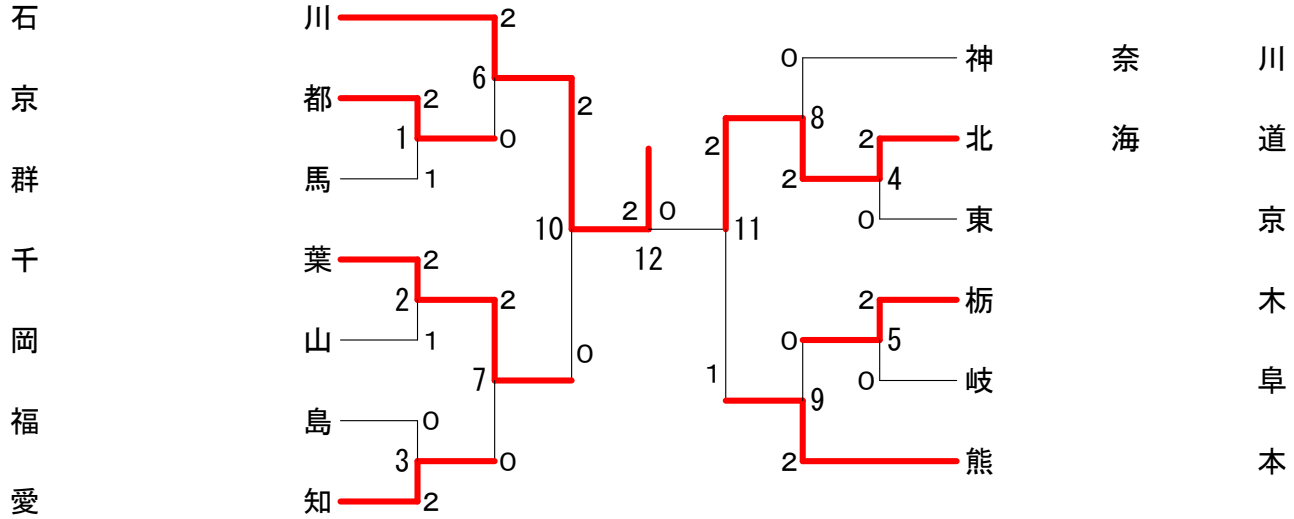

男子成壮年団体（ＯＢＴ）

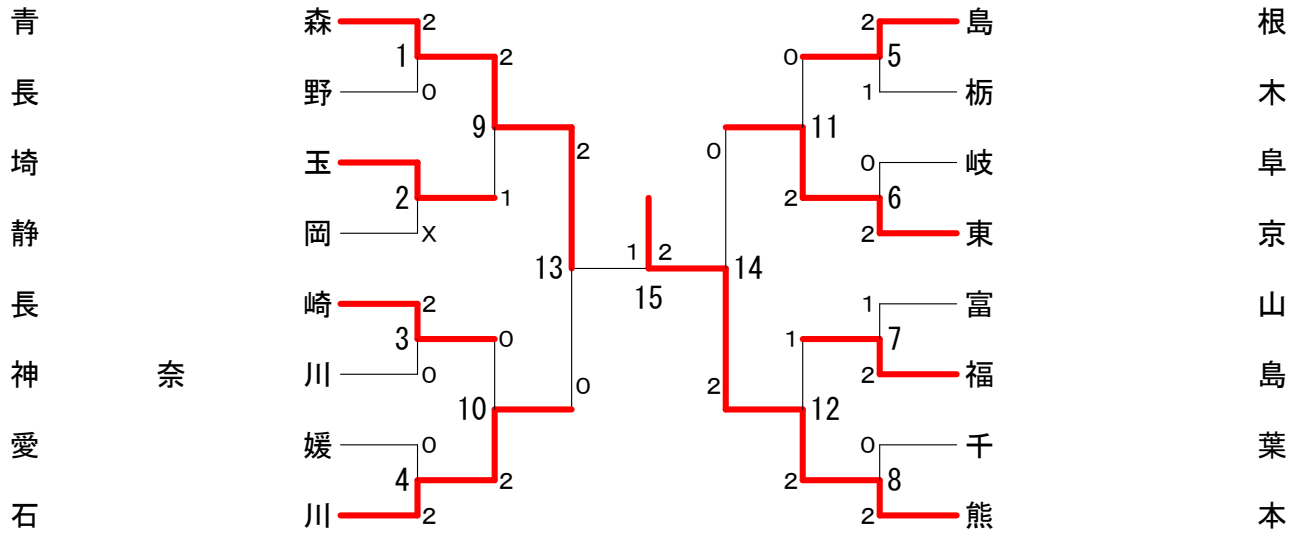

第44回全日本教職員選手権大会(団体戦)　平成１７年８月８日　宇都宮市　男子団体

試合番号 MT－1

神奈川 2－0 愛知

武井 英樹 瀧本 晃央	2	15- 9 15- 5	0	谷 勝幸 磯貝 大輔
川上 泰平	2	15-11 15- 6	0	藤巻 裕昌
林 直樹				大西 範和

試合番号 MT－2

東京 2－0 岐阜

合田 洋平 飯田 憲史	2	15- 6 15-11	0	野中 賀雄 前田 宏幸
中島 真実	2	12-15 15- 1 15- 2	1	松井 武則
川合 光				西尾 達也

試合番号 MT－3

熊本 2－0 埼玉

前田 真利 永松 勇一郎	2	15- 1 15- 3	0	大野 陽康 寺田 健太郎
長井 幹男	2	15- 5 15- 2	0	矢島 貴夫
松嶋 貴文				長島 秀憲

試合番号 MT－4

三重 2－0 福岡

上田 知樹 新門 耕一	2	15- 7 15-13	0	重籐 義和 藤原 敦
槙野 貴行	2	15-10 15- 2	0	三井 秀隆
斉藤 有矢				野中 宏修

試合番号 MT－5

北海道 2－1 千葉

後藤 貴宏 高橋 弾	2	15- 7 15- 7	0	鈴木 高弘 石澤 博
菅原 宏太	0	8-15 9-15	2	堀 大孝
髙野 順平	2	15- 0 15- 6	0	渡部 聡

試合番号 MT－6

福島 2－0 神奈川

高木 孝文 遠藤 峰盛	2	15-12 15- 5	0	林 直樹 川上 泰平
二瓶 良	2	15- 1 15- 0	0	武井 英樹
斎藤 亘				瀧本 晃央

試合番号 MT－7

東京 2－0 熊本

中島 真実 川合 光	2	15-10 6-15 15-12	1	前田 真利 永松 勇一郎
横田 和長	2	12-15 15- 8 15- 4	1	松嶋 貴文
合田 洋平				長井 幹男

試合番号 MT－8

茨城 2－0 三重

小崎 貴行 水嶋 和博	2	15-11 15- 5	0	上田 知樹 斉藤 有矢
大橋 雅道	2	15-12 15- 5	0	槙野 貴行
吉澤 賢一				新門 耕一

試合番号 MT－9

石川 2－0 北海道

石本 明男 車 浩明	2	15-12 15- 6	0	高橋 弾 菅原 宏太
松本 雅之	2	15-10 15- 0	0	髙野 順平
山下 淳				後藤 貴宏

試合番号 MT－10

福島 2－0 東京

渡部 訓生 竹俣 洋平	2	15- 6 15- 4	0	合田 洋平 堀越 義広
斎藤 亘	2	15- 3 15- 1	0	川合 光
二瓶 良				中島 真実

試合番号 MT－11

茨城 2－0 石川

水嶋 和博 小崎 貴行	2	15-13 15-10	0	石本 明男 車 浩明
大橋 雅道	2	15- 8 15-10	0	山下 淳
吉澤 賢一				松本 雅之

試合番号 MT－12

福島 2－0 茨城

渡部 訓生 竹俣 洋平	2	15- 4 9-15 15-10	1	水嶋 和博 小崎 貴行
二瓶 良	2	15- 3 15- 7	0	吉澤 賢一
斎藤 亘		1-9		大橋 雅道

第44回全日本教職員選手権大会(団体戦)　　平成１７年８月８日　　宇都宮市　女子団体

試合番号 WT－1

京　都　2－1　群　馬

矢野 由美子 小田 真澄	0	1-15 3-15	2	阿部 祐子 小暮 英代
米谷 育枝	2	2-11 11- 2 11- 5	1	飯島 敬美
野村 五月	2	11- 6 11- 1	0	佐藤 安子

試合番号 WT－2

千　葉　2－1　岡　山

櫻井 美智子 寺 嶋 瞳	0	10-15 9-15	2	石原 裕子 小田 倫子
宮 澤 礼	2	11- 3 13-10	0	小林 陽子
古谷 浩美	2	11- 1 11- 0	0	安田 知美

試合番号 WT－3

愛　知　2－0　福　島

近藤 小有里 仲井 美穂里	2	15- 5 15- 3	0	岩 井 瞳 松本 有香里
小川 朋美	2	5-11 11- 6 11- 6	1	糠沢 毎子
森田 麻里名				西山 弥生

試合番号 WT－4

北海道　2－0　東　京

中田 順子 修田 真恵	2	12-15 15- 7 15- 5	1	谷 順子 江澤 曜子
山田 朋世	2	11- 2 11- 3	0	山中 奈津美
二瓶 志津香				斉藤 亜希

試合番号 WT－5

栃　木　2－0　岐　阜

市村 加奈子 谷 茂実	2	15- 3 15- 3	0	堀口 節子 堀口 涼子
池 田 瞳	2	11- 0 11- 0	0	戸田 知里
新井 めぐみ				西尾 亜紀子

試合番号 WT－6

石　川　2－0　京　都

吉田 優美 奥村 亜紀代	2	15- 5 15-13	0	米谷 育枝 矢野 由美子
堀 江梨香	2	12-13 11- 5 13-11	1	野村 五月
堀 哲子				小田 真澄

試合番号 WT－7

千　葉　2－0　愛　知

櫻井 美智子 寺 嶋 瞳	2	15- 8 15- 2	0	近藤 小有里 仲井 美穂里
宮 澤 礼	2	11- 1 11- 0	0	森田 麻里名
谷藤 千香				小川 朋美

試合番号 WT－8

北海道　2－0　神奈川

中田 順子 修田 真恵	2	15- 3 15- 0	0	今村 直子 一丸 玲子
二瓶 志津香	2	11- 5 11- 6	0	波多野 安美
山田 朋世				金子 澄子

試合番号 WT－9

熊　本　2－0　栃　木

濱治 玲子 太田 亜矢子	2	15- 2 15-12	0	新井 めぐみ 谷 茂実
宮田 麻希	2	6-11 11- 4 11- 3	1	池 田 瞳
長谷川 知香				市村 加奈子

試合番号 WT－10

石　川　2－0　千　葉

吉田 優美 奥村 亜紀代	2	15- 9 13-15 15-12	1	櫻井 美智子 寺 嶋 瞳
堀 哲子	2	11- 1 11- 3	0	谷藤 千香
堀 江梨香				宮 澤 礼

試合番号 WT－11

北海道　2－1　熊　本

中田 順子 修田 真恵	0	4-15 0-15	2	濱治 玲子 太田 亜矢子
山田 朋世	2	11- 3 11- 3	0	宮田 麻希
二瓶 志津香	2	11- 3 11- 0	0	長谷川 知香

試合番号 WT－12

石　川　2－0　北海道

吉田 優美 奥村 亜紀代	2	15- 6 15- 2	0	二瓶 志津香 中田 順子
堀 哲子	2	11- 7 11- 0	0	修田 真恵
堀 江梨香				山田 朋世

第44回全日本教職員選手権大会(団体戦)　平成１７年８月８日　宇都宮市　男子成壮年団体

試合番号 OBT－1

青森 2－0 長野

佐藤 光伸 加福 孝二	2	15-10 15- 4	0	戸谷 光 丸山 隆
三浦 隆史 蔦谷 昭司	2	15-11 17-16	0	井出 洪 尾崎 広明
佐々木 力 由町 弘樹				山浦 和男 小泉 眞司

試合番号 OBT－3

長崎 2－0 神奈川

福貞 能章 今里 敏喜	2	15- 4 15-10	0	杉田 博 田端 康
山田 武行 大浦 恒一郎	2	15- 8 15-12	0	水野 勝美 堀井 和弘
中尾 勘治 飯田 友広				室井 英彦 奥田 一宏

試合番号 OBT－4

石川 2－0 愛媛

原 栄一 藤田 哲	2	15- 6 15-10	0	平木 弘一 逸見 寛二
水内 浩 大井川 久	2	15-13 15- 0	0	樽島 博幸 井上 誠
長丸 茂人 宮前 仁				田坂 誠司 菅野 智雄

試合番号 OBT－5

島根 2－1 栃木

平井 謙 後藤 修二	2	15- 3 15- 2	0	森田 昇 館野 政男
井原 孝夫 日笠 和雄	0	7-15 10-15	2	為永 明彦 大森 誠一
金山 紀幸 森脇 淳志	2	15-11 15- 3	0	大島 正志 大堀 円

試合番号 OBT－6

東京 2－0 岐阜

平井 克英 近藤 良二	2	15- 2 15- 4	0	豊吉 友好 江崎 司朗
芦沢 康宏 谷口 紀夫	2	15- 6 15-10	0	武藤 芳紀 横尾 宣幸
田辺 豊 原田 純二				矢島 伸行 鈴木 康夫

試合番号 OBT－7

福島 2－1 富山

橋本 遊二 永井 祥一	0	5-15 4-15	2	川原 昌彦 藤野 広春
斎藤 清人 大川 浩史	2	13-15 15- 7 15- 4	1	清水 邦浩 古畑 明
大堀 均 平野 泰宏	2	15- 6 15- 2	0	岩田 昭志 塩田 昌彦

試合番号 OBT－8

熊本 2－0 千葉

岩下 元行 田代 昌昭	2	15- 1 15- 6	0	遠藤 隆 田中 康二
江藤 正治 三次 圭介	2	15- 1 4-15 15- 8	1	中野 富夫 後藤 智彦
堺 圭一 境 恵司				森 俊樹 川島 康行

試合番号 OBT－9

青森 2－1 埼玉

佐藤 光伸 加福 孝二	2	15- 5 9-15 15-11	1	能登 則男 帰山 好和
三浦 隆史 蔦谷 昭司	0	9-15 6-15	2	長谷川 博幸 高崎 道治
佐々木 力 由町 弘樹	2	15- 7 15- 8	0	田部井 秀郎 鈴木 守

試合番号 OBT－10

石川 2－0 長崎

原 栄一 藤田 哲				谷口 榮史 福貞 能章
水内 浩 大井川 久	2	15- 9 3-15 15-13	1	大浦 恒一郎 西岡 誠
長丸 茂人 宮前 仁	2	15-12 15- 5	0	飯田 友広 中尾 勘治

試合番号 OBT－11

東京 2－0 島根

水上 英二 平井 克英				後藤 修二 平井 謙
落合 久夫 谷口 紀夫	2	15- 3 15- 2	0	井原 孝夫 日笠 和雄
田辺 豊 原田 純二	2	6-15 15- 1 15-12	1	金山 紀幸 森脇 淳志

試合番号 OBT－12

熊本 2－1 福島

岩下 元行 田代 昌昭	2	15- 4 15- 0	0	橋本 遊二 澤田 隆久
三次 圭介 堺 圭一	2	15-12 15-13	0	斎藤 清人 大川 浩史
境 恵司 前田 尚史	0	2-15 4-15	2	大堀 均 平野 泰宏

試合番号 OBT－13

青森 2－0 石川

佐藤 光伸 加福 孝二	2	17-15 8-15 15-13	1	原 栄一 藤田 哲
三浦 隆史 蔦谷 昭司		15-12 10-15 6-5		水内 浩 大井川 久
佐々木 力 由町 弘樹	2	15- 1 15- 2	0	長丸 茂人 宮前 仁

試合番号 OBT－14

熊本 2－0 東京

岩下 元行 田代 昌昭		17-15 10-15 3-2		平井 克英 水上 英二
堺 圭一 江藤 正治	2	15- 6 15- 2	0	芦沢 康宏 谷口 紀夫
前田 尚史 境 恵司	2	15- 4 15- 6	0	落合 久夫 関根 忠

試合番号 OBT－15

熊本 2－1 青森

岩下 元行 田代 昌昭	2	15- 3 15- 7	0	佐藤 光伸 加福 孝二
江藤 正治 三次 圭介	2	15- 2 15- 2	0	三浦 隆史 蔦谷 昭司
前田 尚史 境 恵司	0	12-15 x-	2	佐々木 力 由町 弘樹

第44回全日本教職員選手権大会（個人戦）

平成１７年８月９日－１１日　宇都宮市

一般男子シングルス（ＭＳ）

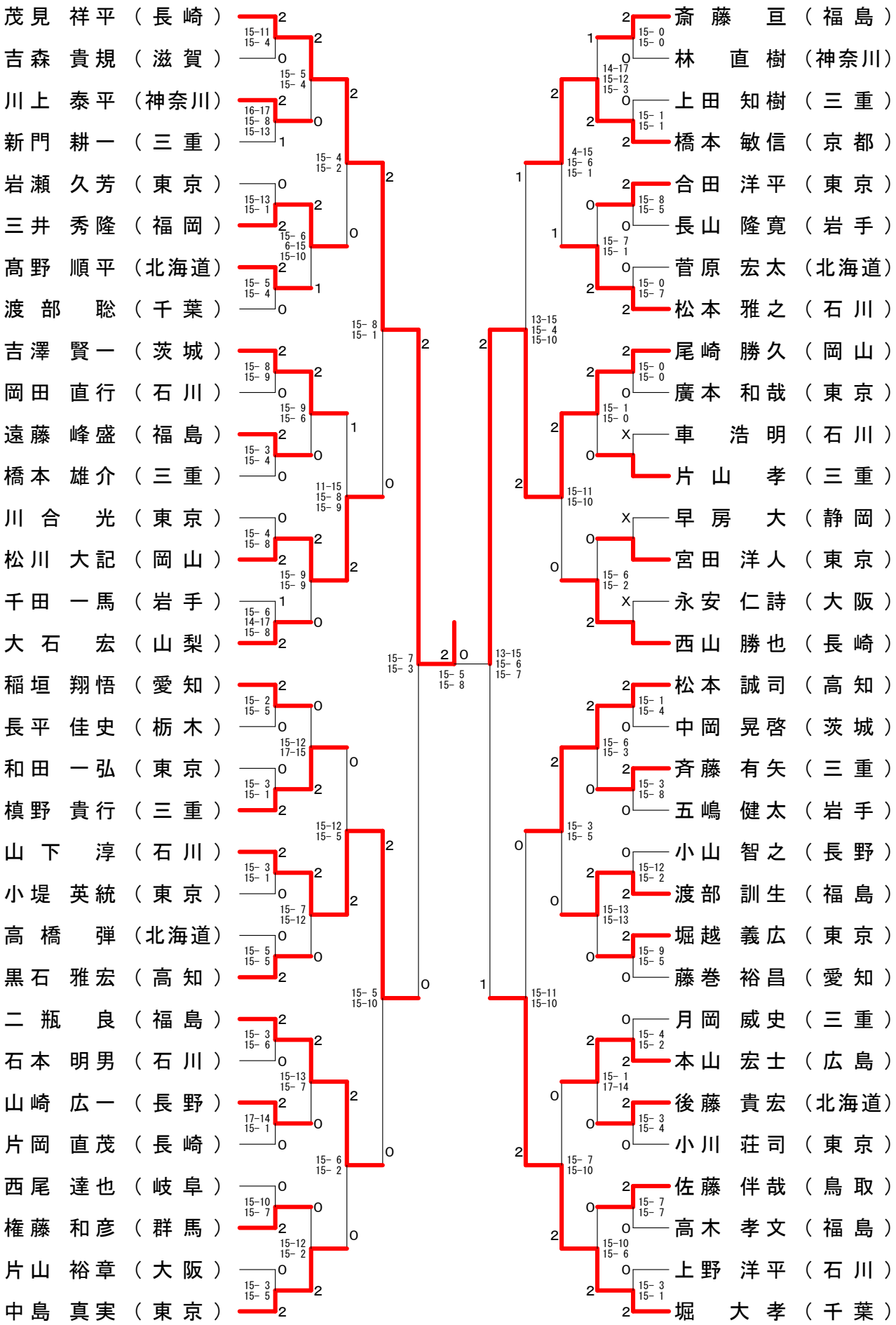

第44回全日本教職員選手権大会（個人戦）

平成１７年８月９日－１１日　宇都宮市

一般男子ダブルス（ＭＤ）

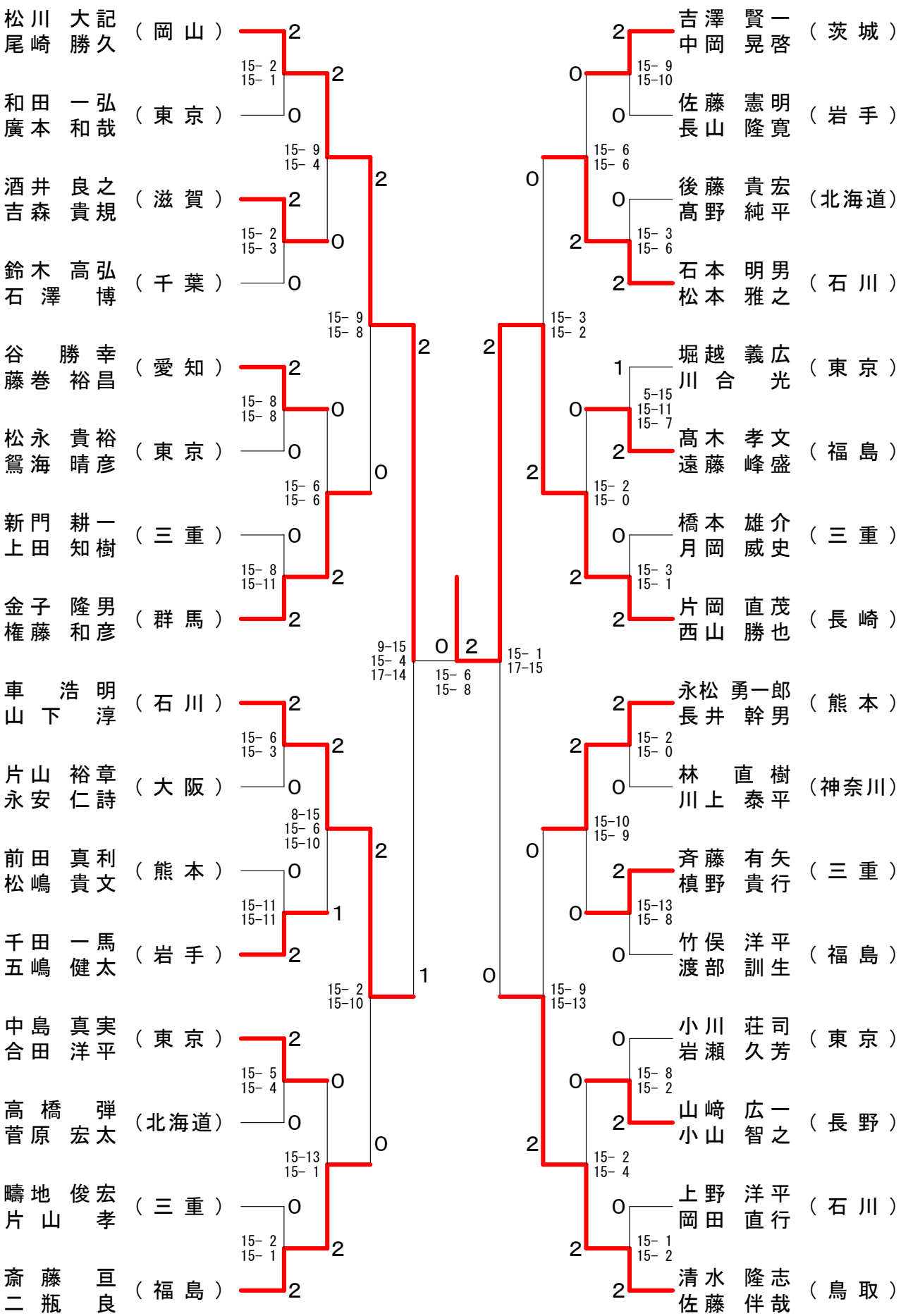

第44回全日本教職員選手権大会（個人戦）

平成１７年８月９日－１１日　宇都宮市

３０歳以上男子シングルス（３０ＭＳ）

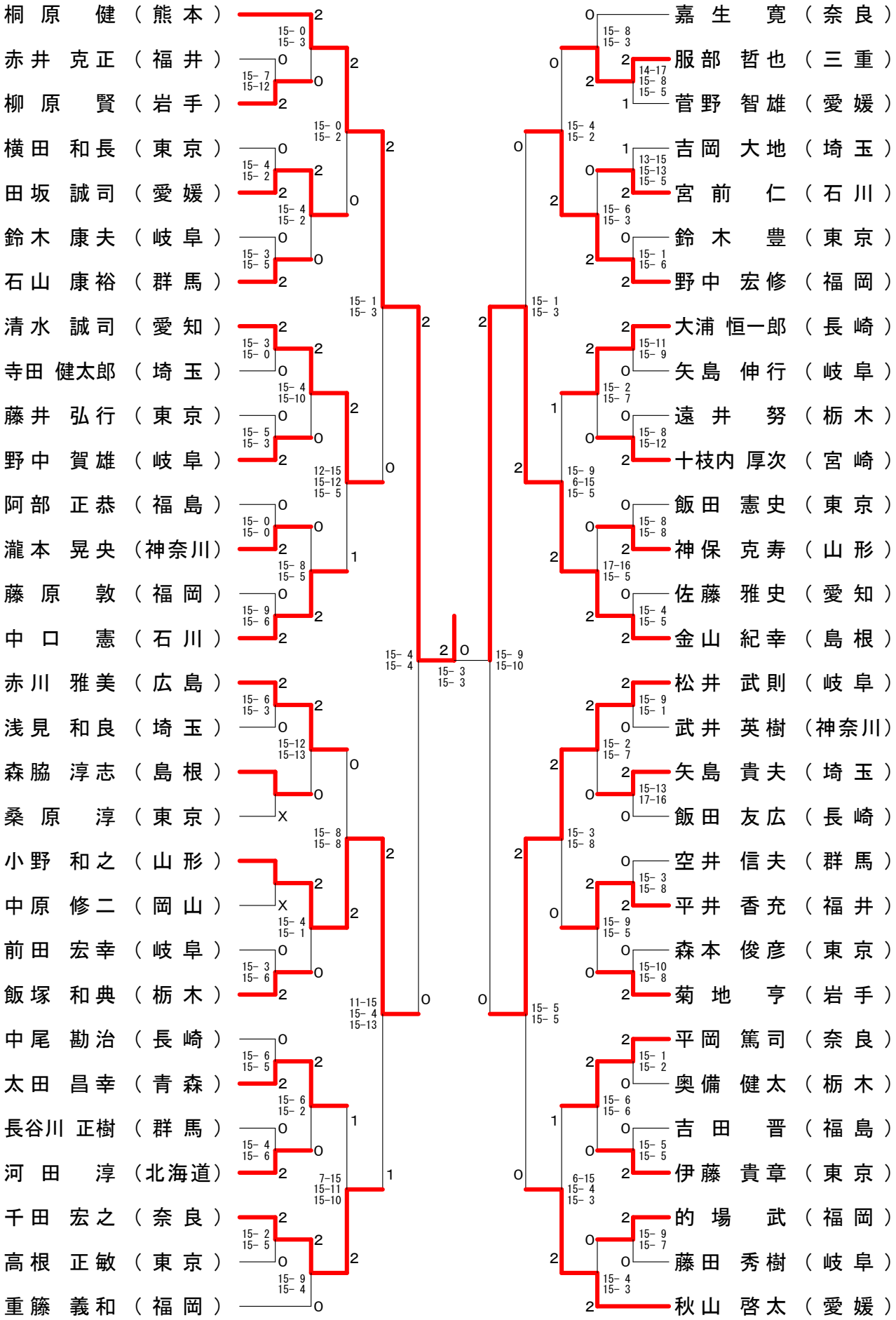

第44回全日本教職員選手権大会（個人戦）

平成１７年８月９日－１１日　宇都宮市

３０歳以上男子ダブルス（３０ＭＤ）

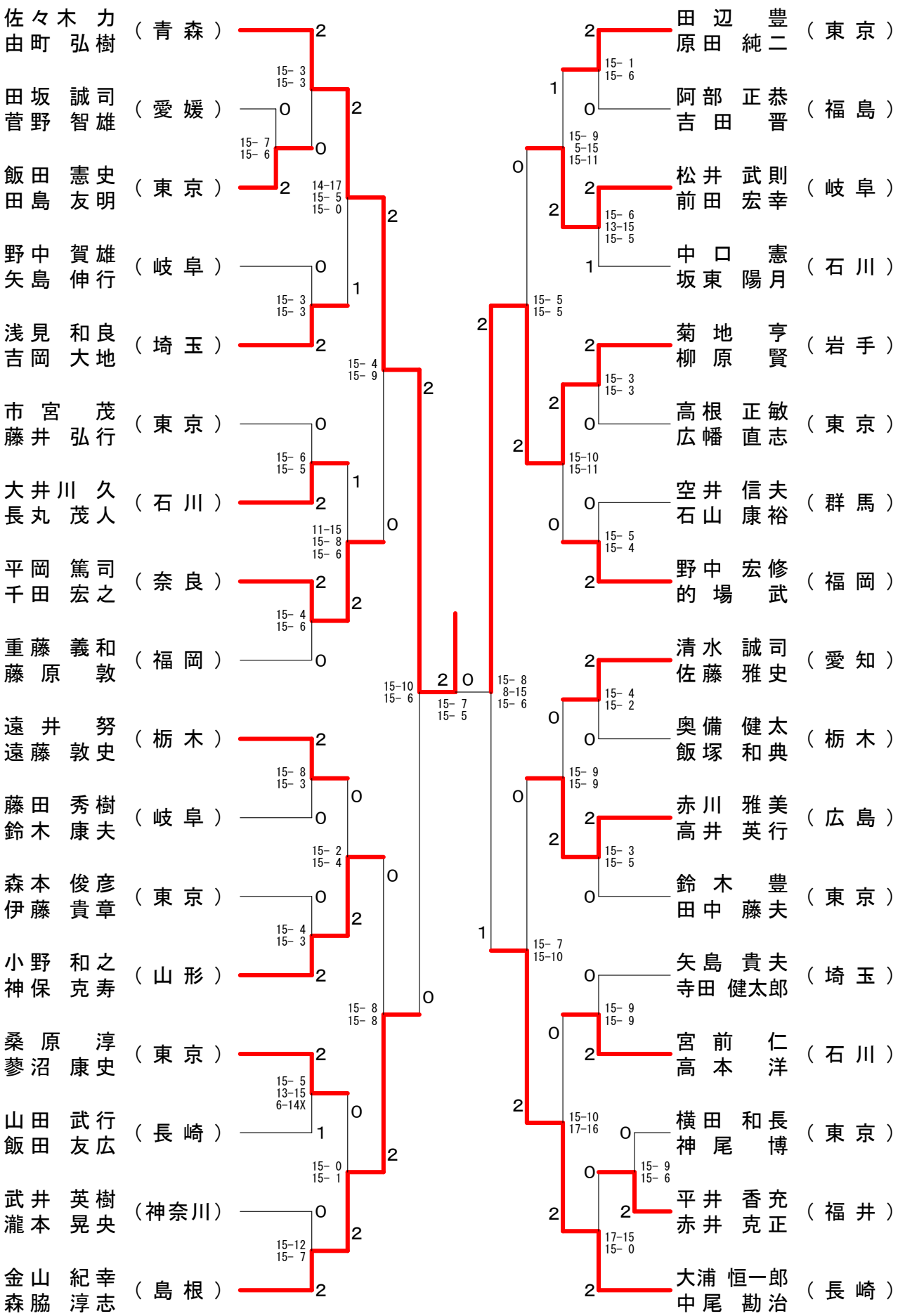

第44回全日本教職員選手権大会（個人戦）

平成１７年８月９日－１１日　宇都宮市

４０歳以上男子シングルス（４０ＭＳ）

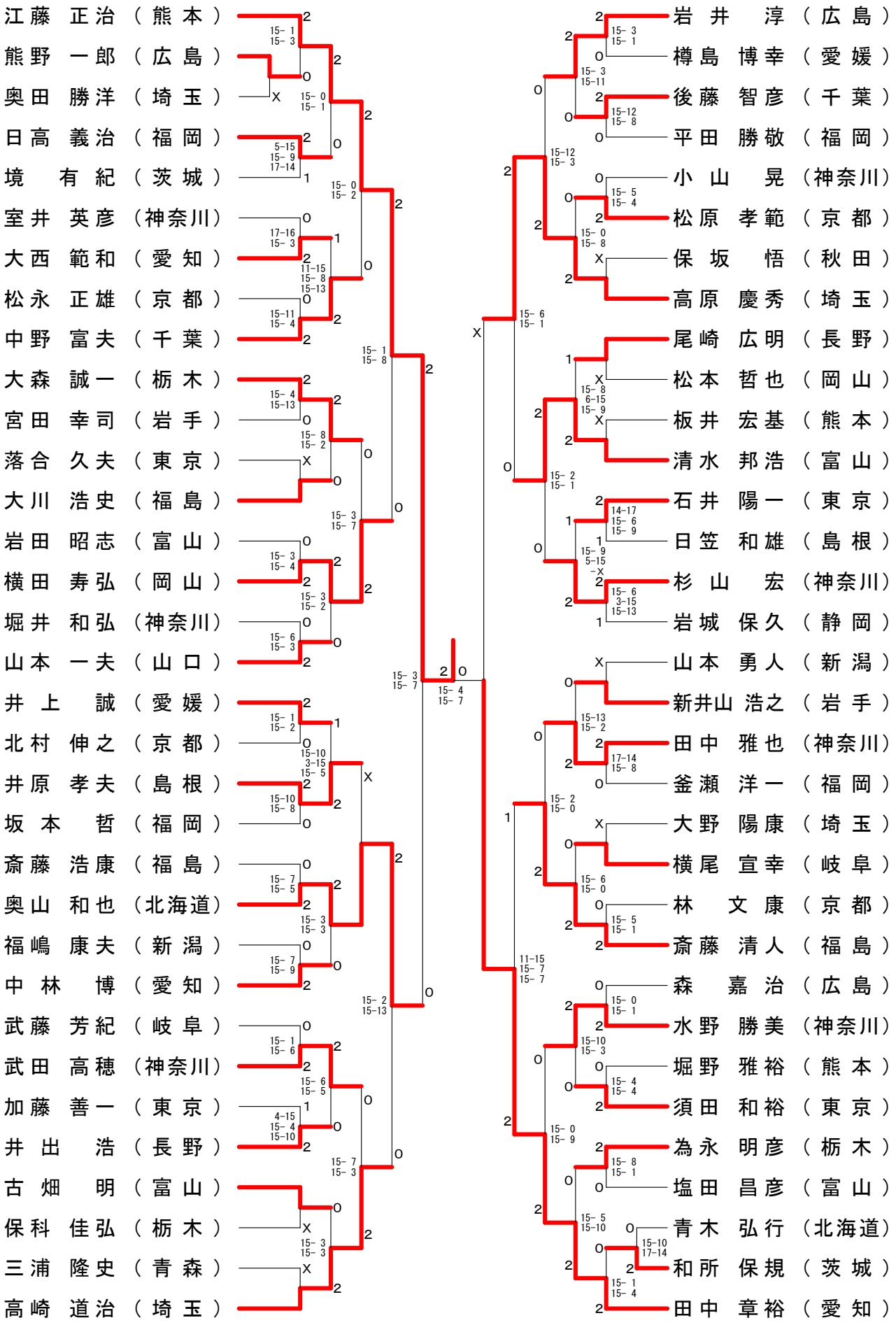

第44回全日本教職員選手権大会（個人戦）

平成１７年８月９日－１１日　宇都宮市

４０歳以上男子ダブルス（４０ＭＤ）

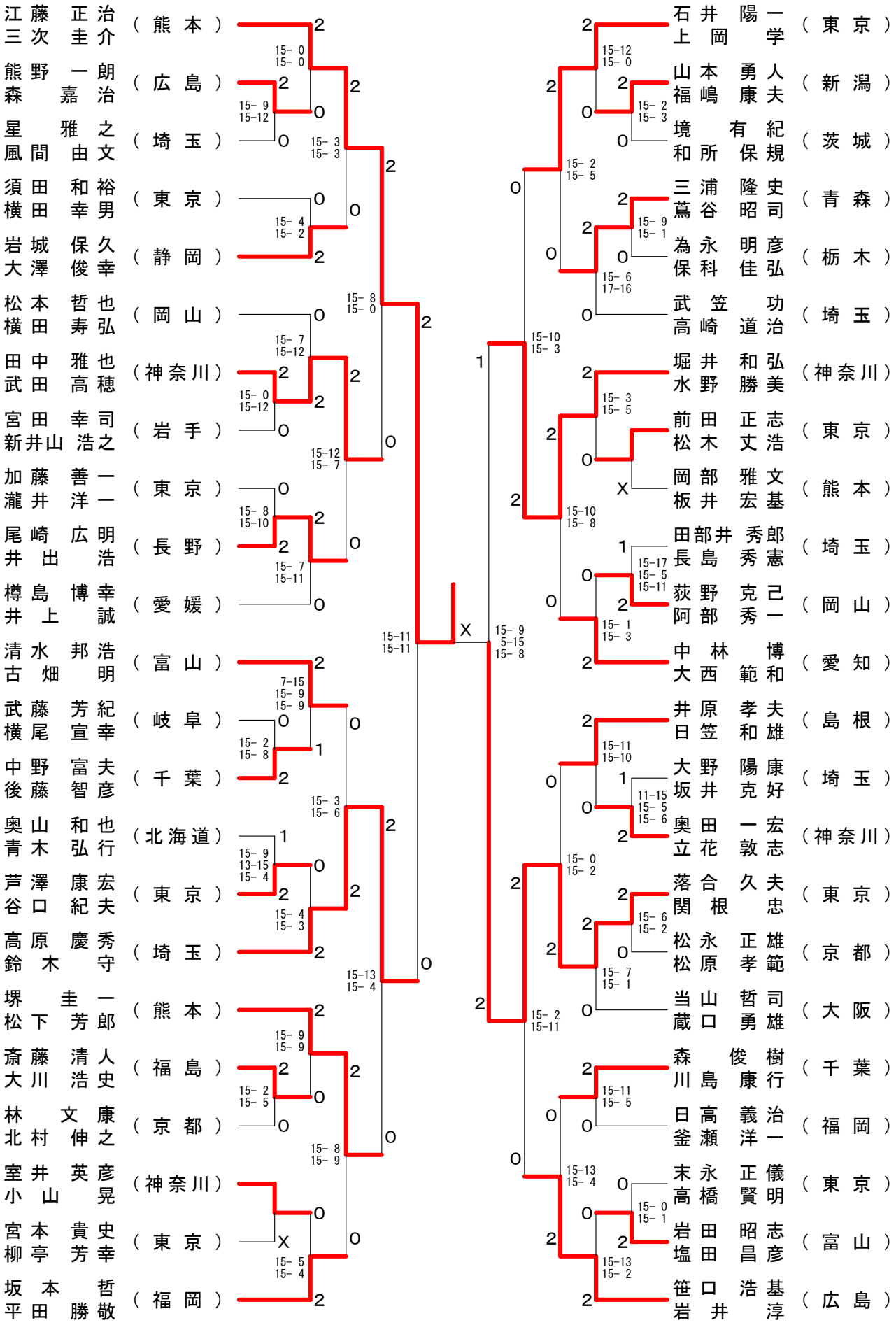

第44回全日本教職員選手権大会（個人戦）

平成１７年８月９日－１１日　宇都宮市

５０歳以上男子シングルス（５０ＭＳ）

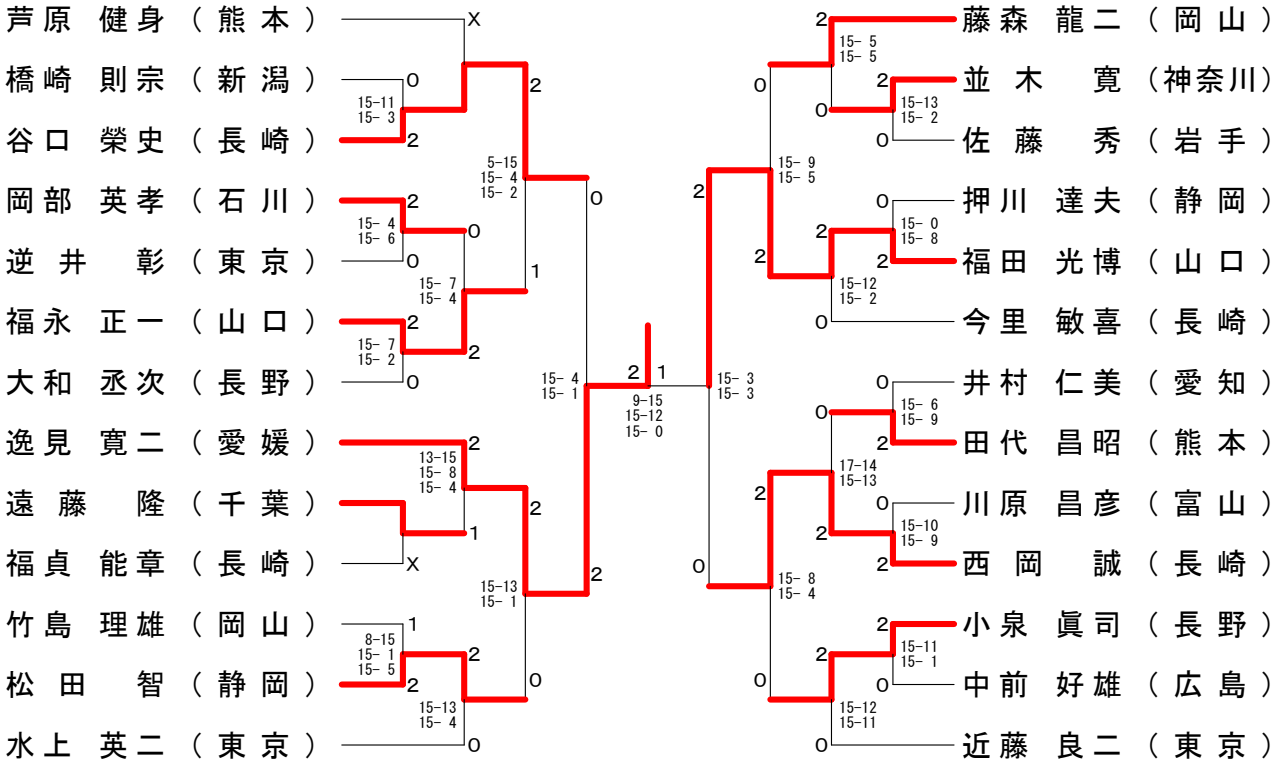

５０歳以上男子ダブルス（５０ＭＤ）

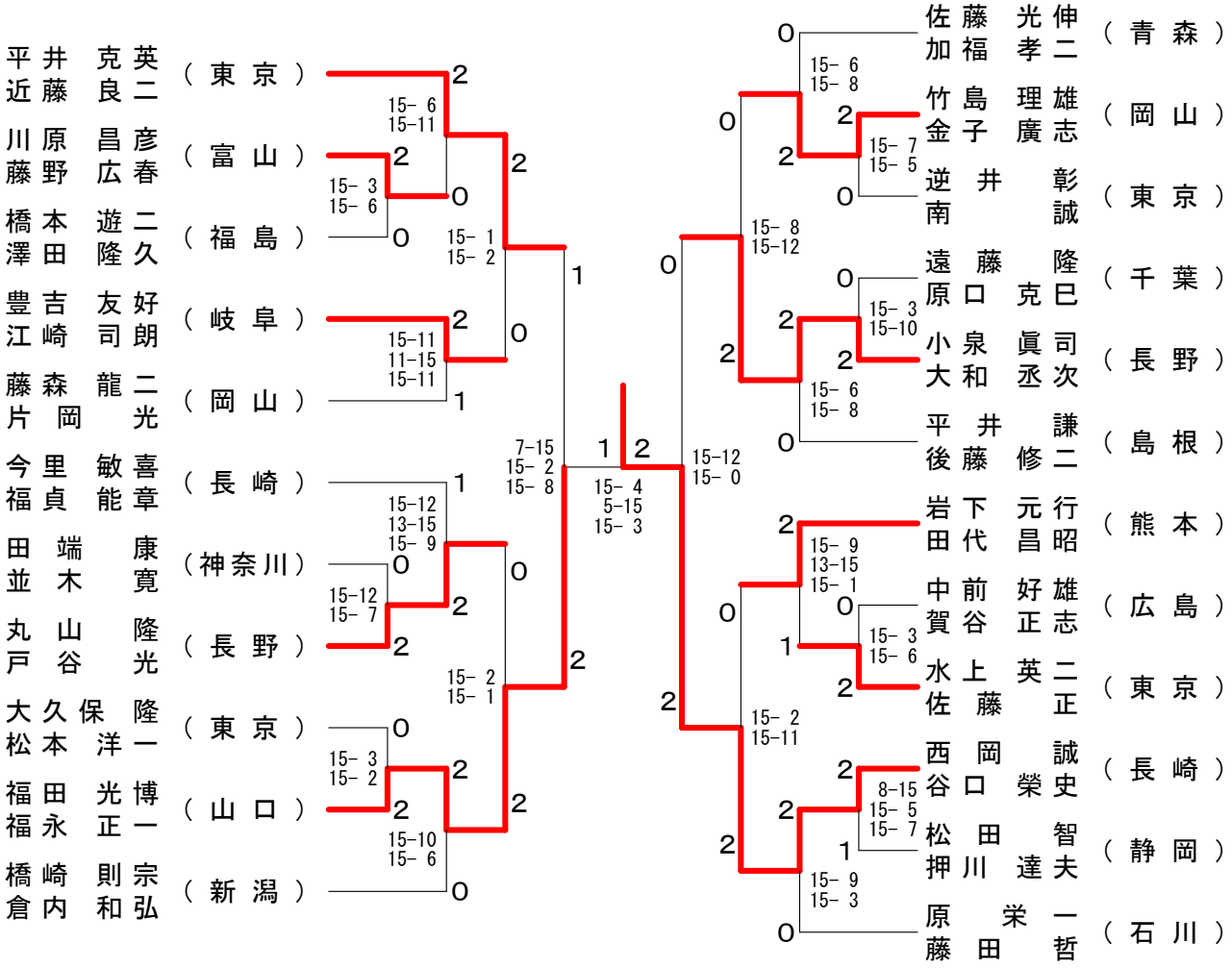

第44回全日本教職員選手権大会（個人戦）

平成１７年８月９日－１１日　宇都宮市

６０歳以上男子シングルス（６０ＭＳ）

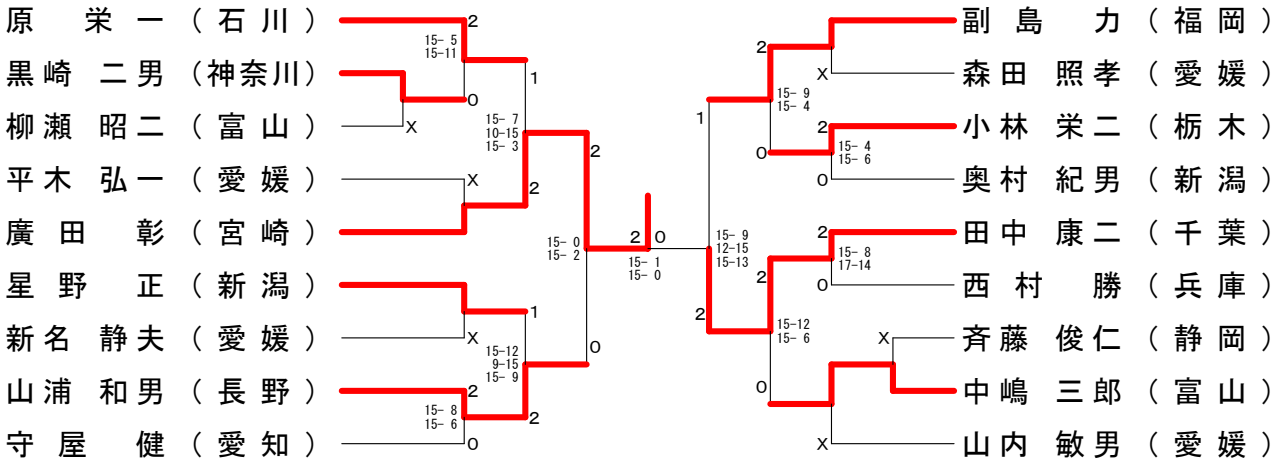

６０歳以上男子ダブルス（６０ＭＤ）

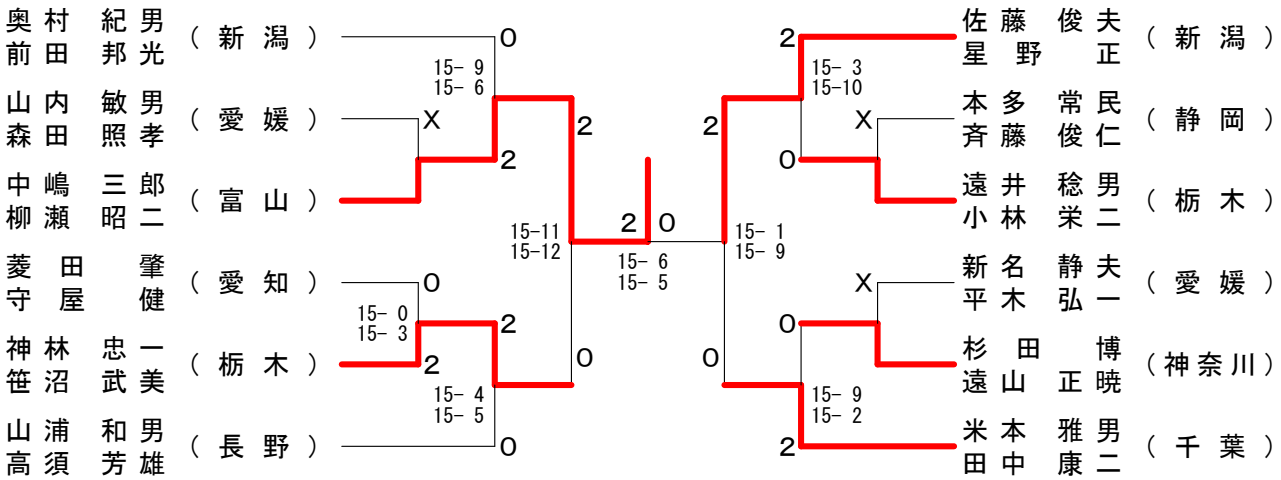

６５歳以上男子シングルス（６５ＭＳ）

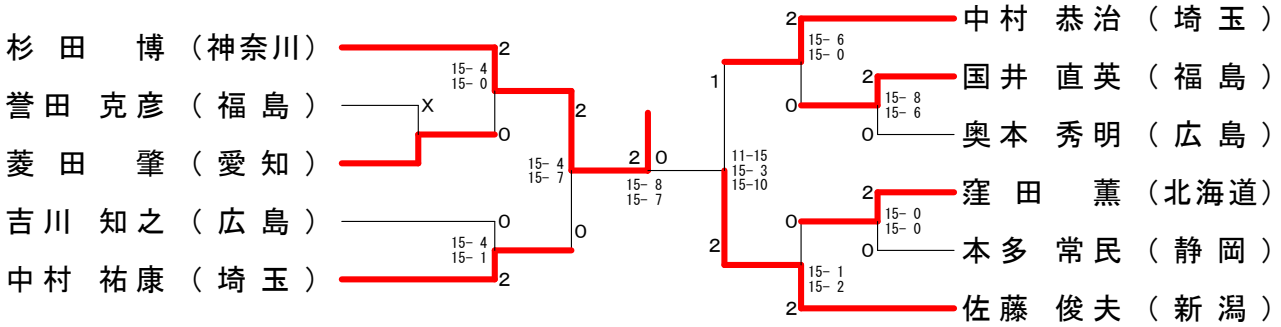

６５歳以上男子ダブルス（６５ＭＤ）

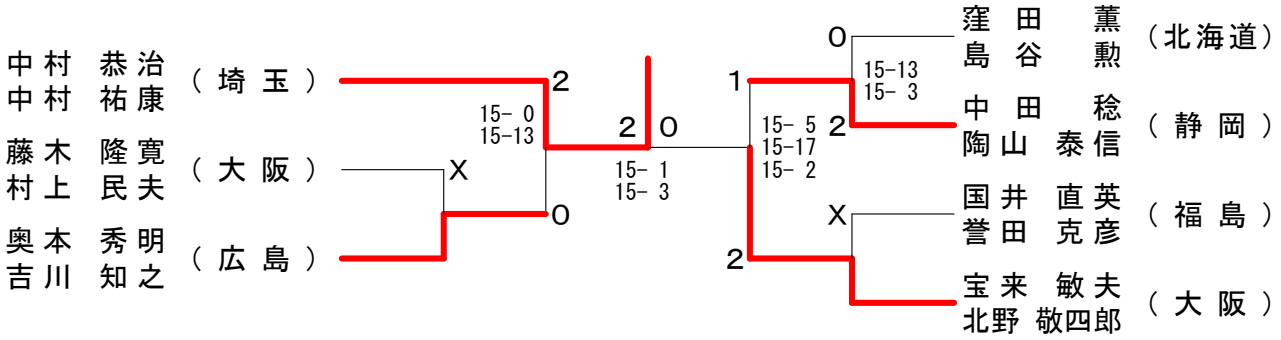

第44回全日本教職員選手権大会（個人戦）

平成１７年８月９日－１１日　宇都宮市

一般女子シングルス（ＷＳ）

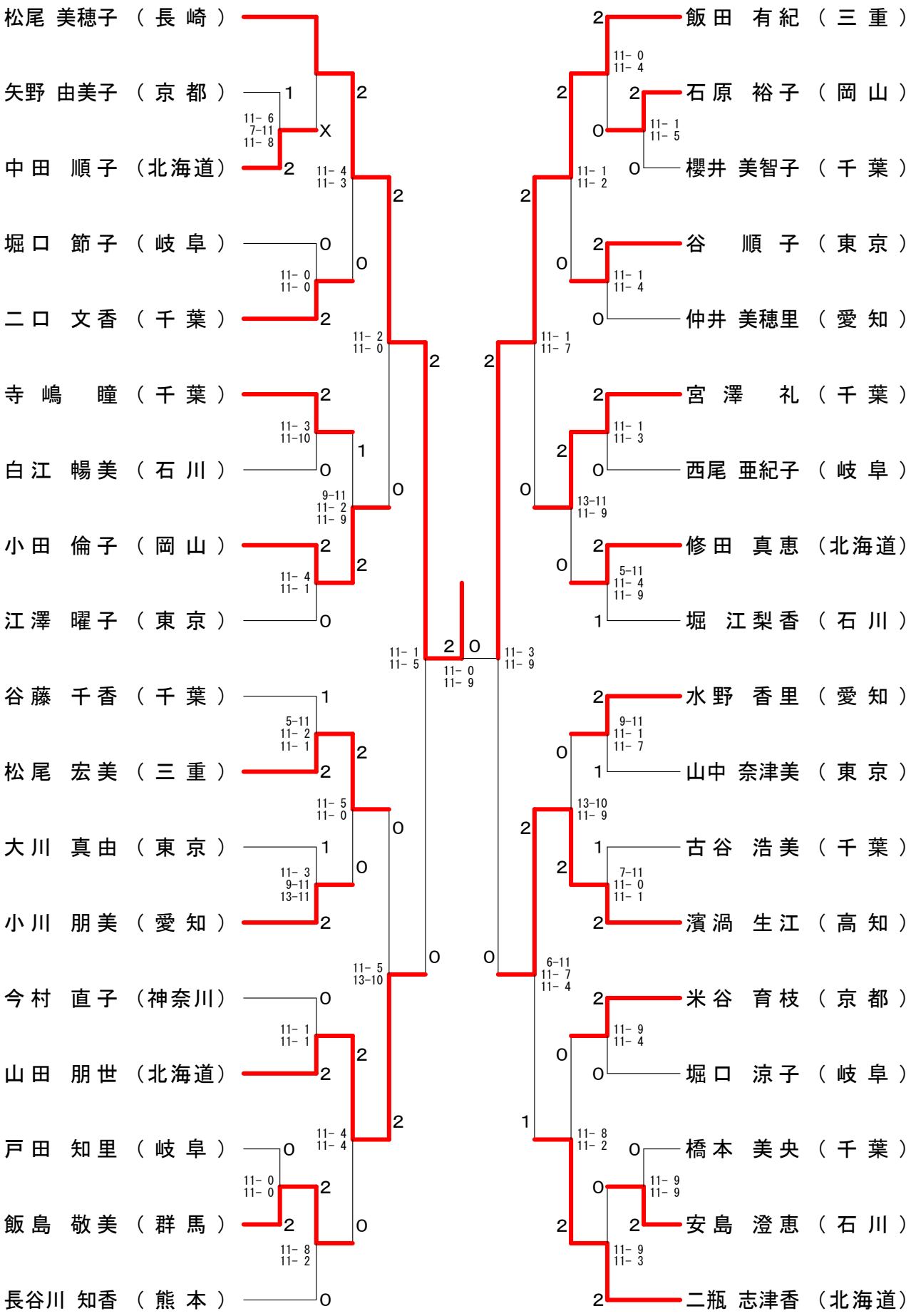

第44回全日本教職員選手権大会（個人戦）

平成１７年８月９日－１１日　宇都宮市

一般女子ダブルス（ＷＤ）

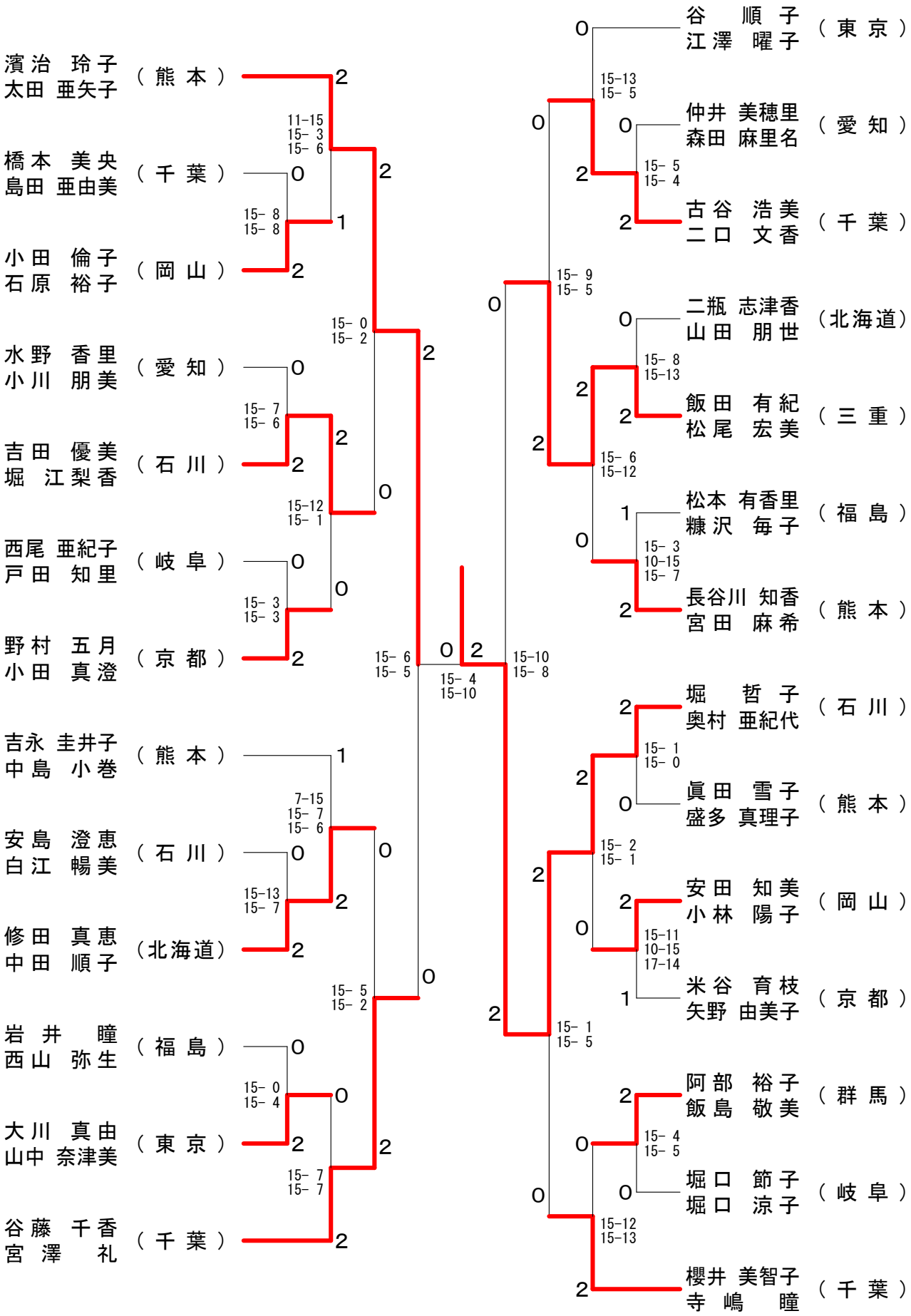

第44回全日本教職員選手権大会（個人戦）

平成１７年８月９日－１１日　宇都宮市

３０歳以上女子シングルス（３０ＷＳ）

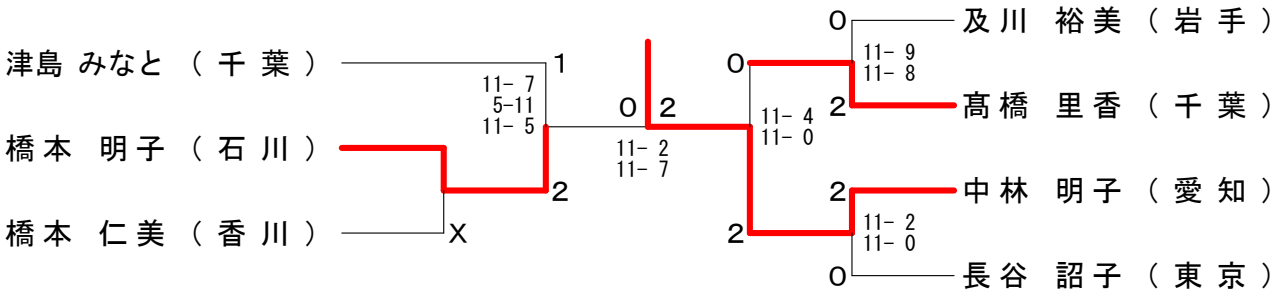

３０歳以上女子ダブルス（３０ＷＤ）

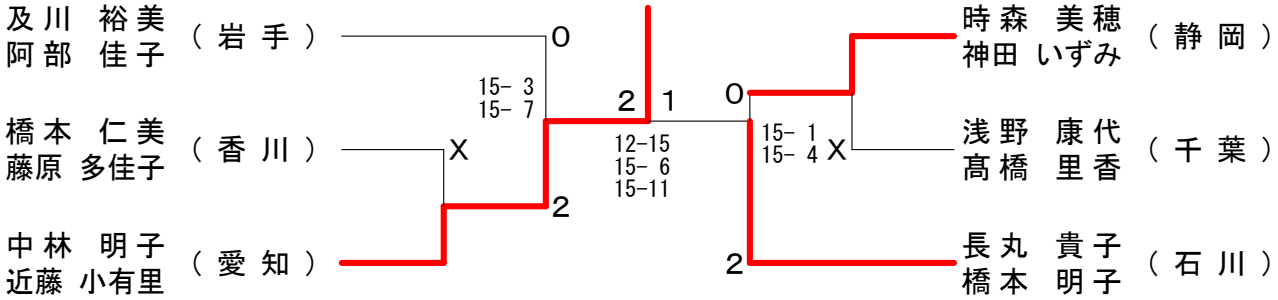

４０歳以上女子シングルス（４０ＷＳ）

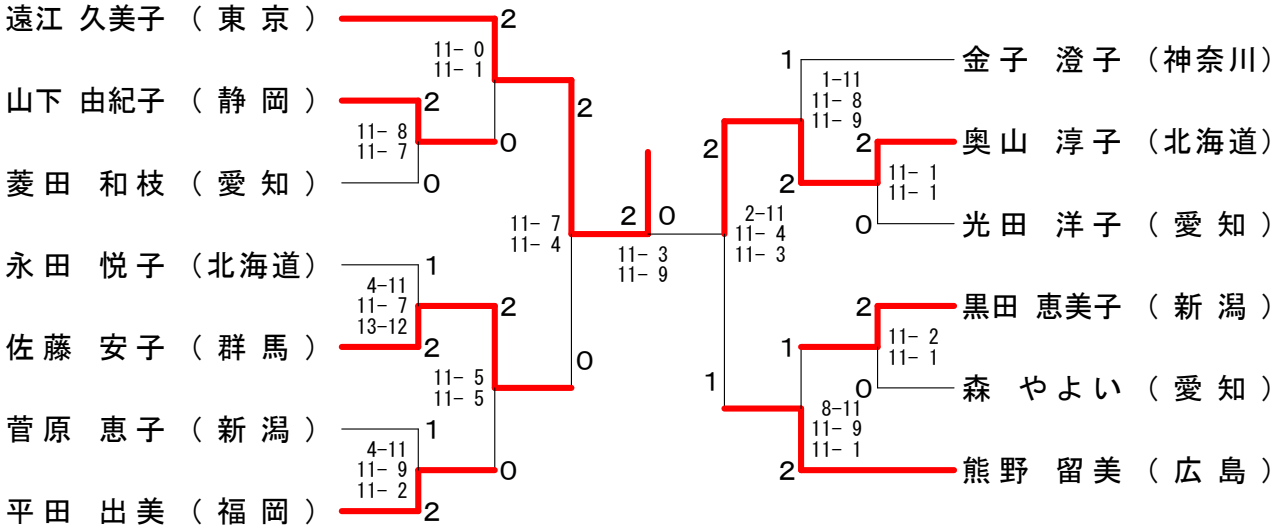
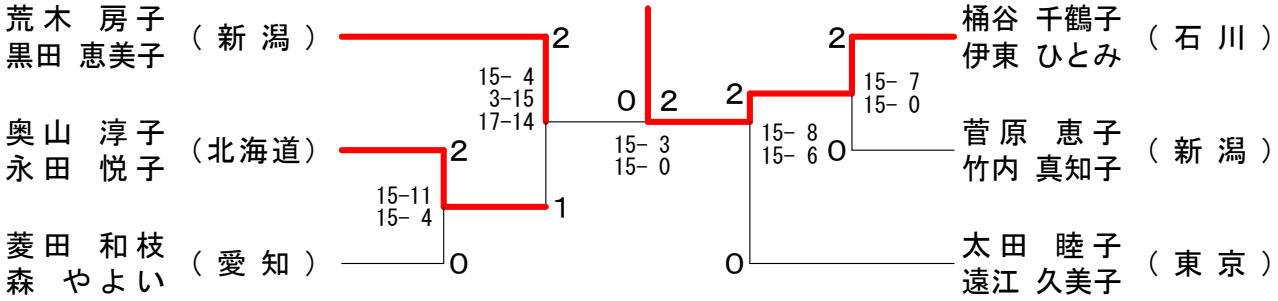
４０歳以上女子ダブルス（４０ＷＤ）