第45回全日本教職員選手権大会　　2006.08.09-12　京都府

種　目	優　勝	準優勝	三　位		五　位				参加数
一般男子団体	福島	茨城	滋賀	北海道	三重	神奈川	石川	東京	１５
一般女子団体	石川	北海道	熊本	福島	東京	愛知	岡山	千葉	１３
男子成壮年団体	熊本	青森	埼玉	長崎	京都	千葉	石川	東京	１４
一般男子単	茂見 祥平 (長崎)	稲垣 翔悟 (愛知)	堀　大孝 (千葉)	橋本 敏信 (京都)	左村 正和 (大分)	槙野 貴行 (三重)	松川 大記 (岡山)	尾﨑 勝久 (岡山)	８１
一般男子複	清水 隆志 佐藤 伴哉 (鳥取)	片岡 直茂 西山 勝也 (長崎)	松川 大記 尾﨑 勝久 (岡山)	松本 雅之 山下　淳 (石川)	中島 真実 合田 洋平 (東京)	左村 正和 岩下 太郎 (大分)	高野 純平 楢山 和紀 (北海道)	斉藤 有矢 槙野 貴行 (三重)	３９
一般女子単	松尾 美穂子 (長崎)	磯下 由貴子 (茨城)	二瓶 志津香 (北海道)	山田 朋世 (北海道)	波多野 安美 (神奈川)	木村 佳苗 (福岡)	森山 理恵子 (鳥取)	山下 祐美子 (石川)	４９
一般女子複	山田 朋世 田村 美幸 (北海道)	濱治 玲子 太田 亜矢子 (熊本)	石原 裕子 小田 倫子 (岡山)	二瓶 志津香 三品 美智子 (北海道)	堀　哲子 奥村 亜紀代 (石川)	木村 佳苗 宇津 早也香 (福岡)	三品 万里子 中田 順子 (北海道)	小林 陽子 安田 知美 (岡山)	２８
３０男子単	桐原　健 (熊本)	金山 紀幸 (島根)	秋山 啓太 (愛媛)	飯田 憲史 (東京)	菊地　亨 (岩手)	清水 誠司 (愛知)	黒石 雅宏 (高知)	千田 宏之 (奈良)	５３
３０男子複	佐々木 力 由町 弘樹 (青森)	金山 紀幸 森脇 淳志 (島根)	平岡 篤司 千田 宏之 (奈良)	矢島 貴夫 吉岡 大地 (埼玉)	清水 誠司 佐藤 雅史 (愛知)	蓼沼 康史 田中 藤夫 (東京)	大浦 恒一郎 中尾 勘治 (長崎)	菊地　亨 柳原　賢 (岩手)	３４
４０男子単	田中 章裕 (愛知)	斎藤 清人 (福島)	奥山 和也 (北海道)	高原 慶秀 (埼玉)	赤川 雅美 (広島)	江藤 正治 (熊本)	高崎 道治 (埼玉)	岩井　淳 (広島)	５６
４０男子複	江藤 正治 三次 圭介 (熊本)	三次 英昭 野中 伸一郎 (熊本)	大井川　久 中口　憲 (石川)	赤川 雅美 岩井　淳 (広島)	青柳　彰 堀井 和弘 (神奈川)	高原 慶秀 鈴木　守 (埼玉)	中野 富夫 川島 康行 (千葉)	井原 孝夫 日笠 和雄 (島根)	３９
５０男子単	高岡　桂 (福井)	福田 光博 (山口)	田代 昌昭 (熊本)	山本 正人 (鳥取)	伊藤 張二 (岩手)	並木　寛 (神奈川)	福永 正一 (山口)	谷口 榮史 (長崎)	３２
５０男子複	高橋 尚夫 広岡　光 (北海道)	岩下 元行 田代 昌昭 (熊本)	帰山 好和 柴崎 行雄 (埼玉)	谷口 榮史 西岡　誠 (長崎)	福田 光博 福永 正一 (山口)	佐藤 光伸 加福 孝二 (青森)	平井 克英 近藤 良二 (東京)	松永 正雄 松原 孝範 (京都)	２２
６０男子単	近藤 勇司 (神奈川)	副島　力 (福岡)	西村　勝 (兵庫)	山浦 和男 (長野)	廣田　彰 (宮崎)	原　栄一 (石川)	中嶋 三郎 (富山)		１０
６０男子複	杉田　博 近藤 勇司 (神奈川)	中嶋 三郎 柳瀬 昭二 (富山)	佐藤 俊夫 星野　正 (新潟)						３
６５男子単	杉田　博 (神奈川)	田中 康二 (千葉)	中村 恭治 (埼玉)	佐藤 俊夫 (新潟)	中田　稔 (静岡)	中村 祐康 (埼玉)	奥本 秀明 (広島)	譽田 克彦 (福島)	１４
６５男子複	中村 恭治 中村 祐康 (埼玉)	奥村 紀男 前田 邦光 (新潟)	神林 忠一 笹沼 武美 (栃木)	国井 直英 譽田 克彦 (福島)	菱田　肇 守屋　健 (愛知)	宝来 敏夫 北野 敬四郎 (大阪)	中田　稔 陶山 泰信 (静岡)	奥本 秀明 吉川 知之 (広島)	１１
３０女子単	中林 明子 (愛知)	丸山 朗子 (埼玉)	及川 裕美 (岩手)	平山 久仁子 (東京)	津島 みなと (千葉)	藤森 里香 (千葉)	江澤 曜子 (東京)	江尻 純子 (兵庫)	１１
３０女子複	中林 明子 近藤 小有里 (愛知)	宇都宮 明子 長丸 貴子 (石川)	津島 みなと 藤森 里香 (千葉)	中村 富美子 神田 いずみ (静岡)	江澤 曜子 平山 久仁子 (東京)	高柳 美里 山口 裕子 (静岡)	中嶋 陽子 時森 美穂 (静岡)	及川 裕美 阿部 佳子 (岩手)	１０
４０女子単	金子 澄子 (神奈川)	遠江 久美子 (東京)	佐藤 安子 (群馬)	山下 由紀子 (静岡)	奥山 淳子 (北海道)	安藤 志津子 (愛知)	光田 洋子 (愛知)	森　やよい (愛知)	１６
４０女子複	桶谷 千鶴子 伊東 ひとみ (石川)	安藤 志津子 光田 洋子 (愛知)	菱田 和枝 森　やよい (愛知)	藤田 景子 白井 直子 (千葉)	赤穂 葉子 平田 出美 (福岡)	奥山 淳子 永田 悦子 (北海道)	太田 睦子 長谷 詔子 (東京)	荒木 房子 黒田 恵美子 (新潟)	８

第45回全日本教職員選手権大会

平成１８年８月９日－１２日　京都府

一般男子団体（ＭＴ）

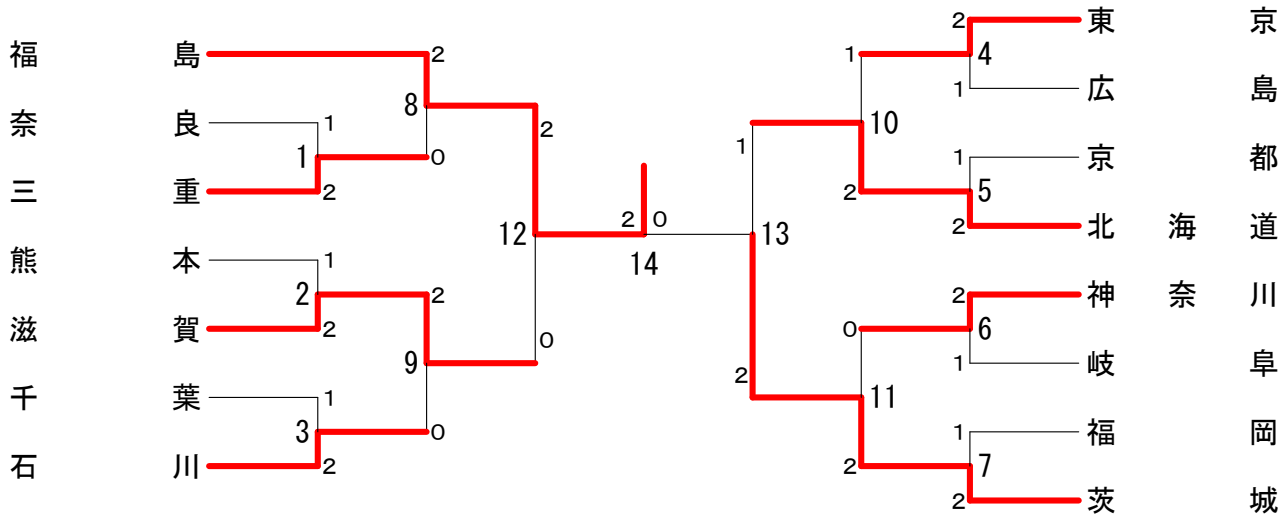

一般女子団体（ＷＴ）

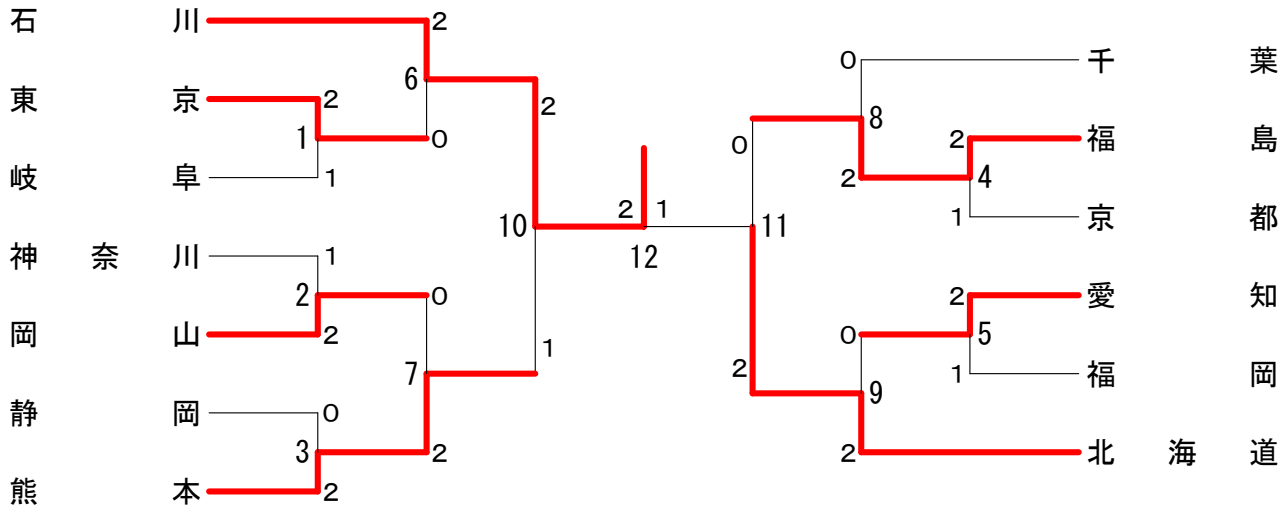

男子成壮年団体（ＳＴ）

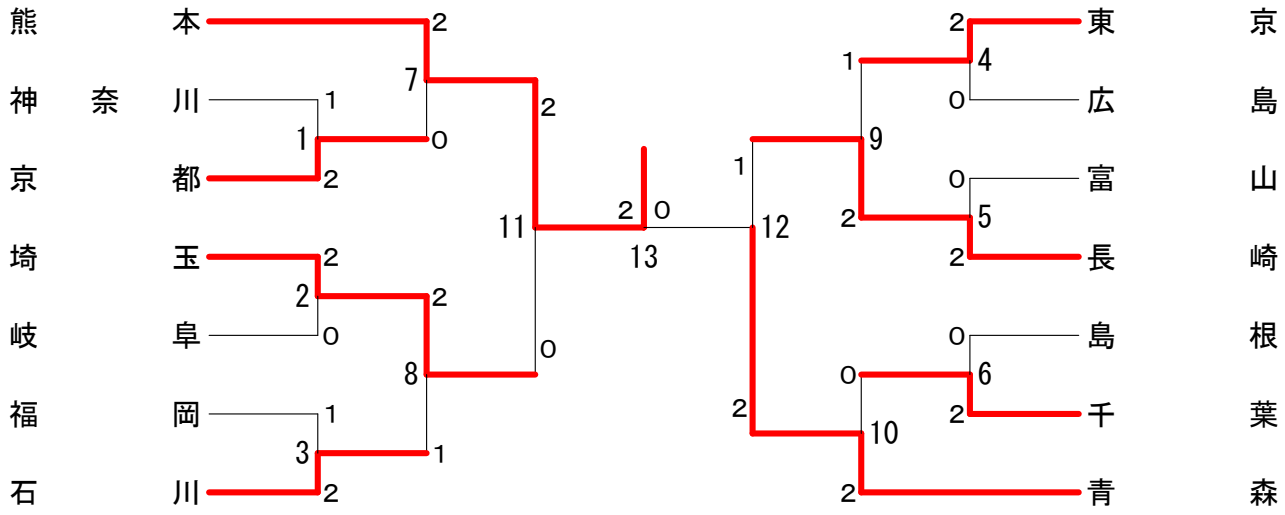

第45回全日本教職員選手権大会　　平成１８年８月９日－１２日　　京都府　一般男子団体

試合番号 MT－1

三　重　2－1　奈　良

上田 知樹 新門 耕一	0	3-15 3-15	2	平岡 篤司 千田 宏之
槙野 貴行	2	15- 3 15- 1	0	野秋 真孝
斉藤 有矢	2	15-10 15- 4	0	嘉生 寛

試合番号 MT－2

滋　賀　2－1　熊　本

酒井 良之 上田 晋也	2	15- 8 15- 3	0	永松 勇一郎 前田 真利
本庄 薫	0	6-15 0-15	2	村田 誠也
吉森 貴規	2	15- 2 15- 3	0	山本 政夫

試合番号 MT－3

石　川　2－1　千　葉

石本 明男 宮前 仁	2	15- 5 15- 2	0	鈴木 高弘 大根 淳
嶋田 崇	0	2-15 0-15	2	堀 大孝
松本 雅之	2	15- 4 15- 3	0	島村 勝巳

試合番号 MT－4

東　京　2－1　広　島

合田 洋平 岩瀬 久芳	2	15- 2 15- 5	0	冨永 克典 花岡 理
宮田 洋人	0	0-15 1-15	2	本山 宏士
中島 真実	2	15- 5 15- 9	0	赤川 雅美

試合番号 MT－5

北海道　2－1　京　都

楢山 和紀 池添 尚貴	2	15- 4 15-10	0	山本 裕幸 北風 卓郎
岡川 篤	0	2-15 1-15	2	橋本 敏信
高野 純平	2	15- 8 15- 4	0	惣司 宗樹

試合番号 MT－6

神奈川　2－1　岐　阜

駒木 健志 金井 健太郎	2	15- 8 15- 4	0	前田 宏幸 西尾 達也
松下 光旗	0	5-15 11-15	2	松井 武則
林 直樹	2	15-13 15- 5	0	古谷 卓也

試合番号 MT－7

茨　城　2－1　福　岡

髙嶋 進 淀縄 将人	2	15- 4 15- 6	0	野中 宏修 藤原 敦
吉澤 賢一	0	3-15 11-15	2	田村 隆志
朝田 高志	2	17-14 15- 0	0	重藤 義和

試合番号 MT－8

福　島　2－0　三　重

竹俣 洋平 渡部 訓生	2	15- 6 15- 0	0	上田 知樹 富永 尚
二瓶 良	2	15- 8 15-12	0	槙野 貴行
斎藤 亘				斉藤 有矢

試合番号 MT－9

滋　賀　2－0　石　川

酒井 良之 上田 晋也	2	15-11 15- 4	0	石本 明男 宮前 仁
吉森 貴規	2	15- 5 15- 8	0	上野 洋平
寺田 雅規				松本 雅之

試合番号 MT－10

北海道　2－1　東　京

楢山 和紀 池添 尚貴	2	15- 5 15- 3	0	飯田 憲史 岩瀬 久芳
岡川 篤	0	4-15 7-15	2	中島 真実
高野 純平	2	15- 9 15-11	0	合田 洋平

試合番号 MT－11

茨　城　2－0　神奈川

中岡 晃啓 髙嶋 進	2	15- 8 15- 6	0	林 直樹 松下 光旗
吉澤 賢一	2	15- 6 15- 2	0	駒木 健志
朝田 高志				金井 健太郎

試合番号 MT－12

福　島　2－0　滋　賀

竹俣 洋平 渡部 訓生	2	15- 2 15- 1	0	寺田 雅規 本庄 薫
斎藤 亘	2	15- 7 15- 8	0	吉森 貴規
二瓶 良				上田 晋也

試合番号 MT－13

茨　城　2－1　北海道

中岡 晃啓 髙嶋 進	2	15-10 15- 0	0	楢山 和紀 安川 拓穂
朝田 高志	1	2-15 15-10 5-15	2	高野 純平
吉澤 賢一	2	5-15 15-12 15- 2	1	池添 尚貴

試合番号 MT－14

福　島　2－0　茨　城

竹俣 洋平 渡部 訓生	2	15-11 15- 6	0	中岡 晃啓 髙嶋 進
二瓶 良	2	15- 1 15- 3	0	朝田 高志
斎藤 亘				吉澤 賢一

第45回全日本教職員選手権大会　平成１８年８月９日－１２日　京都府　一般女子団体

試合番号 WT－1				試合番号 WT－2				試合番号 WT－3			
東京	2－1	岐阜		岡山	2－1	神奈川		熊本	2－0	静岡	
江澤 曜子 太田 睦子	2	15- 6 15- 6	0	石原 裕子 小田 倫子	2	15- 1 15- 0	0	濱治 玲子 村井 利恵	2	15- 6 15- 8	0	中嶋 陽子 時森 美穂
大川 真由	1	6-11 11- 9 6-11	2	中川 瞳美	1	11- 8 8-11 2-11	2	長谷川 知香	2	11- 1 11- 3	0	山口 裕子
平山 久仁子	2	11- 5 11- 1	0	小田 真澄	2	11- 0 11- 5	0	太田 亜矢子				高柳 美里
試合番号 WT－4				試合番号 WT－5				試合番号 WT－6			
福島	2－1	京都		愛知	2－1	福岡		石川	2－0	東京	
福田 知弘 糠沢 毎子	2	15- 5 15- 5	0	中林 明子 近藤 小有里	2	15- 4 15- 5	0	吉田 優美 奥村 亜紀代	2	15- 2 15- 0	0	江澤 曜子 平山 久仁子
大槻 育子	0	1-11 1-11	2	仲井 美穂里	0	4-11 4-11	2	山下 祐美子	2	11- 5 11- 3	0	大川 真由
八島 彩	2	11- 0 11- 0	0	小川 朋美	2	11- 3 12-13 11- 4	1	堀 哲子				太田 睦子
試合番号 WT－7				試合番号 WT－8				試合番号 WT－9			
熊本	2－0	岡山		福島	2－0	千葉		北海道	2－0	愛知	
濱治 玲子 太田 亜矢子	2	15- 1 15- 3	0	福田 知弘 糠沢 毎子	2	15- 9 6-15 15- 9	1	三品 万里子 中田 順子	2	15- 6 15-13	0	中林 明子 近藤 小有里
村井 利恵	2	11- 0 11- 8	0	小田 倫子	2	11- 8 5-11 11- 9	1	田村 美幸	2	11- 0 11- 7	0	仲井 美穂里
長谷川 知香				石原 裕子				山田 朋世				小川 朋美
試合番号 WT－10				試合番号 WT－11				試合番号 WT－12			
石川	2－1	熊本		北海道	2－0	福島		石川	2－1	北海道	
吉田 優美 奥村 亜紀代	0	3-15 4-15	2	田村 美幸 山田 朋世	2	15- 0 15- 5	0	吉田 優美 奥村 亜紀代	2	15- 9 17-14	0	二瓶 志津香 三品 美智子
堀 哲子	2	11- 1 11- 5	0	二瓶 志津香	2	11- 0 11- 4	0	山下 祐美子	0	3-11 2-11	2	田村 美幸
山下 祐美子	2	11- 5 11- 0	0	三品 万里子				堀 哲子	2	11- 5 8-11 11- 7	1	山田 朋世

第45回全日本教職員選手権大会　　平成１８年８月９日－１２日　　京都府　男子成壮年団体

試合番号 ＳＴ－１

京　都　２－１　神奈川

中村　稔 中村　昇	2	15- 9 11-15 15-12	1	武井　英樹 瀧本　晃央
藤井　聡 高平　秀揮	0	11-15 14-17	2	青柳　彰 堀井　和弘
松永　正雄 松原　孝範	2	17-15 15-12	0	田端　康 並木　寛

試合番号 ＳＴ－２

埼　玉　２－０　岐　阜

田部井　秀郎 吉岡　大地				山下　哲男 野中　賀雄
高原　慶秀 鈴木　守	2	15- 3 15- 5	0	武藤　芳紀 横尾　宣幸
帰山　好和 柴崎　行雄	2	15- 4 15- 2	0	豊吉　友好 江崎　司朗

試合番号 ＳＴ－３

石　川　２－１　福　岡

長丸　茂人 高本　洋	2	15- 3 15-11	0	山見　貴史 牧下　雅洋
大井川　久 中口　憲	2	15- 2 15-11	0	坂本　哲 平田　勝敬
原　栄一 藤田　哲	0	13-15 15-17	2	副島　力 釜瀬　洋一

試合番号 ＳＴ－４

東　京　２－０　広　島

田辺　豊 原田　純二				平木　台二郎 中前　好雄
芦澤　康宏 谷口　紀夫	2	15- 6 15-10	0	岩井　淳 笹口　浩基
平井　克英 佐藤　正	2	15- 3 15- 5	0	熊野　一朗 高松　孝二

試合番号 ＳＴ－５

長　崎　２－０　富　山

中尾　勘治 稲垣　和宏				柳瀬　昭二 岩田　昭志
今里　敏喜 大浦　恒一郎	2	15- 6 15-13	0	清水　邦浩 古畑　明
西岡　誠 谷口　榮史	2	15- 8 15- 1	0	川原　昌彦 平澤　良男

試合番号 ＳＴ－６

千　葉　２－０　島　根

森　俊樹 加藤　善一				金山　紀幸 森脇　淳志
中野　富夫 川島　康行	2	9-15 15- 0 15- 5	1	井原　孝夫 日笠　和雄
田中　康二 遠藤　隆	2	15- 4 15- 8	0	平井　謙 池渕　保正

試合番号 ＳＴ－７

熊　本　２－０　京　都

堺　圭一 境　恵司	2	15- 5 15- 8	0	高平　秀揮 中村　昇
江藤　正治 三次　圭介	2	15- 6 15- 6	0	藤井　聡 中村　稔
岩下　元行 田代　昌昭				松永　正雄 松原　孝範

試合番号 ＳＴ－８

埼　玉　２－１　石　川

高原　慶秀 吉岡　大地	2	15- 3 15- 3	0	長丸　茂人 坂東　陽月
田部井　秀郎 鈴木　守	0	13-15 15-17	2	大井川　久 中口　憲
帰山　好和 柴崎　行雄	2	13-15 15- 9 15- 2	1	原　栄一 藤田　哲

試合番号 ＳＴ－９

長　崎　２－１　東　京

中尾　勘治 稲垣　和宏	2	2-15 15- 3 15-13	1	田辺　豊 原田　純二
今里　敏喜 大浦　恒一郎	0	10-15 8-15	2	芦澤　康宏 谷口　紀夫
西岡　誠 谷口　榮史	2	13-15 15-11 15-10	1	平井　克英 近藤　良二

試合番号 ＳＴ－１０

青　森　２－０　千　葉

佐々木　力 由町　弘樹	2	15- 3 15- 7	0	森　俊樹 加藤　善一
三浦　隆史 蔦谷　昭司	2	15- 6 15- 6	0	中野　富夫 川島　康行
佐藤　光伸 加福　孝二				田中　康二 遠藤　隆

試合番号 ＳＴ－１１

熊　本　２－０　埼　玉

堺　圭一 境　恵司	2	12-15 15- 3 15- 5	1	高原　慶秀 吉岡　大地
江藤　正治 三次　圭介		6-15 5- 4		田部井　秀郎 鈴木　守
岩下　元行 田代　昌昭	2	15- 5 15- 9	0	能登　則男 帰山　好和

試合番号 ＳＴ－１２

青　森　２－１　長　崎

佐々木　力 由町　弘樹	2	15- 7 10-15 15- 4	1	中尾　勘治 飯田　友広
三浦　隆史 蔦谷　昭司	2	15-12 15- 6	0	西岡　誠 大浦　恒一郎
佐藤　光伸 加福　孝二	1	15- 5 9-15 1-15	2	今里　敏喜 谷口　榮史

試合番号 ＳＴ－１３

熊　本　２－０　青　森

堺　圭一 境　恵司		15-10 11- 4		佐々木　力 由町　弘樹
江藤　正治 三次　圭介	2	15- 7 15- 1	0	三浦　隆史 蔦谷　昭司
岩下　元行 田代　昌昭	2	15- 8 15- 7	0	佐藤　光伸 加福　孝二

第45回全日本教職員選手権大会

平成１８年８月９日－１２日　京都府

一般男子シングルス（ＭＳ）

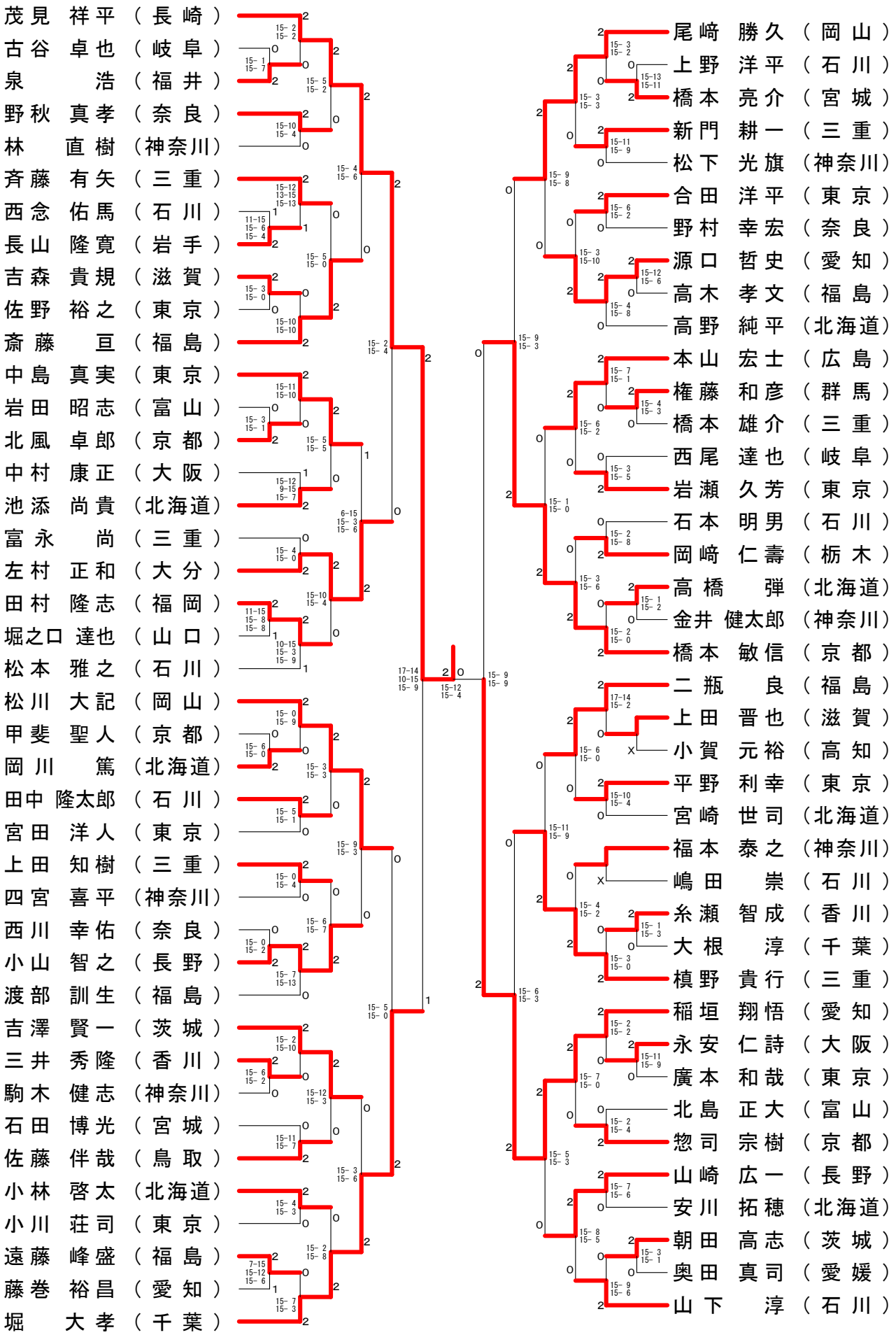

第45回全日本教職員選手権大会

平成１８年８月９日－１２日　京都府

一般男子ダブルス（ＭＤ）

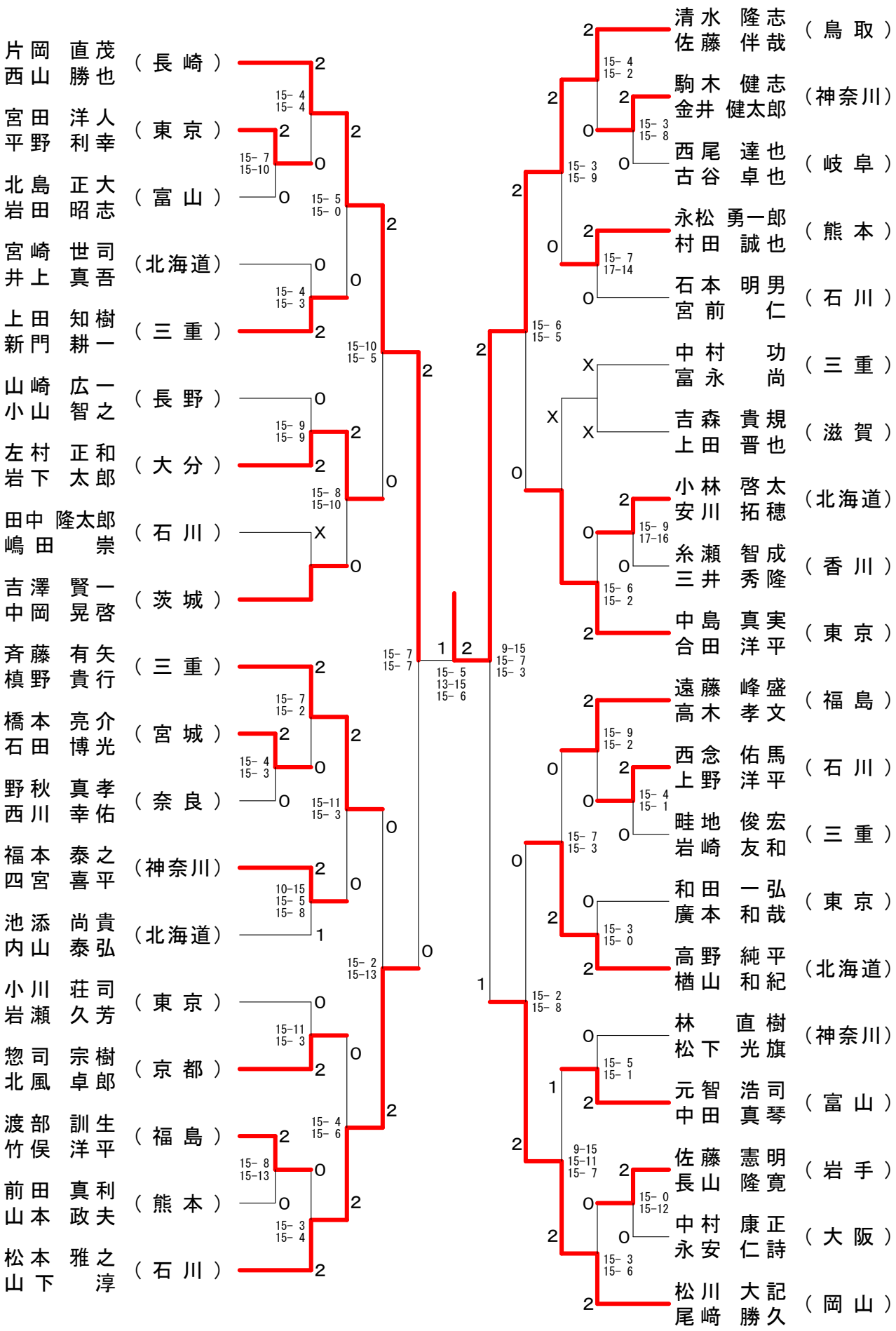

第45回全日本教職員選手権大会

平成１８年８月９日－１２日　京都府

一般女子シングルス（ＷＳ）

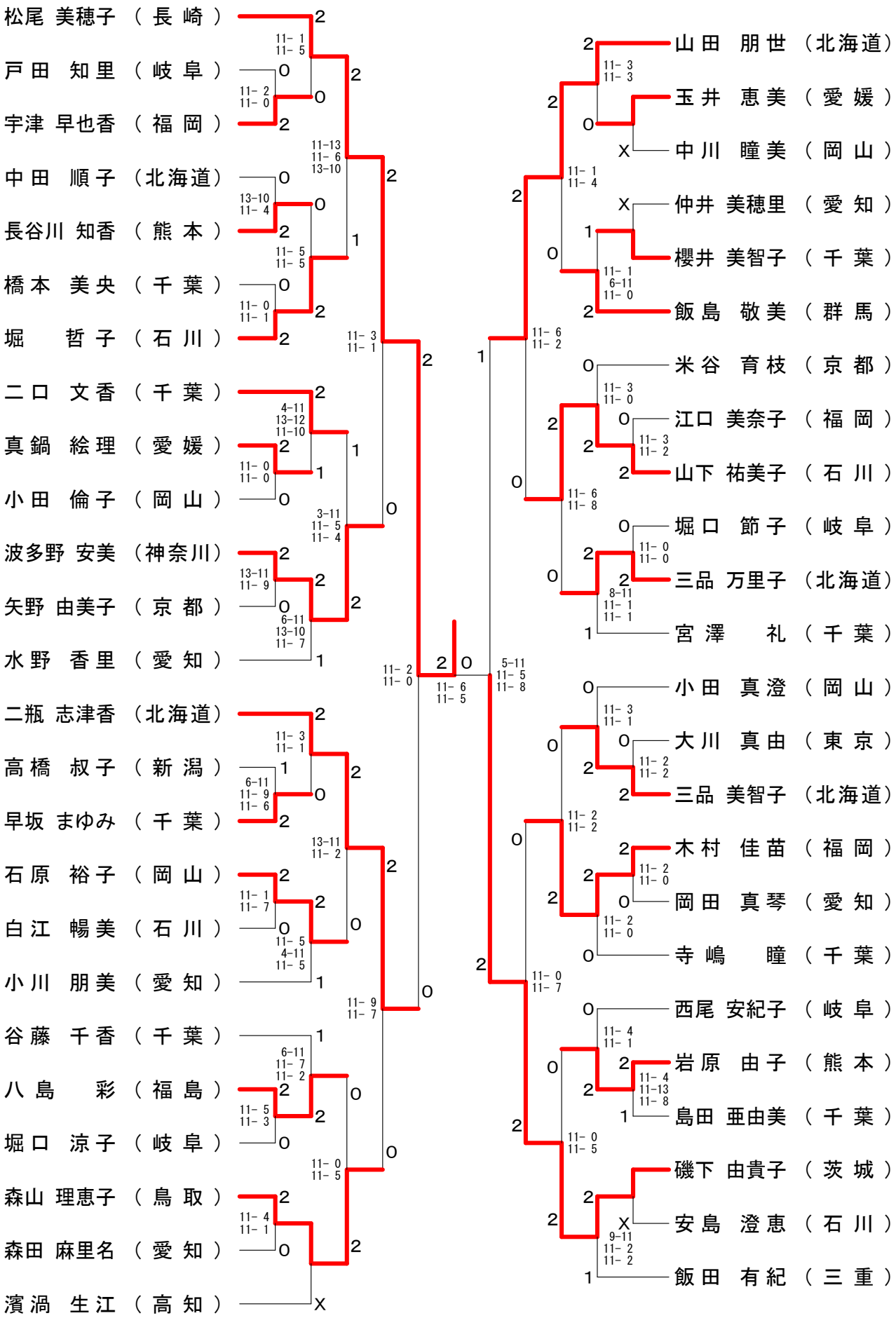

第45回全日本教職員選手権大会

平成１８年８月９日－１２日　京都府

一般女子ダブルス（ＷＤ）

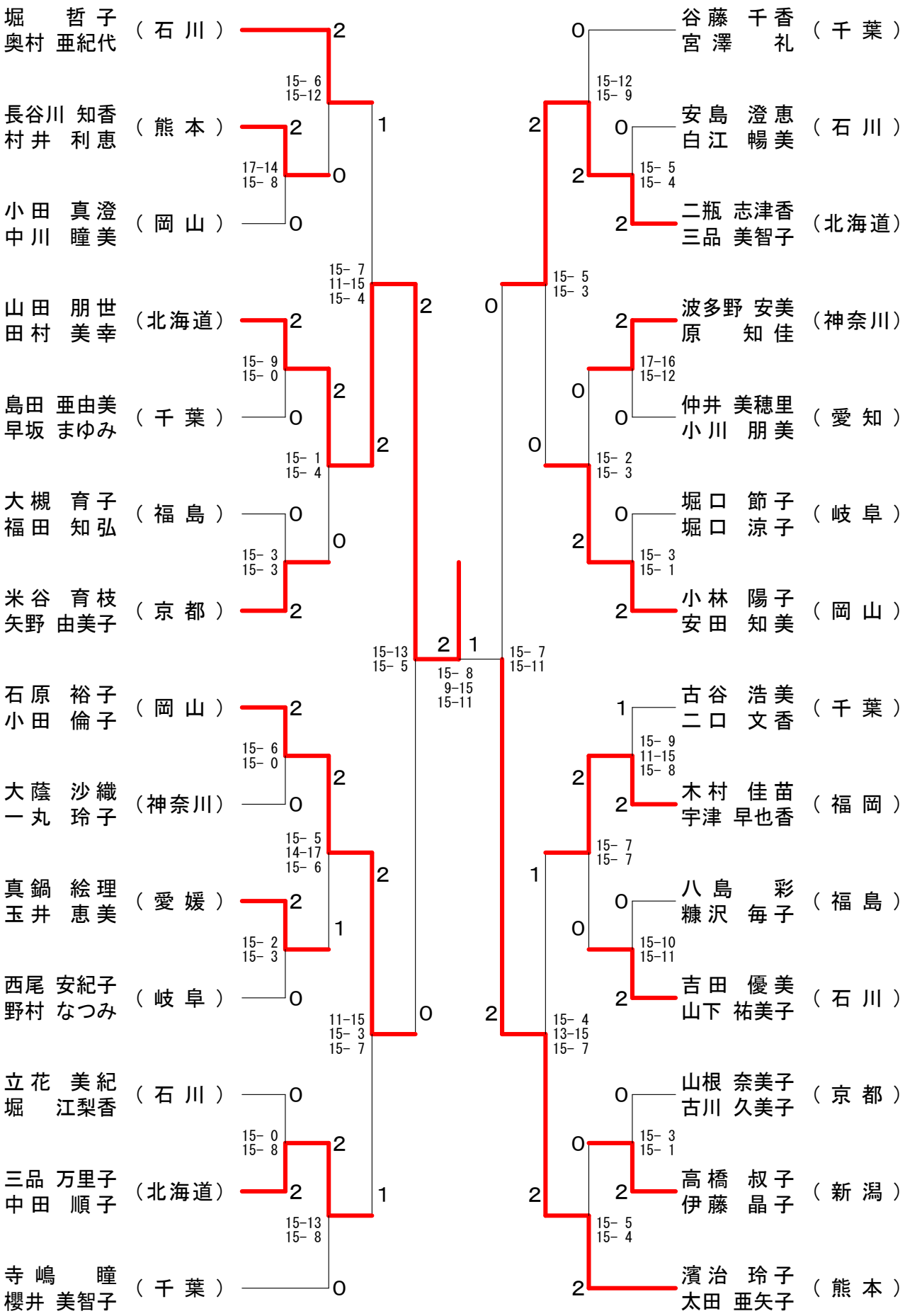

第45回全日本教職員選手権大会

平成１８年８月９日－１２日　京都府

３０歳以上男子シングルス（３０ＭＳ）

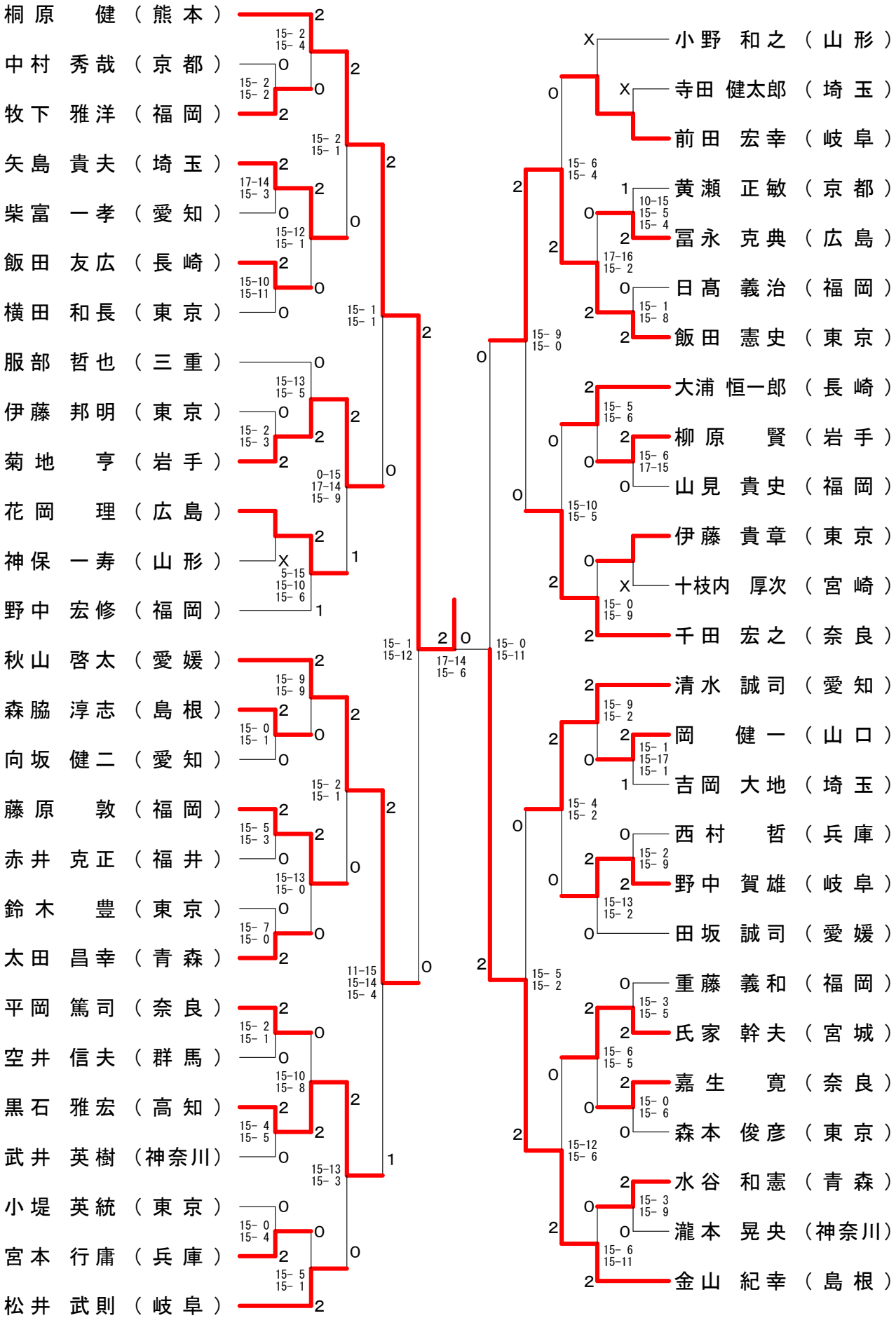

第45回全日本教職員選手権大会

平成１８年８月９日－１２日　京都府

３０歳以上男子ダブルス（３０ＭＤ）

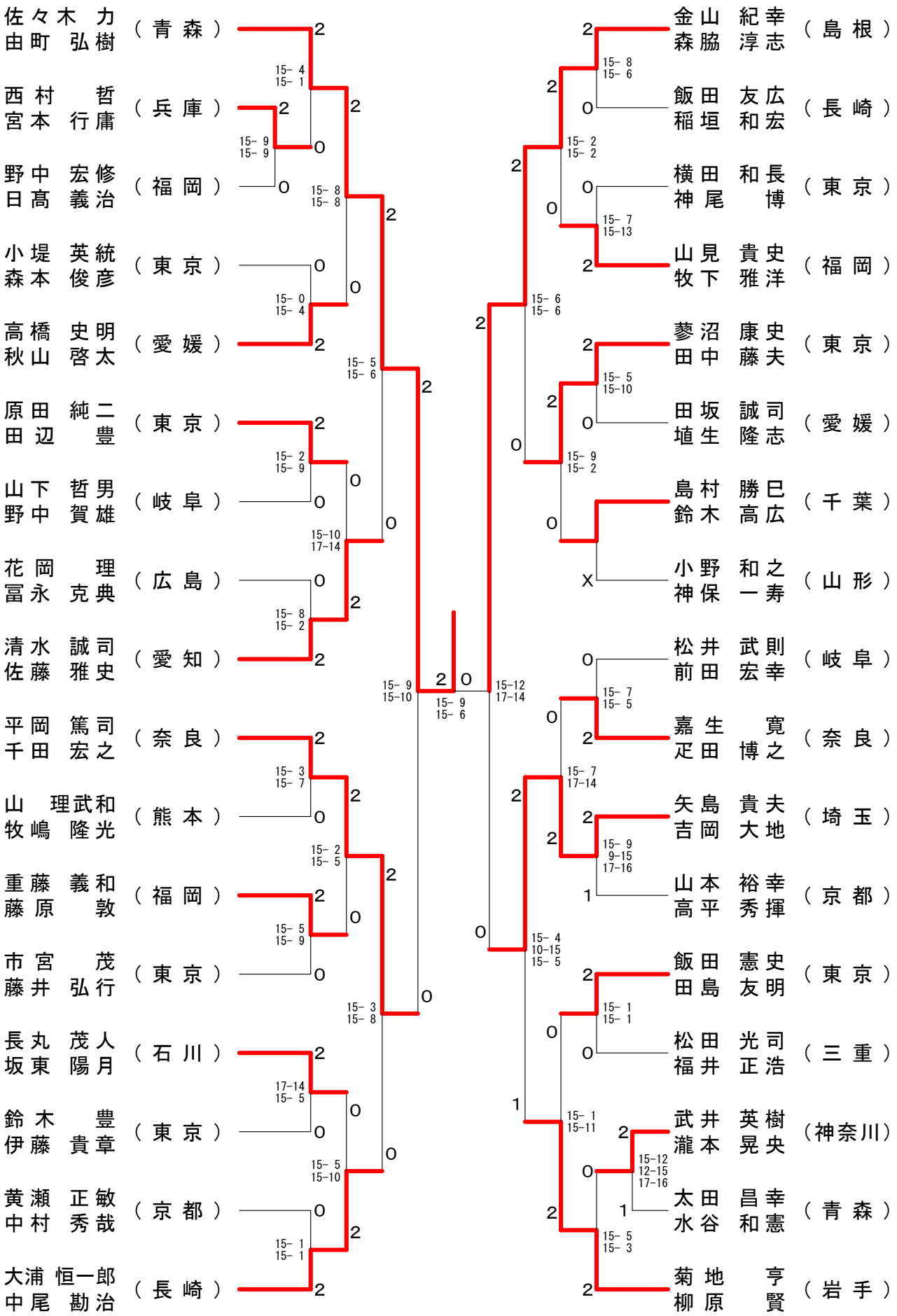

第45回全日本教職員選手権大会

平成１８年８月９日－１２日　京都府

４０歳以上男子シングルス（４０ＭＳ）

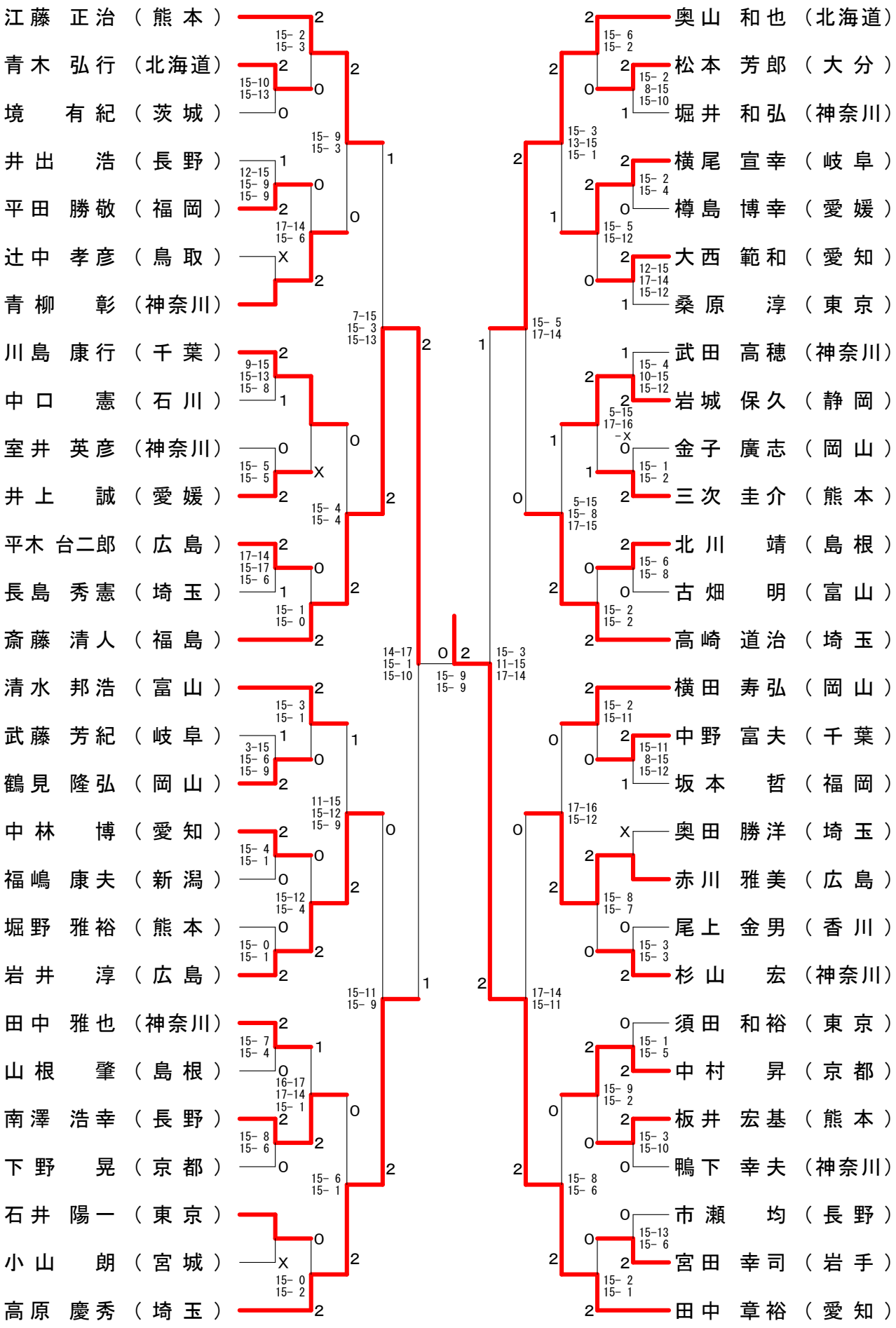

第45回全日本教職員選手権大会

平成１８年８月９日－１２日　京都府

４０歳以上男子ダブルス（４０ＭＤ）

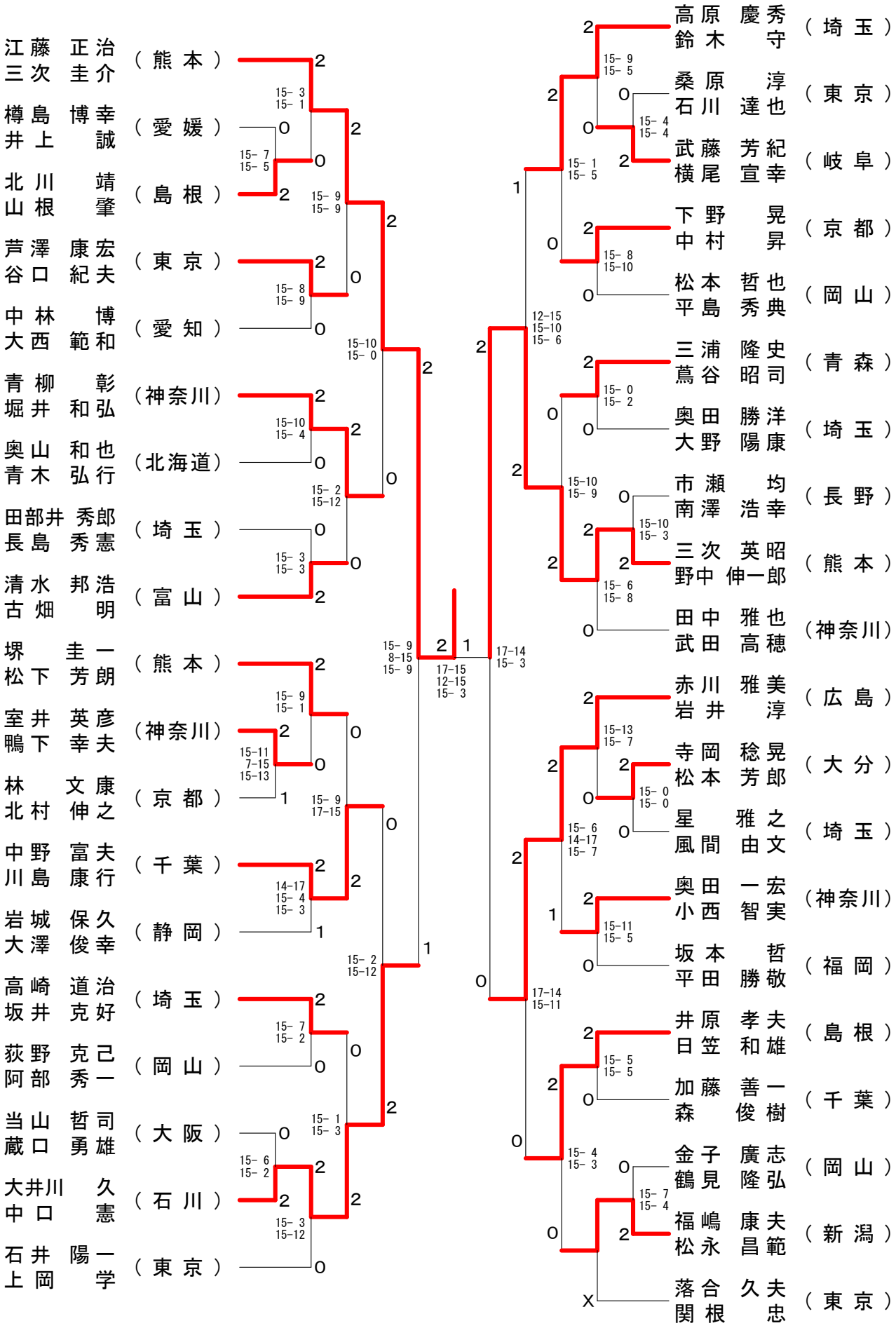

第45回全日本教職員選手権大会

平成１８年８月９日－１２日　京都府

５０歳以上男子シングルス（５０ＭＳ）

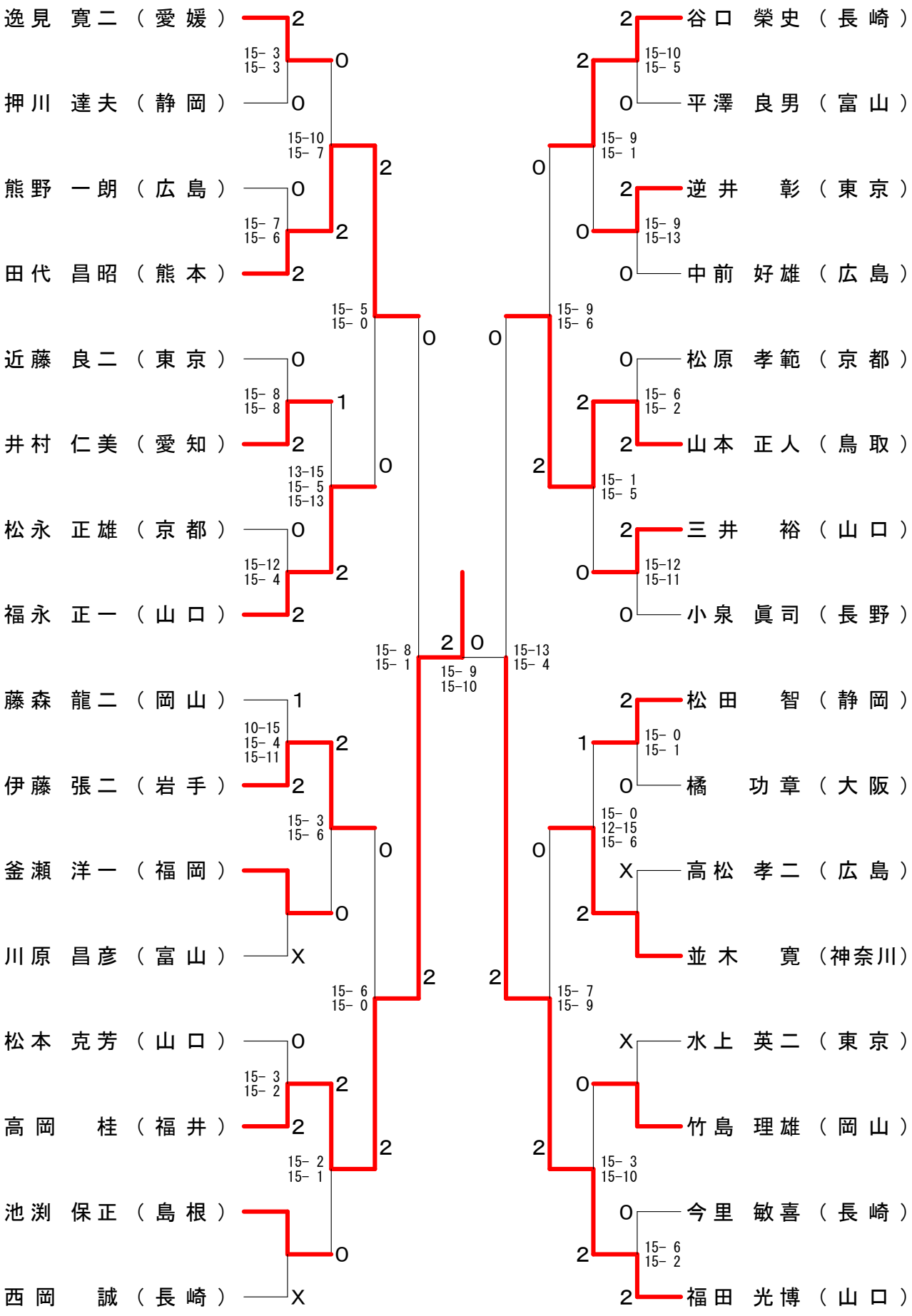

第45回全日本教職員選手権大会

平成１８年８月９日－１２日　京都府

５０歳以上男子ダブルス（５０ＭＤ）

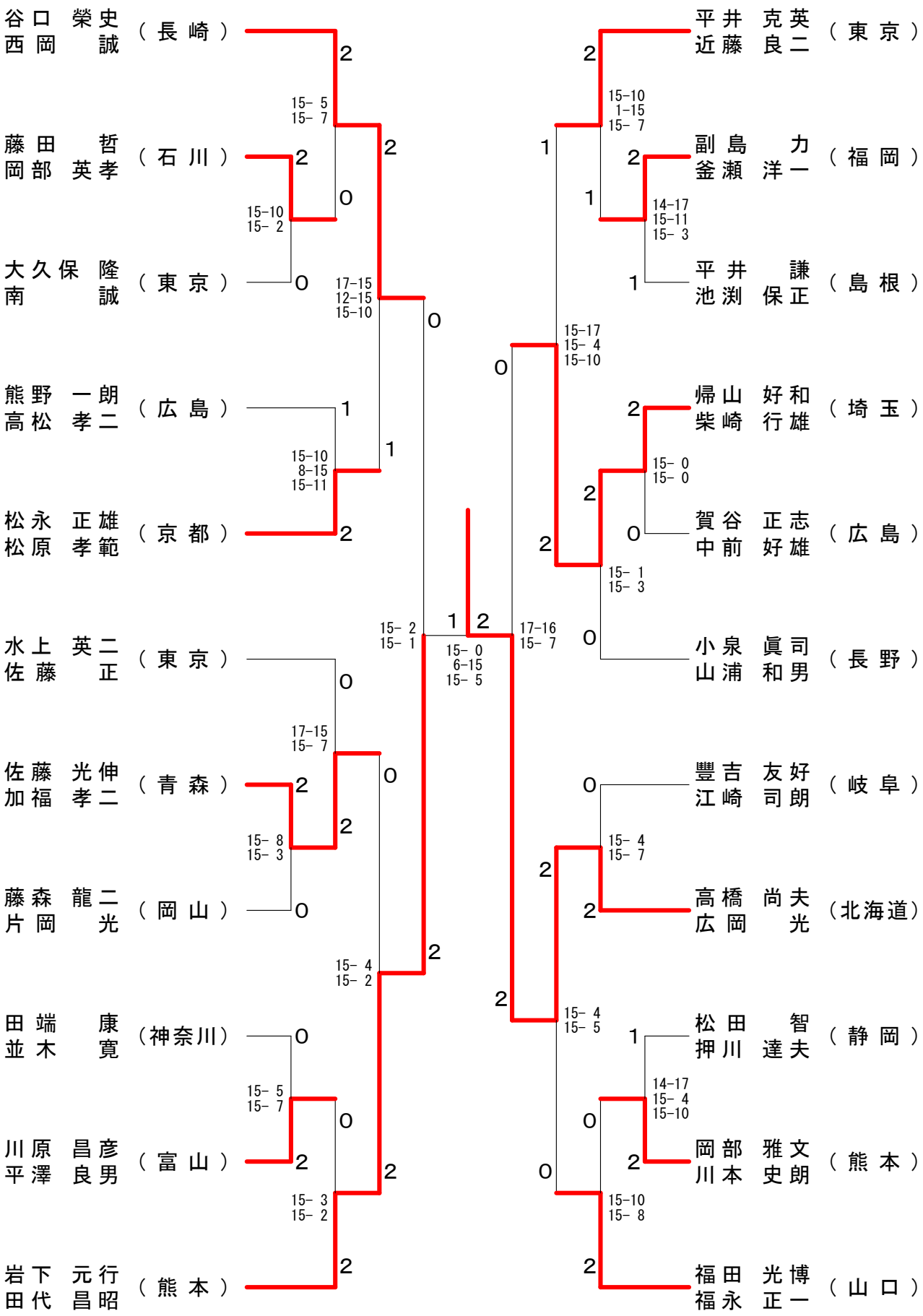

第45回全日本教職員選手権大会

平成１８年８月９日－１２日　京都府

６０歳以上男子シングルス（６０ＭＳ）

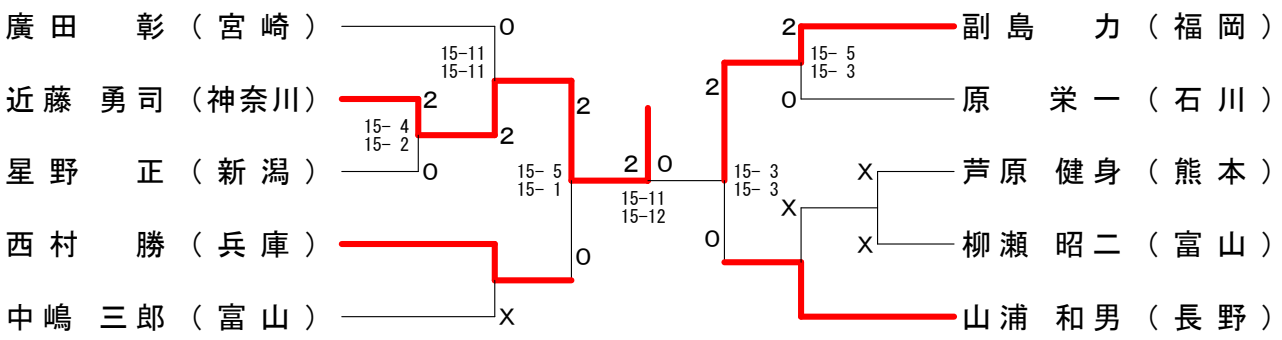

６０歳以上男子ダブルス（６０ＭＤ）

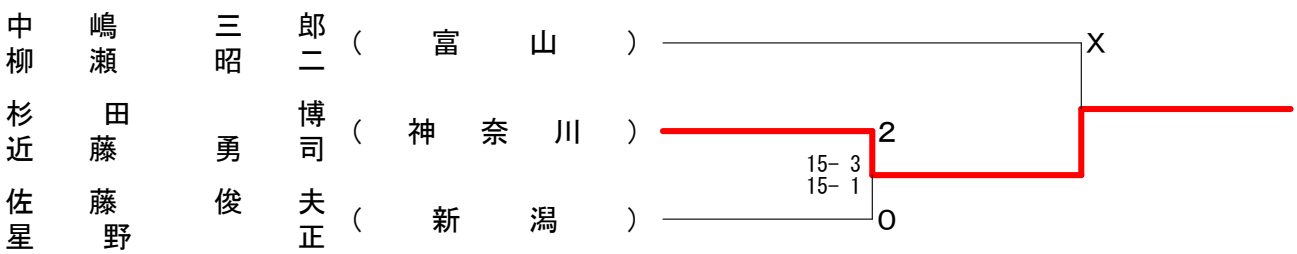

６５歳以上男子シングルス（６５ＭＳ）

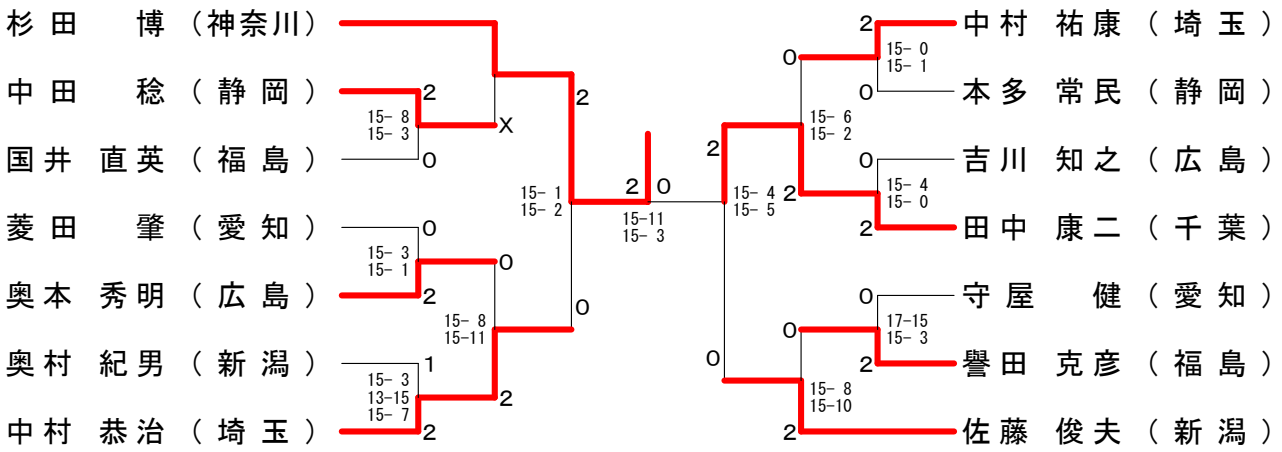

６５歳以上男子ダブルス（６５ＭＤ）

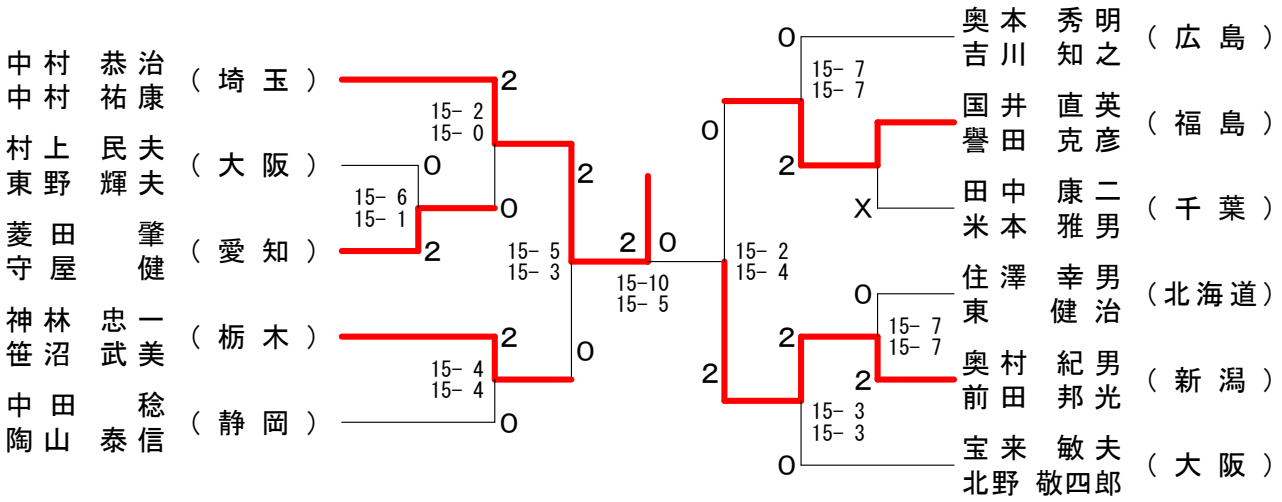

第45回全日本教職員選手権大会

平成１８年８月９日－１２日　京都府

３０歳以上女子シングルス（３０ＷＳ）

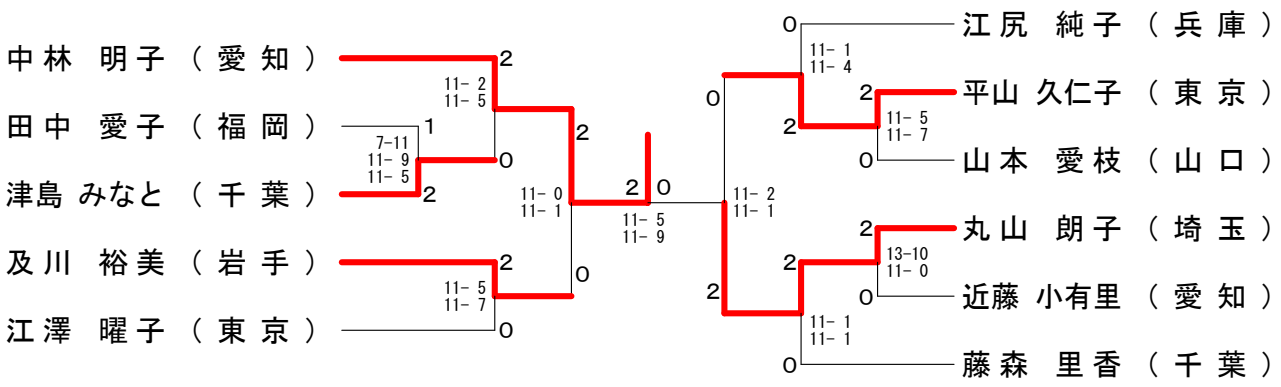

３０歳以上女子ダブルス（３０ＷＤ）

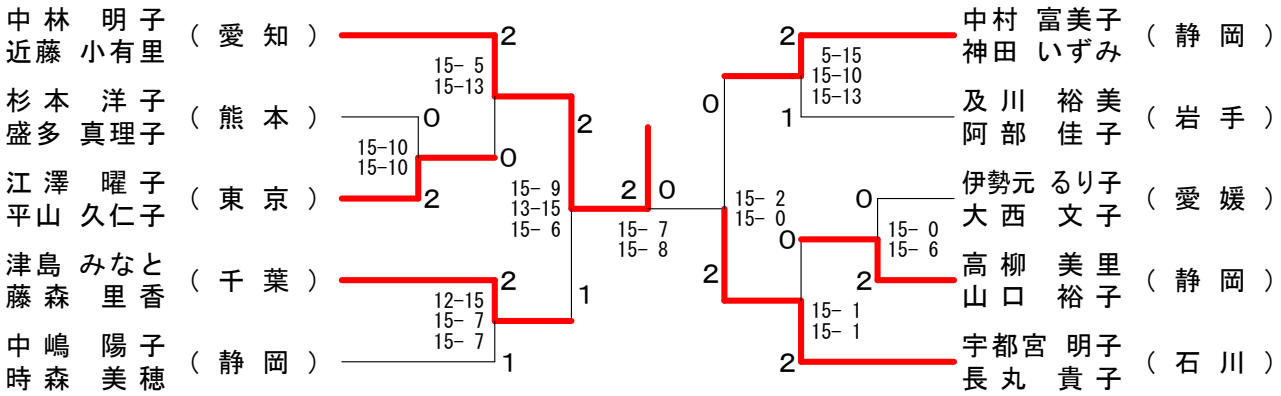

４０歳以上女子シングルス（４０ＷＳ）

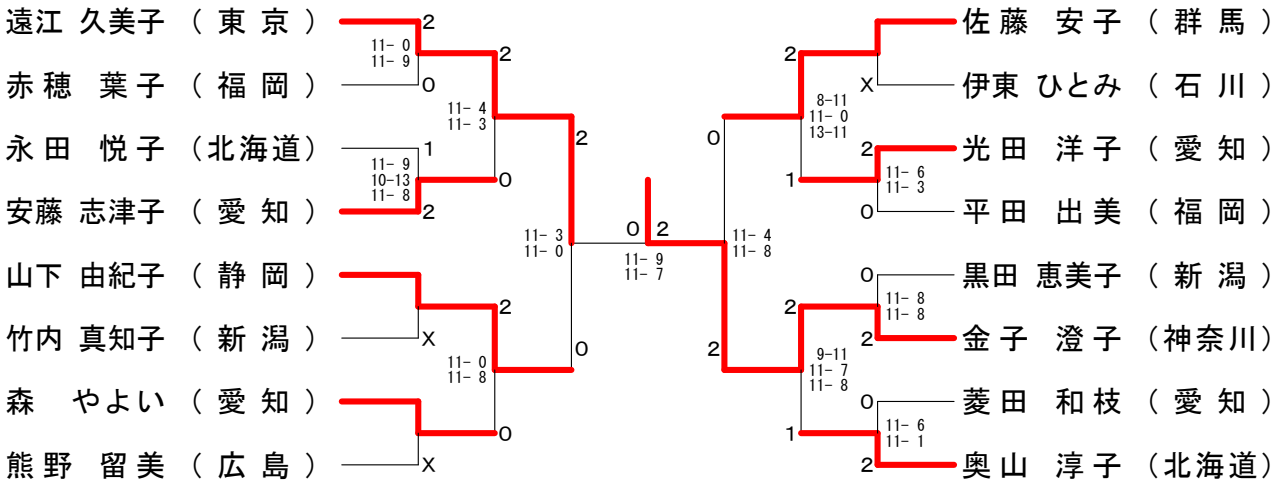
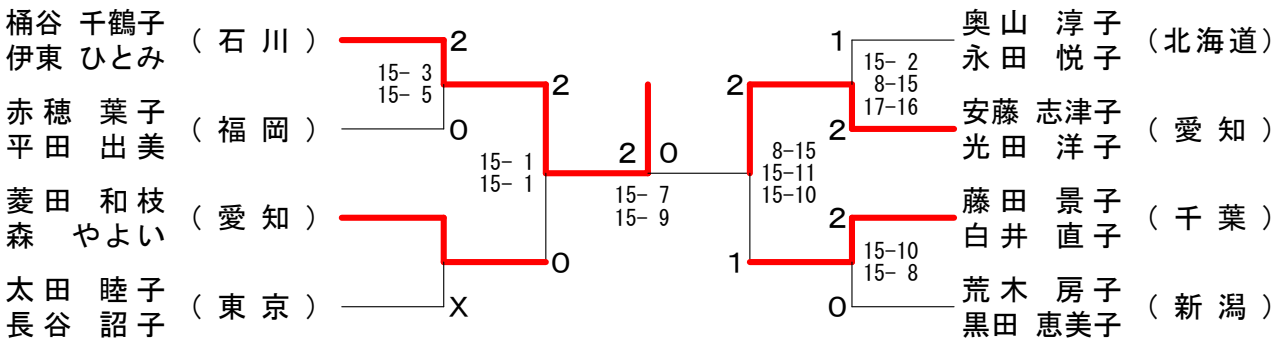
４０歳以上女子ダブルス（４０ＷＤ）