第47回全日本教職員選手権大会　　2008.08.05-8　茨城県

種　目	優　勝	準優勝	三　位		五　位				参加数
総合	東京都	熊本県	千葉県	福島県	神奈川県	茨城県	埼玉県	北海道	４２
一般男子団体	福島県	千葉県	茨城県Ａ	埼玉県	神奈川県	東京都	群馬県	奈良県	１５
一般女子団体	北海道	石川県	千葉県	熊本県	茨城県	愛知県	福島県	新潟県	１３
男子成壮年団体	熊本県	埼玉県	福島県	石川県	茨城県Ｂ	茨城県Ａ	長崎県	神奈川県	１５
一般男子単	内藤 祐輔 (神奈川)	茂見 祥平 (長崎)	比内 恭兵 (福島)	細川 泰大 (兵庫)	二瓶 良 (福島)	佐藤 伴哉 (鳥取)	谷口 宏紀 (和歌山)	本田 亮介 (群馬)	７９
一般男子複	清水 隆志 佐藤 伴哉 (鳥取)	松川 大記 尾崎 勝久 (岡山)	本多 裕樹 比内 恭兵 (福島)	古川 博文 草ノ瀬公一郎 (鹿児島)	草道 拓郎 柿内 康平 (鹿児島)	高野 純平 檜山 和紀 (北海道)	西山 勝也 茂見 祥平 (長崎)	竹俣 洋平 渡部 訓生 (福島)	４６
一般女子単	磯下 由貴子 (茨城)	松尾 美穂子 (長崎)	飯島 春奈 (山梨)	福井 奈美 (広島)	濱治 玲子 (熊本)	二瓶 志津香 (北海道)	山ノ内 加奈 (福島)	真鍋 絵理 (愛媛)	３９
一般女子複	福井 奈美 吉岡 知香 (広島)	濱治 玲子 太田 亜矢子 (熊本)	二口 文香 加藤 幸奈 (千葉)	谷藤 千香 宮澤 礼 (千葉)	小田 真澄 小田 倫子 (岡山)	木村 佳奈子 菊入 あゆみ (北海道)	二瓶 志津香 中田 順子 (北海道)	飯島 春奈 伊藤 寿美子 (山梨)	３１
３０男子単	桐原 健 (熊本)	神保 一寿 (山形)	矢島 貴夫 (埼玉)	平岡 篤司 (奈良)	千田 宏之 (奈良)	柳原 賢 (岩手)	飯田 憲史 (東京)	小宮 健 (千葉)	５７
３０男子複	佐々木 力 由町 弘樹 (青森)	氏家 幹夫 橋本 亮介 (宮城)	後藤 智彦 石澤 博 (千葉)	堺 圭一 境 恵司 (熊本)	飯田 友広 竹田 幹生 (長崎)	田中 隆之 井上 勉 (東京)	清水 誠司 佐藤 雅史 (愛知)	遠藤 峰盛 髙木 孝文 (福島)	３８
４０男子単	金山 紀幸 (島根)	江藤 正治 (熊本)	小野満 哲 (茨城)	赤川 雅美 (広島)	横田 寿弘 (岡山)	高崎 道治 (埼玉)	松本 芳郎 (大分)	大浦 恒一郎 (長崎)	５６
４０男子複	江藤 正治 三次 圭介 (熊本)	三次 英昭 野中 伸一郎 (熊本)	大浦 恒一郎 中尾 勘治 (長崎)	木内 広史 小野満 哲 (茨城)	南澤 浩幸 市瀬 均 (長野)	中野 富夫 川島 康行 (千葉)	谷口 紀夫 芦澤 康宏 (東京)	大川 浩史 斎藤 清人 (福島)	３３
５０男子単	高岡 桂 (福井)	岩城 保久 (静岡)	福田 光博 (山口)	片山 雅博 (岡山)	中林 博 (愛知)	田代 昌昭 (熊本)	川原 昌彦 (富山)	谷口 榮史 (長崎)	３７
５０男子複	松下 芳朗 田代 昌昭 (熊本)	片山 雅博 竹島 理雄 (岡山)	松原 孝範 松永 正雄 (京都)	伊藤 張二 高田 満 (岩手)	帰山 好和 柴崎 行雄 (埼玉)	福田 光博 福永 正一 (山口)	川原 昌彦 岩田 昭志 (富山)	金子 英昭 澤田 隆久 (福島)	２５
６０男子単	平井 克英 (東京)	近藤 勇司 (神奈川)	廣田 彰 (宮崎)	副島 力 (福岡)	斉藤 俊二 (静岡)	葦原 健身 (熊本)	森　隆 (和歌山)	水上 英二 (東京)	１６
６０男子複	杉田 博 近藤 勇司 (神奈川)	橋崎 則宗 星野 正 (新潟)	鹿野 昭男 横山 正 (山形)	綾部 顕 西村 勝 (兵庫)					4
６５男子単	原　栄一 (石川)	杉田 博 (神奈川)	綾部 顕 (兵庫)	中田 稔 (静岡)	田中 康二 (千葉)	国井 直英 (福島)	山浦 和男 (長野)	奥村 紀男 (新潟)	１１
６５男子複	田中 康二 米本 雅男 (千葉)	奥村 紀男 前田 邦光 (新潟)	中田 稔 陶山 泰信 (静岡)	中村 恭治 中村 祐康 (埼玉)		国井 直英 永井 祥一 (福島)	菱田 肇 守屋 健 (愛知)	奥本 秀明 吉川 知之 (広島)	7
７０男子単	佐藤 俊夫 (新潟)	中村 恭治 (埼玉)	奥本 秀明 (広島)	譽田 克彦 (福島)					4
３０女子単	長谷川 知香 (熊本)	吉田 優美 (石川)	谷 順子 (東京)	中林 明子 (愛知)	畑山 雅代 (茨城)	中島 小巻 (熊本)	田中 愛子 (福岡)	高嶋 理恵 (東京)	１０
３０女子複	長丸 貴子 吉田 優美 (石川)	原田 智美 田中 愛子 (福岡)	江澤 曜子 谷 順子 (東京)	長谷川 知香 中島 小巻 (熊本)	神田 いずみ 中村 富美子 (静岡)	髙橋 淑子 伊藤 晶子 (新潟)	杉本 洋子 盛多 真理子 (熊本)	安藤 志津子 中林 明子 (愛知)	9
４０女子単	若月 美智子 (東京)	佐藤 安子 (群馬)	大西 満里子 (愛媛)	菅野 佐衣子 (神奈川)	当原 綾子 (神奈川)	黒田 恵美子 (新潟)	金子 澄子 (神奈川)	遠江 久美子 (東京)	１４
４０女子複	遠江 久美子 若月 美智子 (東京)	佐藤 安子 湯本 美千穂 (群馬)	藤田 景子 白井 直子 (千葉)	伊勢元 るり子 大西 満里子 (愛媛)	当原 綾子 菅野 佐衣子 (神奈川)	荒木 房子 黒田 恵美子 (新潟)	奥山 淳子 永田 悦子 (北海道)	岡野 聖恵子 深井 亜津子 (東京)	9
５０女子単	光田 洋子 (愛知)	堀口 節子 (岐阜)	森 やよい (愛知)	菱田 和枝 (愛知)					4
５０女子複	桶谷 千鶴子 伊東 ひとみ (石川)	菱田 和枝 森 やよい (愛知)							2

第47回全日本教職員選手権大会（団体）

平成１９年８月５日－８日　茨城県

一般男子団体（ＭＴ）

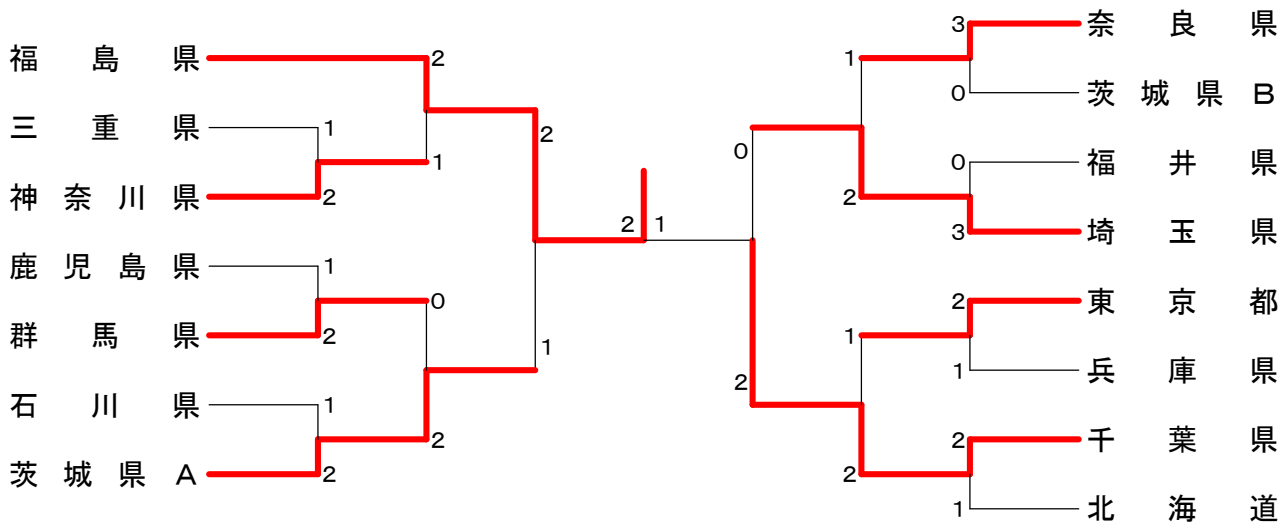

一般女子団体（ＷＴ）

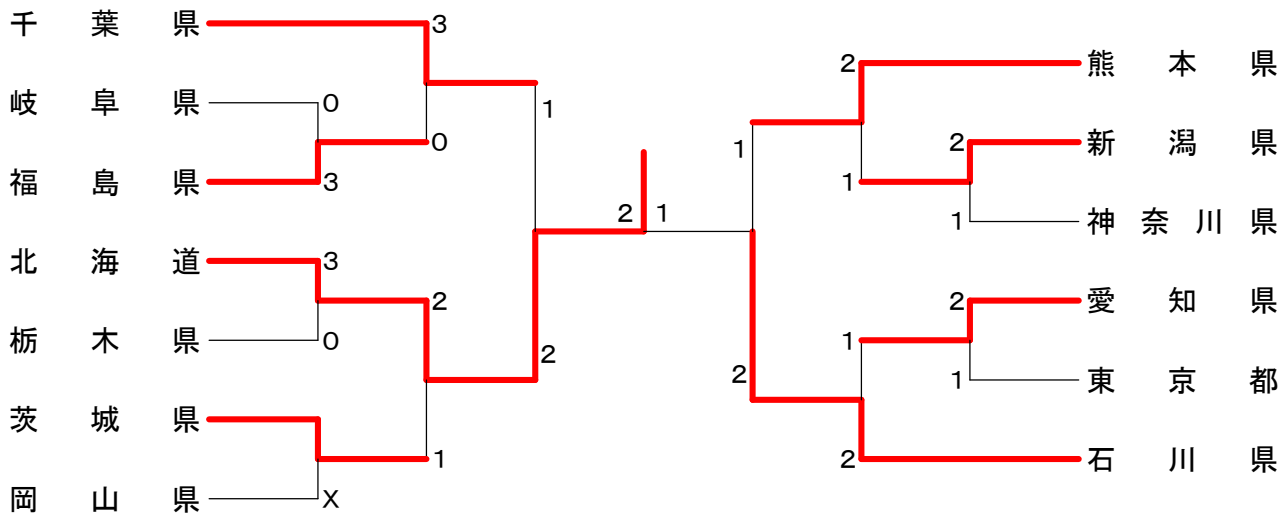

男子成壮年団体（ＯＢＴ）

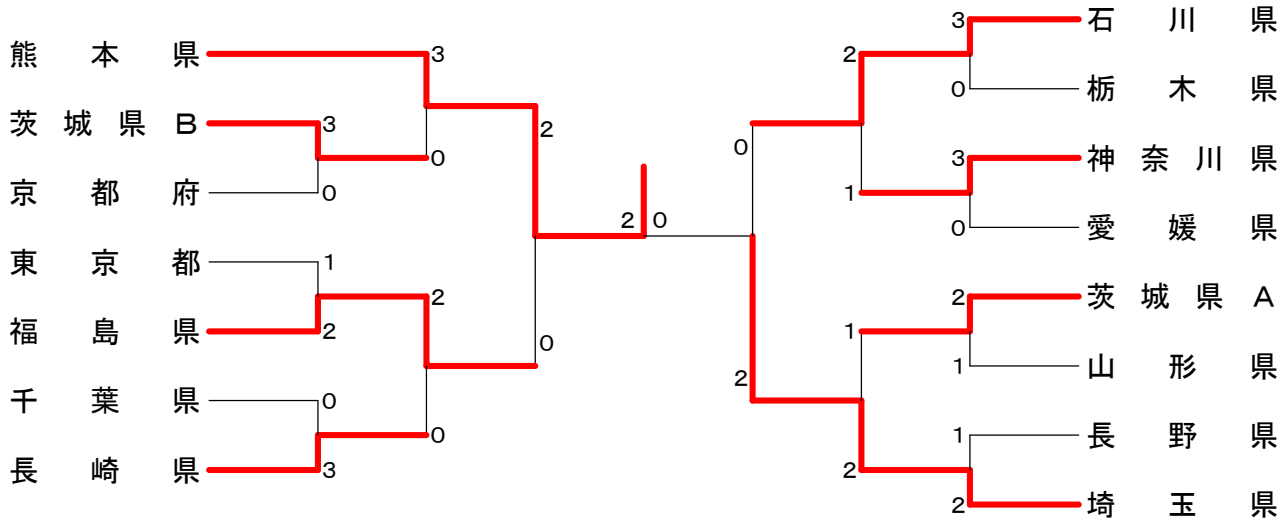

第47回全日本教職員選手権大会（団体）　平成１９年８月５日－８日　茨城県　一般男子団体

試合番号 MT－1

神奈川県 2－1 三重県

駒木 健志 金井 健太郎	0	17-21 18-21	2	上田 知樹 冨永 尚
内藤 祐輔	2	21- 3 21-13	0	橋本 雄介
石川 正明	2	21-11 21-13	0	岩崎 友和

試合番号 MT－2

群馬県 2－1 鹿児島県

原田 優樹 加賀美 隼人	0	11-21 17-21	2	古川 博文 草ノ瀬公一郎
六本木 歩	2	21-15 21-16	0	草道 拓郎
本田 亮介	2	22-20 19-21 21-14	1	柿内 康平

試合番号 MT－3

茨城県A 2－1 石川県

淀縄 将人 中岡 晃啓	2	21-15 19-21 21-15	1	田中 隆太郎 吉村 総太郎
大塚 公彦	0	14-21 17-21	2	錦織 健二
吉澤 賢一	2	21-16 21-12	0	川之上 泰則

試合番号 MT－4

奈良県 3－0 茨城県B

平岡 篤司 疋田 博之	2	21- 7 21-13	0	都倉 健史 成山 彰太
堀 嵩	2	21-15 21- 5	0	大関 拓也
嘉生 寛	2	21-11 22-24 21- 5	1	菊池 和典

試合番号 MT－5

埼玉県 3－0 福井県

坂上 三四郎 川西 具大	2	21-11 21-17	0	宮本 右京 石井 大介
堂下 智寛	2	21- 8 21-10	0	吉岡 元気
富澤 賢司	2	21- 7 21- 9	0	萬道 尊教

試合番号 MT－6

東京都 2－1 兵庫県

渋谷 仁徹 合田 洋平	2	21-18 21-14	0	友金 幸雄 高橋 幸治
立松 幹浩	0	8-21 10-21	2	細川 泰大
中島 真実	2	21-10 21-14	0	北村 祐介

試合番号 MT－7

千葉県 2－1 北海道

植竹 純平 川嶋 太郎	2	21-17 22-20	0	池添 尚貴 楢山 和紀
堀 大孝	2	21-13 21-13	0	伊藤 優太
鈴木 高弘	0	8-21 8-21	2	高野 純平

試合番号 MT－8

福島県 2－1 神奈川県

二瓶 良 朝倉 裕朗	2	21- 7 21-13	0	宮田 洋人 四宮 喜平
本多 裕樹	1	19-21 21-19 11-21	2	内藤 祐輔
比内 恭兵	2	21- 7 21- 6	0	駒木 健志

試合番号 MT－9

茨城県A 2－0 群馬県

小島 祐造 中岡 晃啓	2	18-21 21-13 21-14	1	本田 亮介 原田 優樹
吉澤 賢一	2	19-21 21-12 21-12	1	六本木 歩
大塚 公彦				権藤 和彦

試合番号 MT－10

埼玉県 2－1 奈良県

帰山 広規 村山 崇	0	10-21 14-21	2	平岡 篤司 千田 宏之
堂下 智寛	2	21-18 21-17	0	堀 嵩
富澤 賢司	2	21- 9 21-12	0	嘉生 寛

試合番号 MT－11

千葉県 2－1 東京都

植竹 純平 石川 敦	0	15-21 13-21	2	中島 真実 渋谷 仁徹
川嶋 太郎	2	21- 5 21- 9	0	松永 貴裕
堀 大孝	2	21-10 21- 9	0	立松 幹浩

試合番号 MT－12

福島県 2－1 茨城県A

二瓶 良 本多 裕樹	1	21-17 15-21 10-21	2	小島 祐造 中岡 晃啓
比内 恭兵	2	21-16 21-15	0	吉澤 賢一
朝倉 裕朗	2	21-19 21-18	0	大塚 公彦

試合番号 MT－13

千葉県 2－0 埼玉県

植竹 純平 川嶋 太郎	2	21-12 21-11	0	帰山 広規 堂下 智寛
石川 敦	2	22-20 21-19	0	村山 崇
堀 大孝				富澤 賢司

試合番号 MT－14

福島県 2－1 千葉県

二瓶 良 本多 裕樹	2	21-12 21-12	0	植竹 純平 石川 敦
朝倉 裕朗	0	15-21 10-21	2	堀 大孝
比内 恭兵	2	21-15 21- 9	0	川嶋 太郎

第47回全日本教職員選手権大会（団体）　平成１９年８月５日－８日　茨城県　一般女子団体

試合番号 WT－1

福島県 3－0 岐阜県

柴田 香奈江 糖沢 毎子	2	21- 3 21-12	0	平松 恭代 堀口 節子
三瓶 沙織	2	21-12 21- 8	0	戸田 知里
山ノ内 加奈	2	21-10 21- 3	0	北口 真衣

試合番号 WT－2

北海道 3－0 栃木県

修田 真恵 中村 彰子	2	21-18 21-14	0	阿久津 真弓 笠井 めぐみ
和泉 奈々恵	2	21-14 21- 6	0	松本 有香里
MC.中田 順子	2	21-14 21-12	0	河内 瞳

試合番号 WT－4

新潟県 2－1 神奈川県

遠山 綾 金子 智香	2	21-12 21-12	0	金子 澄子 冨田 真知子
保苅 梢	2	21-17 18-21 21-19	1	佐伯 実穂
髙橋 叔子	1	21-16 13-21 11-21	2	冨永 紘子

試合番号 WT－5

愛知県 2－1 東京都

中林 明子 安藤 志津子	2	21-11 21-14	0	大川 真由 高嶋 理恵
岡田 真琴	2	21- 9 21- 7	0	岡野 聖恵子
仲井 美穂里	0	14-21 19-21	2	中山 薫

試合番号 WT－6

千葉県 3－0 福島県

櫻井 美智子 寺嶋 瞳	2	21-17 21-15	0	柴田 香奈江 糖沢 毎子
宮澤 礼	2	21-11 16-21 21-11	1	三瓶 沙織
田中 陽子	2	16-21 21-13 22-20	1	山ノ内 加奈

試合番号 WT－7

北海道 2－1 茨城県

二瓶 志津香 中田 順子	2	21-18 24-22	0	阿部 則子 松井 知菜
修田 真恵	0	9-21 11-21	2	磯下 由貴子
和泉 奈々恵	2	21- 5 21-10	0	畑山 雅代

試合番号 WT－8

熊本県 2－1 新潟県

中島 小巻 太田 亜矢子	2	21-13 21- 9	0	髙橋 叔子 保苅 梢
長谷川 知香	2	21- 9 21- 6	0	金子 智香
濱治 玲子	X			遠山 綾

試合番号 WT－9

石川県 2－1 愛知県

吉田 優美 奥村 亜紀代	2	21- 8 21- 8	0	中林 明子 安藤 志津子
堀 江梨香	2	21-17 26-24	0	仲井 美穂里
栄代 哲子	X			岡田 真琴

試合番号 WT－10

北海道 2－1 千葉県

修田 真恵 中村 彰子	1	6-21 23-21 12-21	2	谷藤 千香 宮澤 礼
和泉 奈々恵	2	21-13 -X	0	田中 陽子
二瓶 志津香	2	21- 6 21- 7	0	野田 仁美

試合番号 WT－11

石川県 2－1 熊本県

吉田 優美 立花 美紀	0	13-21 19-21	2	濱治 玲子 太田 亜矢子
栄代 哲子	2	21- 4 21-13	0	中島 小巻
奥村 亜紀代	2	21-10 21-15	0	長谷川 知香

試合番号 WT－12

北海道 2－1 石川県

修田 真恵 中村 彰子	0	13-21 17-21	2	吉田 優美 奥村 亜紀代
和泉 奈々恵	2	21- 8 21- 5	0	栄代 哲子
二瓶 志津香	2	21- 9 21-12	0	堀 江梨香

第47回全日本教職員選手権大会（団体）　平成１９年８月５日－８日　茨城県　男子成壮年団体

試合番号 OBT－1

茨城県Ｂ　３－０　京都府

榎本 佳治 磯部 和弘	2	21- 8 21- 7	0	赤井 克正 八田 正隆
和所 保規 武藤 義教	2	21-15 21-13	0	北村 伸之 藤田 佳弘
緒方 和也 山口 清	2	18-21 21-19 21-17	1	松永 正雄 松原 孝範

試合番号 OBT－2

福島県　２－１　東京都

高木 孝文 遠藤 峰盛	2	21- 9 21-18	0	原田 純二 飯田 憲史
斎藤 清人 大川 浩史	2	21-23 21-12 21-16	1	谷口 紀夫 芦澤 康宏
山内 真一 橋本 遊二	0	11-21 9-21	2	平井 克英 近藤 良二

試合番号 OBT－3

長崎県　３－０　千葉県

飯田 友広 竹田 幹生	2	21-17 22-24 21-18	1	小宮 健 石澤 博
大浦 恒一郎 中尾 勘治	2	21-16 23-25 21-18	1	中野 富夫 川島 康行
今里 敏喜 谷口 榮史	2	21- 9 21-17	0	遠藤 隆 宮原 芳之

試合番号 OBT－4

石川県　３－０　栃木県

寺西 了 髙本 洋	2	21-15 21-19	0	平野 泰宏 遠井 努
中口 憲 長丸 茂人	2	21-10 21-18	0	大島 正志 為永 明彦
藤田 哲 水内 浩	2	22-20 21-12	0	大石 裕之 水沼 正明

試合番号 OBT－5

神奈川県　３－０　愛媛県

林 直樹 武井 英樹	2	21-13 21-17	0	井上 誠 田坂 誠司
田中 雅也 武田 高穂	2	23-21 21-17	0	高橋 史明 秋山 啓太
田島 和之 小山 晃	2	21- 7 18-21 21-16	1	逸見 寛二 樽島 博幸

試合番号 OBT－6

茨城県Ａ　２－１　山形県

大橋 雅道 小崎 貴行	2	21-15 21- 8	0	島貫 祥寿 神保 一寿
木内 広史 小野満 哲	2	21- 9 21- 4	0	高橋 克彦 皆川 芳久
大川 健太郎 関本 昌和	1	21-17 16-21 14-21	2	鹿野 昭男 横山 正

試合番号 OBT－7

埼玉県　２－１　長野県

矢島 貴夫 吉岡 大地	2	21-11 21-11	0	井出 浩 藤沢 直方
鈴木 守 髙崎 道治	1	22-20 19-21 14-21	2	市瀬 均 南澤 浩幸
帰山 好和 柴崎 行雄	2	21- 4 21- 5	0	山浦 和男 大和 丞次

試合番号 OBT－8

熊本県　３－０　茨城県Ｂ

堺 圭一 境 恵司	2	21-13 21-13	0	榎本 佳治 磯部 和弘
三次 圭介 野中 伸一郎	2	21-13 21-15	0	境 有紀 武藤 義教
岩下 元行 田代 昌昭	2	21- 8 21-10	0	山口 清 小島 一夫

試合番号 OBT－9

福島県　２－０　長崎県

高木 孝文 遠藤 峰盛	2	21-19 21-14	0	飯田 友広 竹田 幹生
斎藤 清人 大川 浩史	2	18-21 21-12 22-20	1	大浦 恒一郎 中尾 勘治
橋本 遊二 山内 真一				今里 敏喜 谷口 榮史

試合番号 OBT－10

石川県　２－１　神奈川県

寺西 了 髙本 洋	1	19-21 23-21 18-21	2	林 直樹 武井 英樹
中口 憲 長丸 茂人	2	21-11 21-16	0	田中 雅也 武田 高穂
藤田 哲 水内 浩	2	21-19 21-19	0	田島 和之 小山 晃

試合番号 OBT－11

埼玉県　２－１　茨城県Ａ

矢島 貴夫 吉岡 大地	0	13-21 15-21	2	大橋 雅道 小崎 貴行
田部井 秀郎 高原 慶秀	2	21-15 21-10	0	木内 広史 小野満 哲
帰山 好和 柴崎 行雄	2	21-11 21- 9	0	大川 健太郎 関本 昌和

試合番号 OBT－12

熊本県　２－０　福島県

堺 圭一 境 恵司	2	20-22 21-12 21-19	1	高木 孝文 遠藤 峰盛
江藤 正治 三次 圭介				大川 浩史 斎藤 清人
田代 昌昭 松下 芳朗	2	21-11 21-11	0	橋本 遊二 山内 真一

試合番号 OBT－13

埼玉県　２－０　石川県

矢島 貴夫 吉岡 大地	2	21-15 19-21 24-22	1	長丸 茂人 髙本 洋
高原 慶秀 田部井 秀郎				中口 憲 寺西 了
帰山 好和 柴崎 行雄	2	21-17 21-14	0	藤田 哲 水内 浩

試合番号 OBT－14

熊本県　２－０　埼玉県

堺 圭一 境 恵司				矢島 貴夫 吉岡 大地
江藤 正治 三次 圭介	2	12-21 21-17 21- 7	1	高原 慶秀 田部井 秀郎
松下 芳朗 田代 昌昭	2	21-13 17-21 21-18	1	帰山 好和 柴崎 行雄

対戦明細は対戦順に関係なく
３０才、４０才、５０才の順に
表示しています。

第47回全日本教職員選手権大会

平成２０年８月５日－８日　茨城県

一般男子シングルス（ＭＳ）

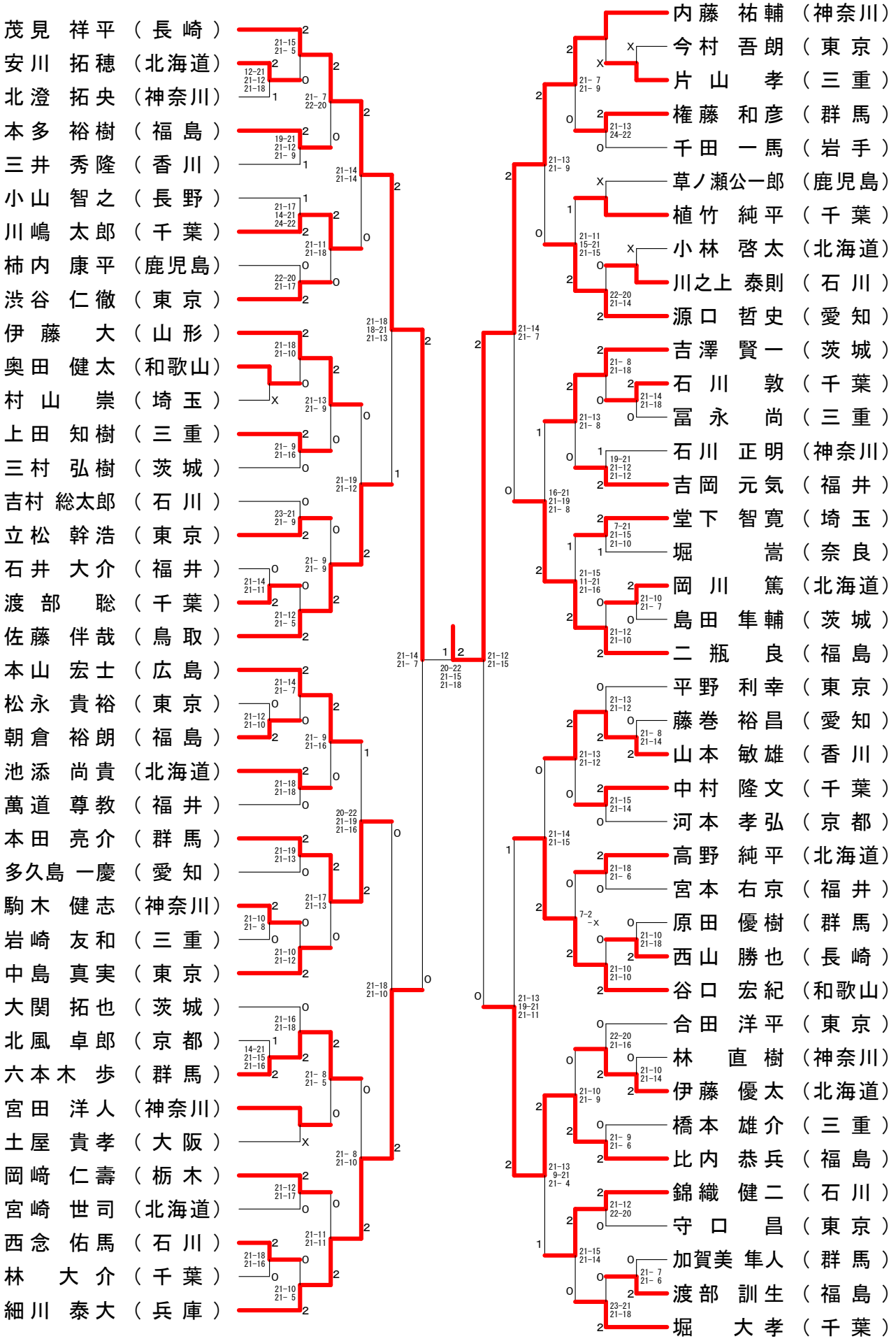

第47回全日本教職員選手権大会

平成２０年８月５日－８日　茨城県

一般男子ダブルス（ＭＤ）

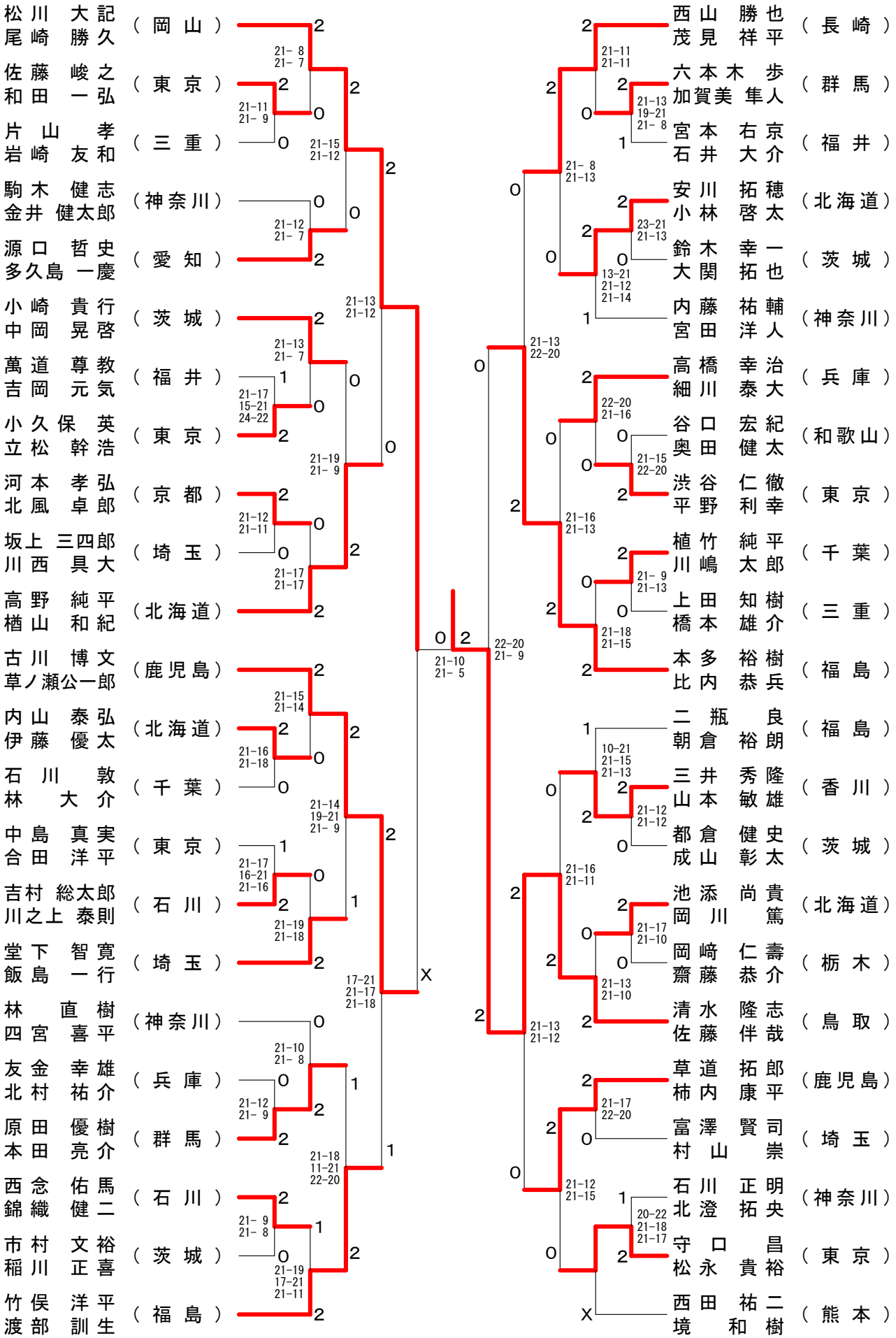

第47回全日本教職員選手権大会

平成２０年８月５日－８日　茨城県

一般女子シングルス（ＷＳ）

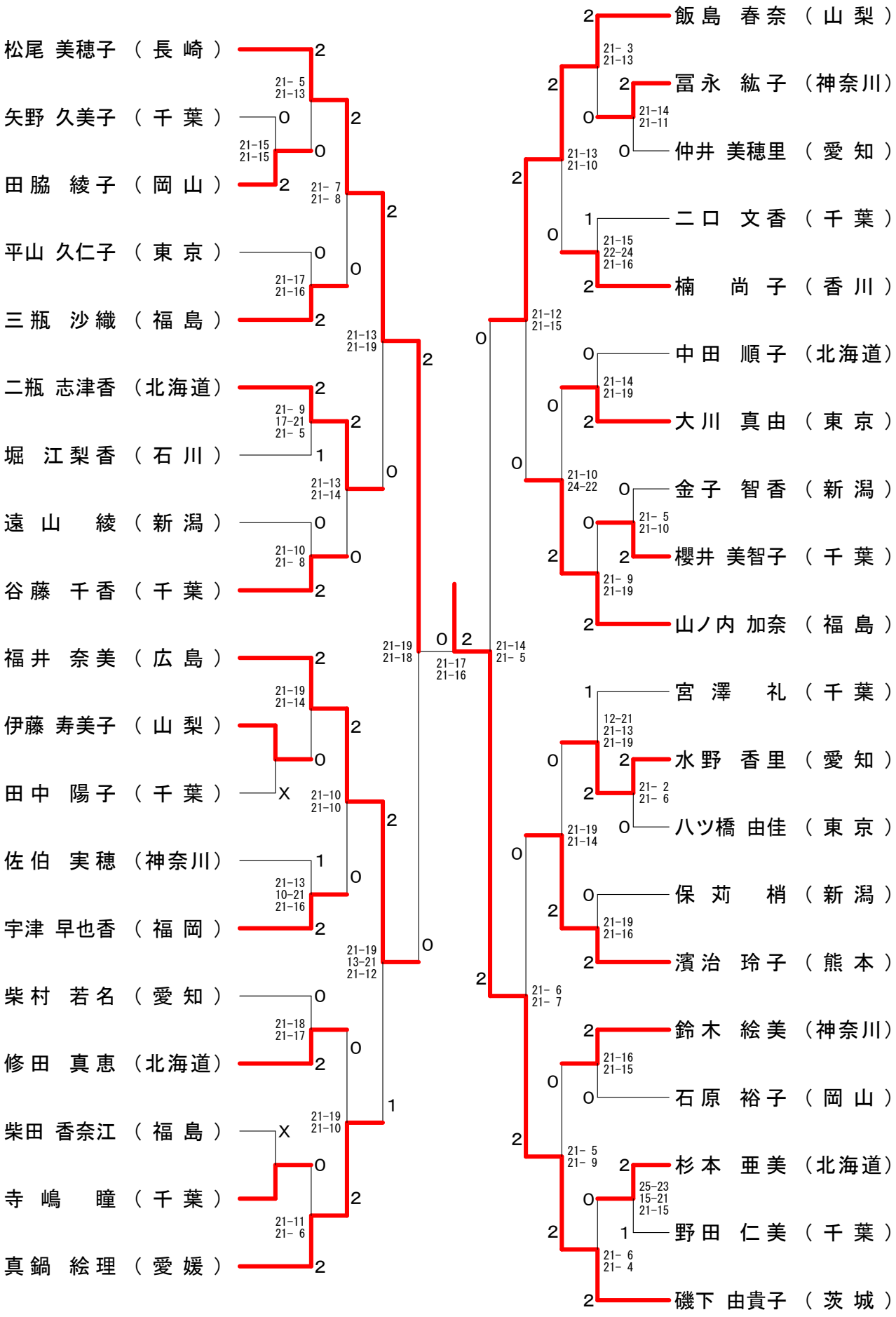

第47回全日本教職員選手権大会

平成２０年８月５日－８日　茨城県

一般女子ダブルス（ＷＤ）

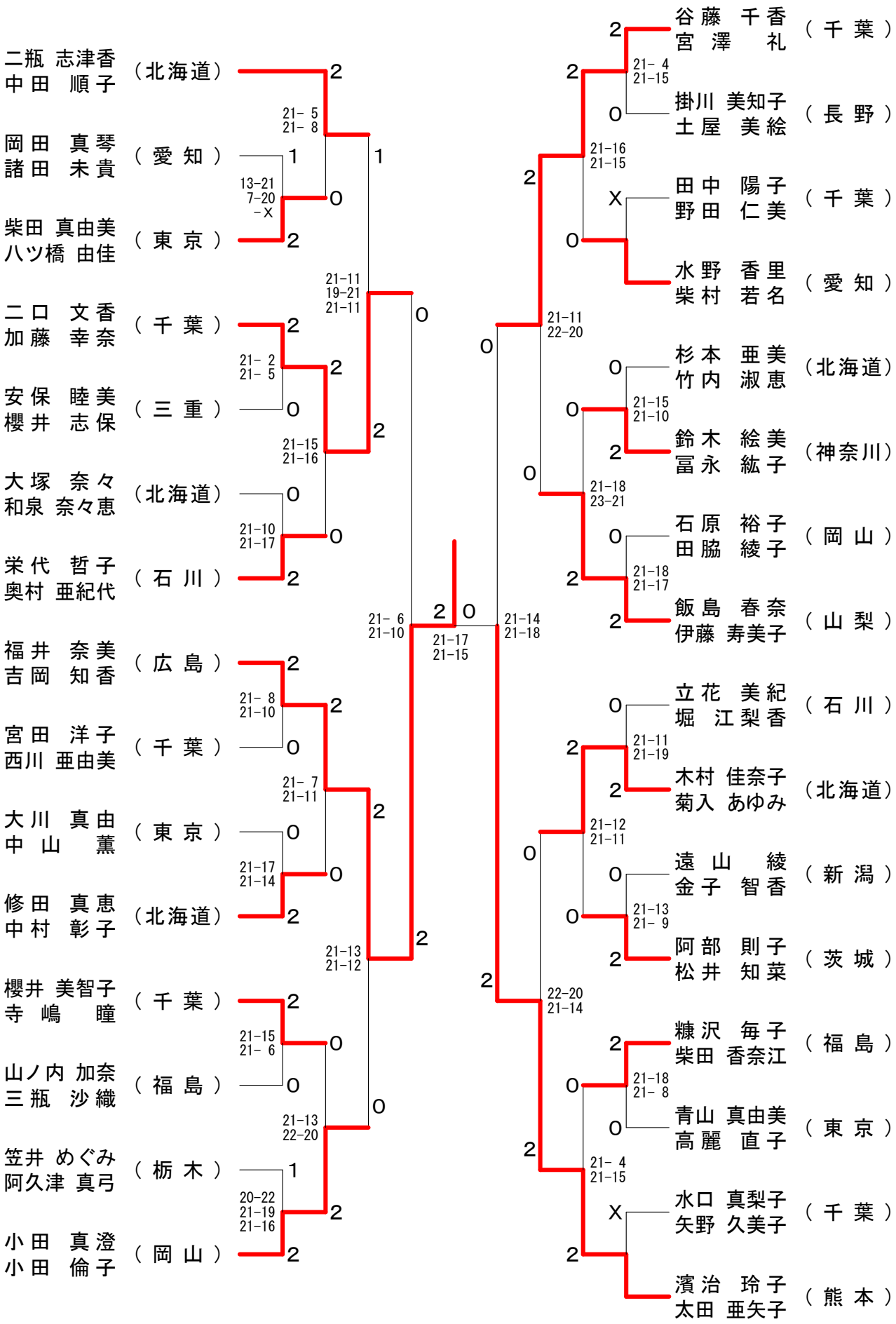

第47回全日本教職員選手権大会

平成２０年８月５日－８日　茨城県

３０歳以上男子シングルス（３０ＭＳ）

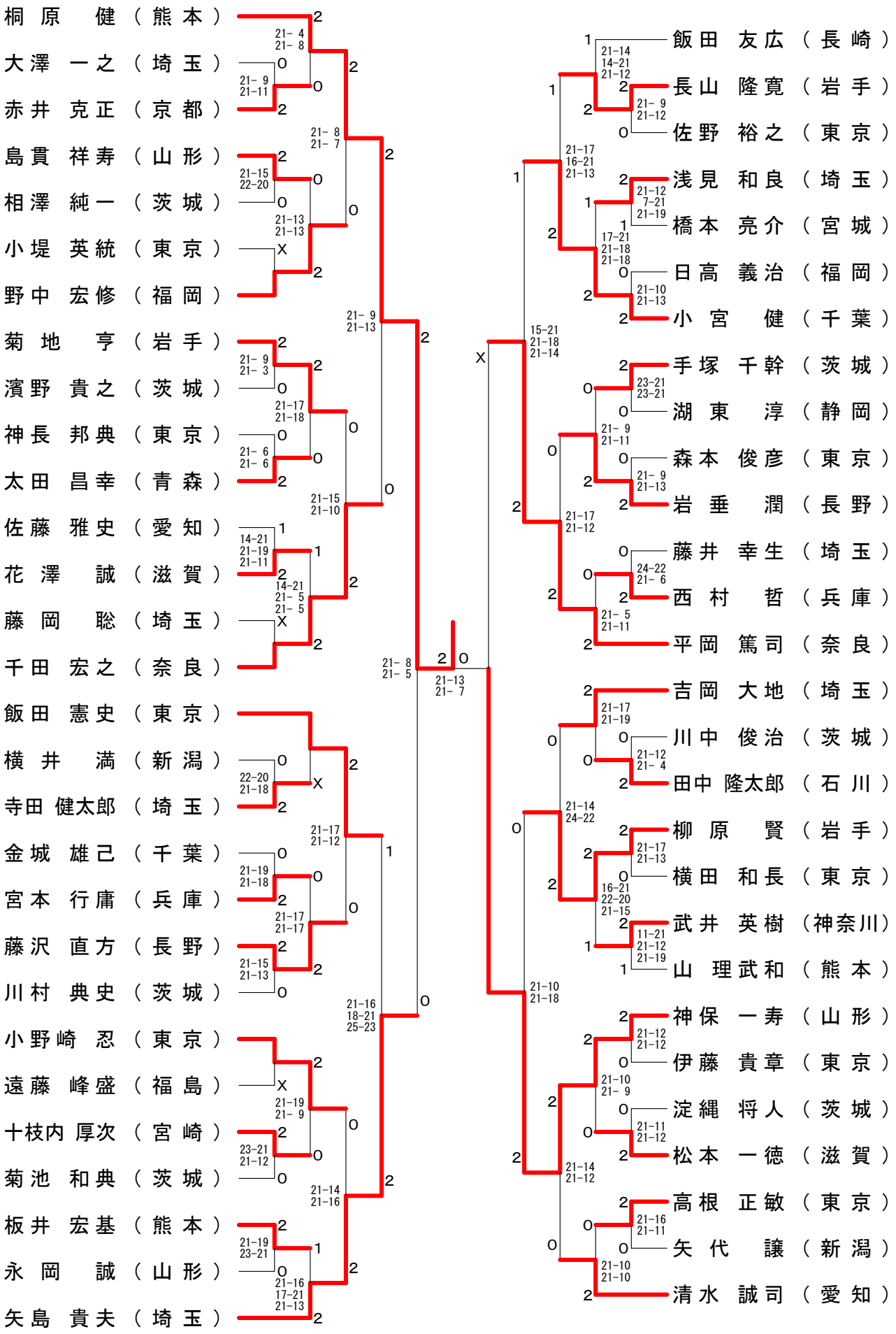

第47回全日本教職員選手権大会

平成２０年８月５日－８日　茨城県

３０歳以上男子ダブルス（３０ＭＤ）

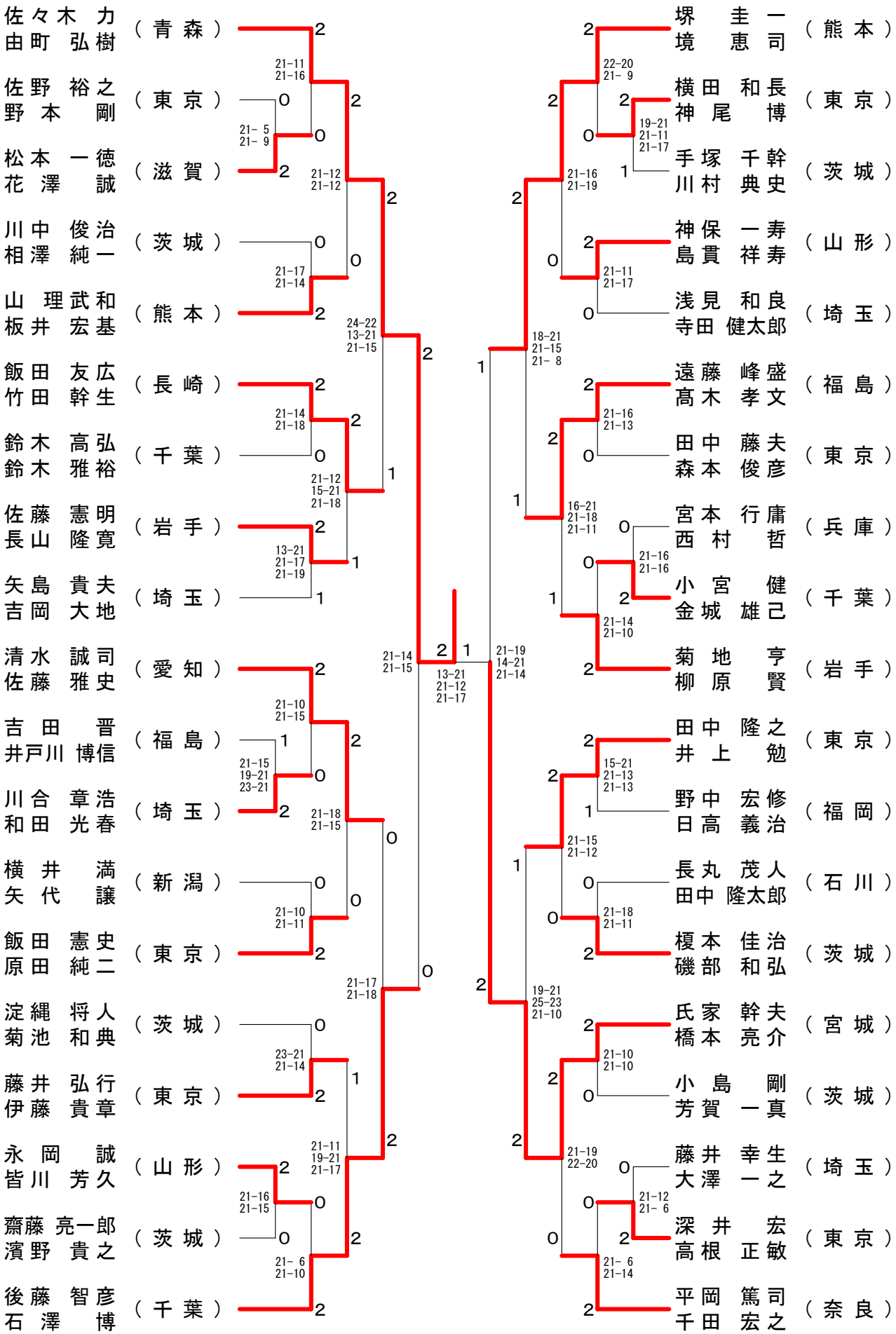

第47回全日本教職員選手権大会

平成２０年８月５日－８日　茨城県

４０歳以上男子シングルス（４０ＭＳ）

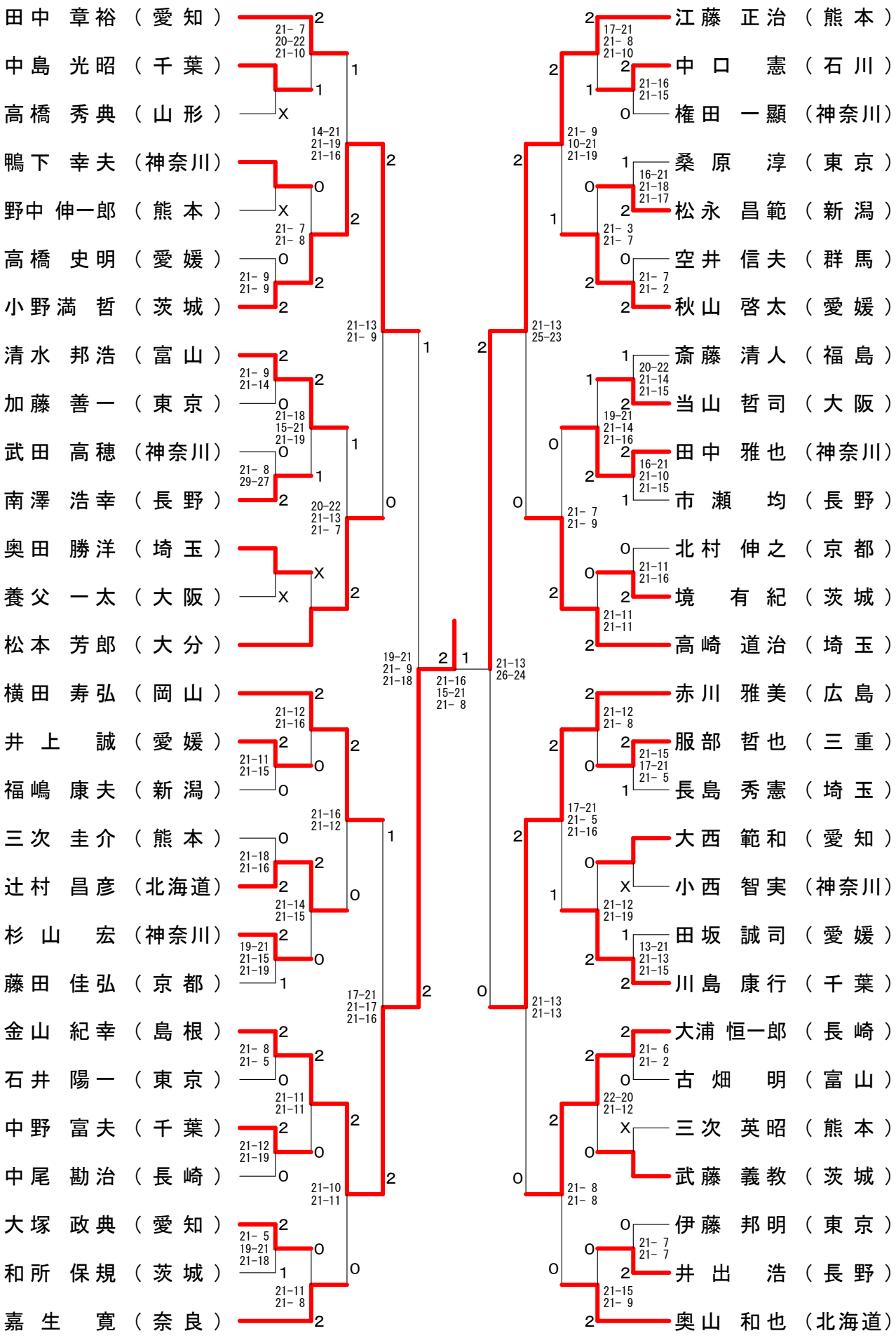

第47回全日本教職員選手権大会

平成２０年８月５日－８日　茨城県

４０歳以上男子ダブルス（４０ＭＤ）

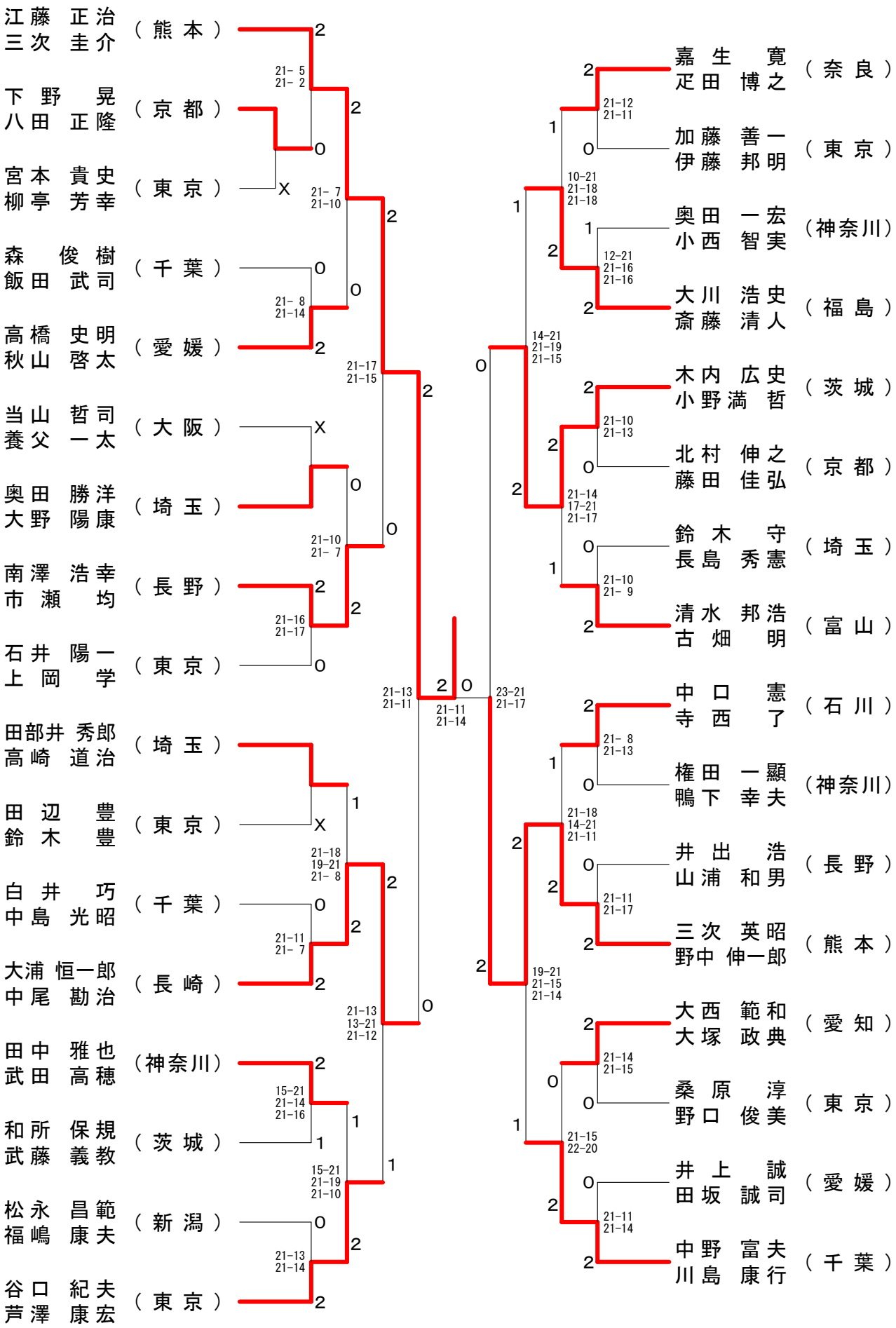

第47回全日本教職員選手権大会

平成２０年８月５日－８日　茨城県

５０歳以上男子シングルス（５０ＭＳ）

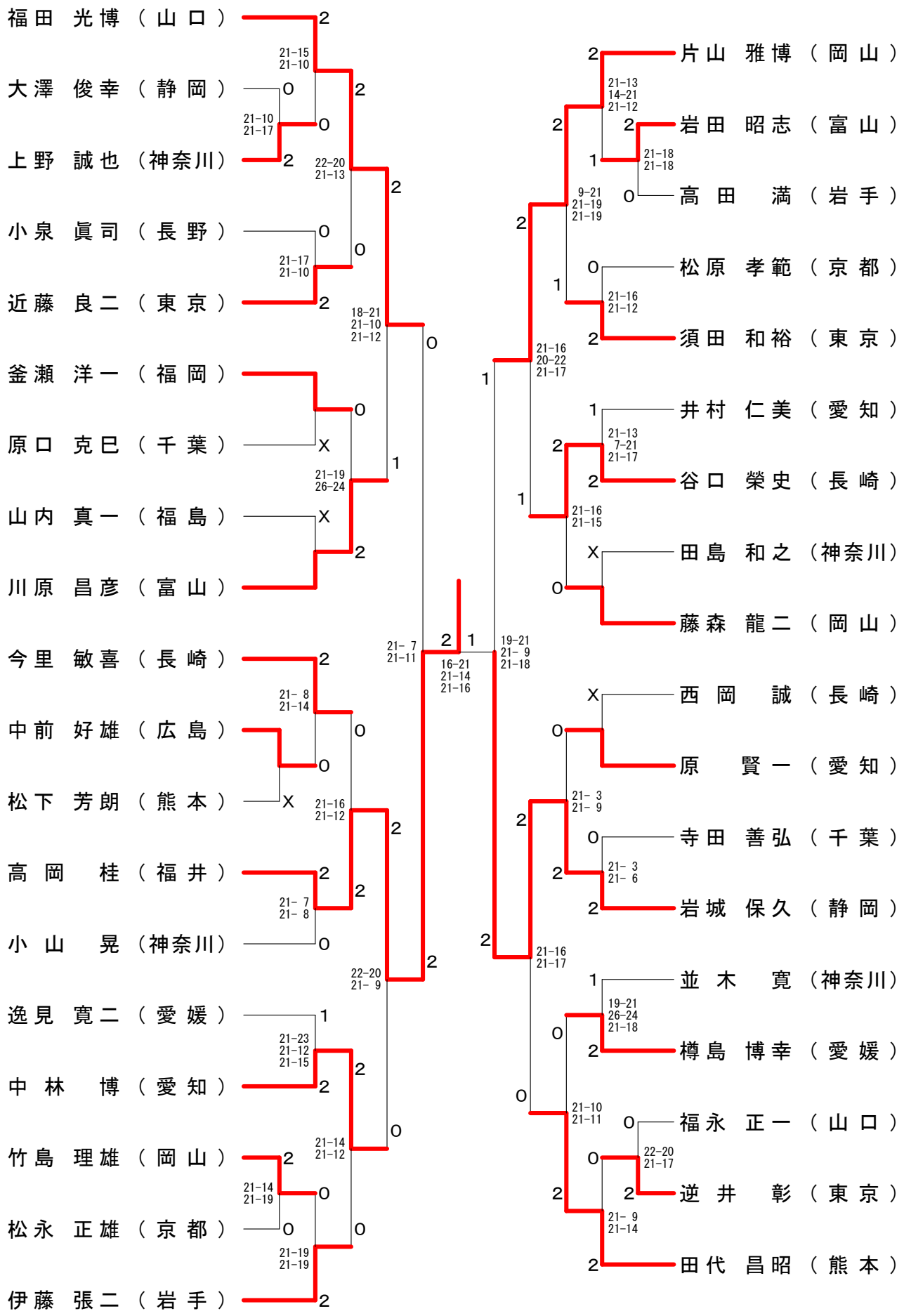

第47回全日本教職員選手権大会

平成２０年８月５日－８日　茨城県

５０歳以上男子ダブルス（５０ＭＤ）

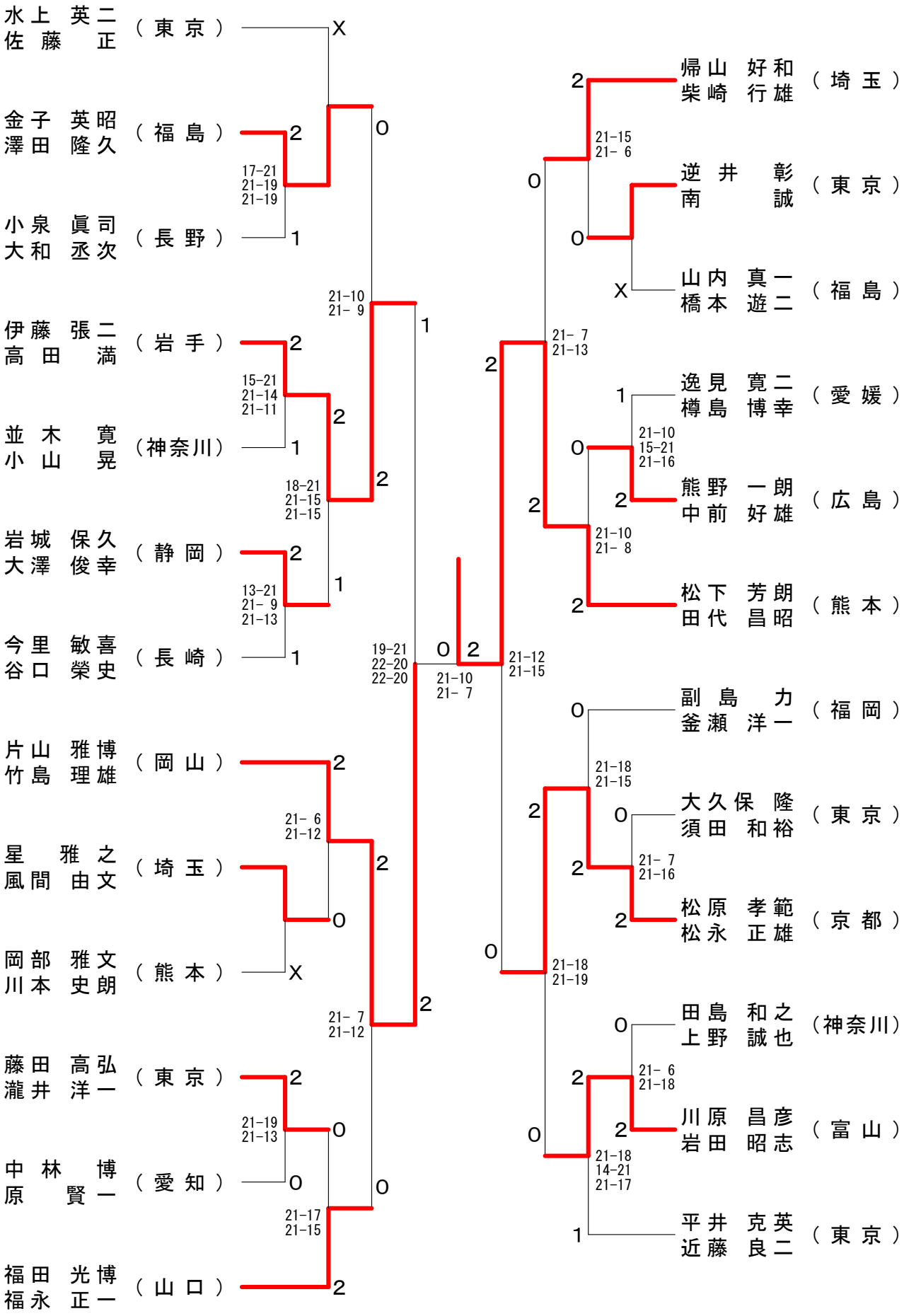

第47回全日本教職員選手権大会

平成２０年８月５日－８日　茨城県

６０歳以上男子シングルス（６０ＭＳ）

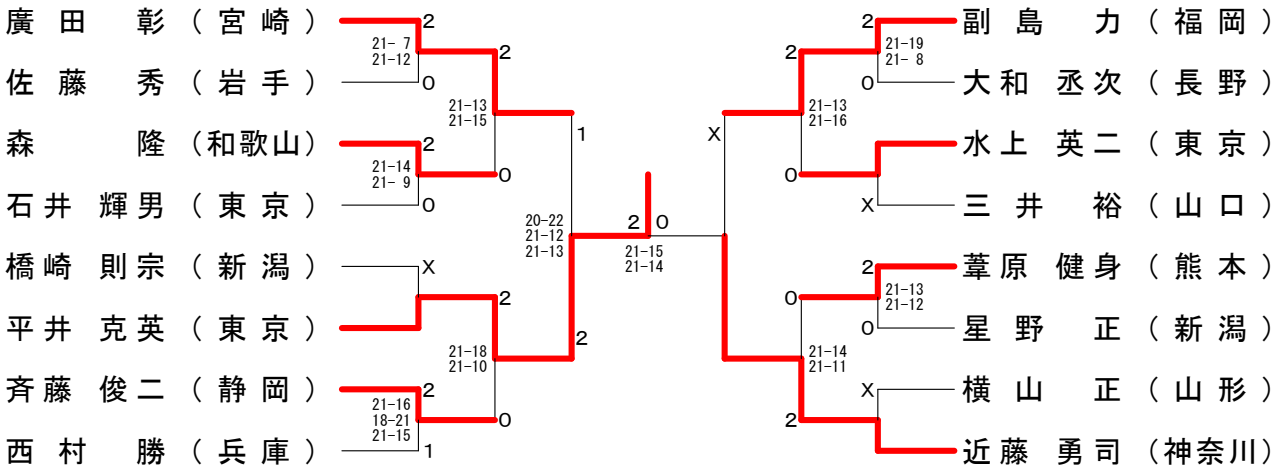

６０歳以上男子ダブルス（６０ＭＤ）

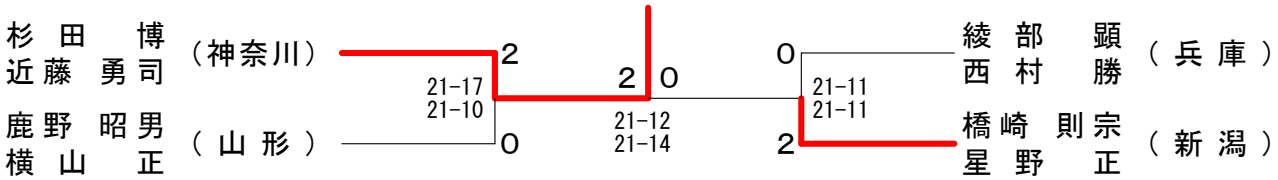

６５歳以上男子シングルス（６５ＭＳ）

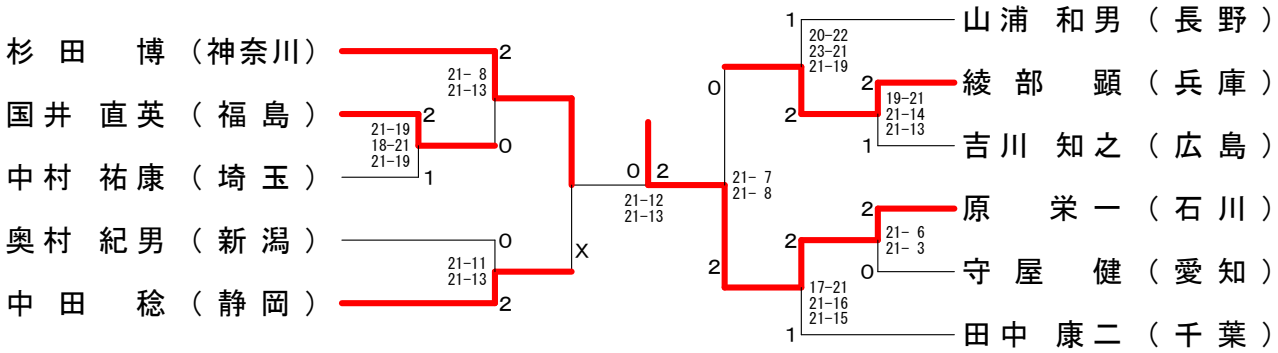

６５歳以上男子ダブルス（６５ＭＤ）

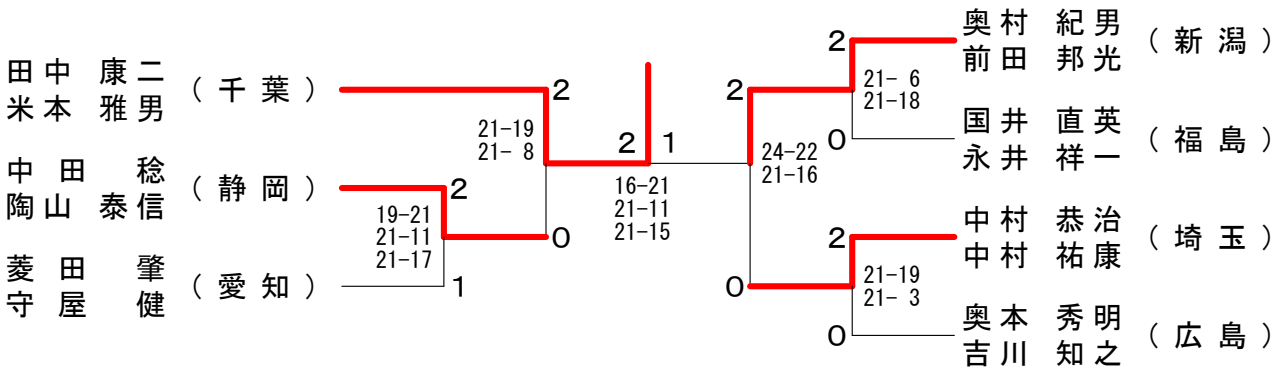

７０歳以上男子シングルス（７０ＭＳ）

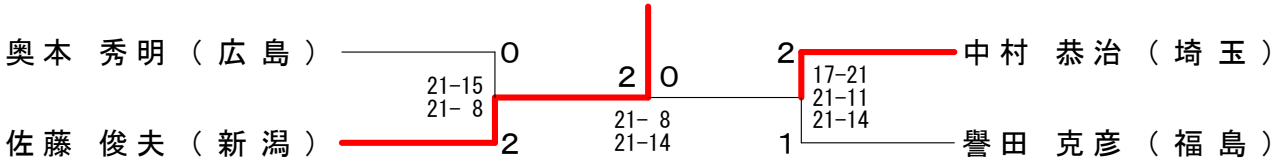

第47回全日本教職員選手権大会

平成２０年８月５日－８日　茨城県

３０歳以上女子シングルス（３０ＷＳ）

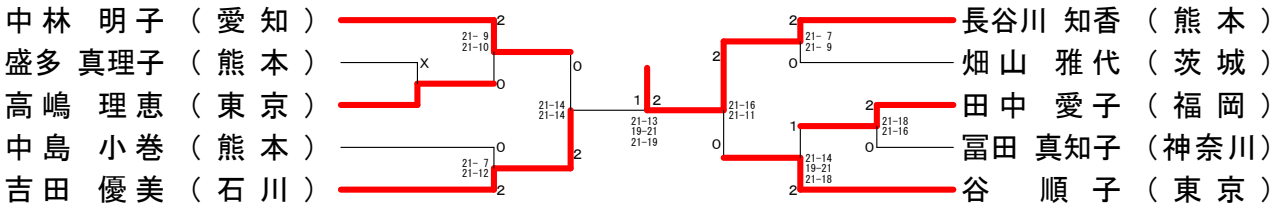

３０歳以上女子ダブルス（３０ＷＤ）

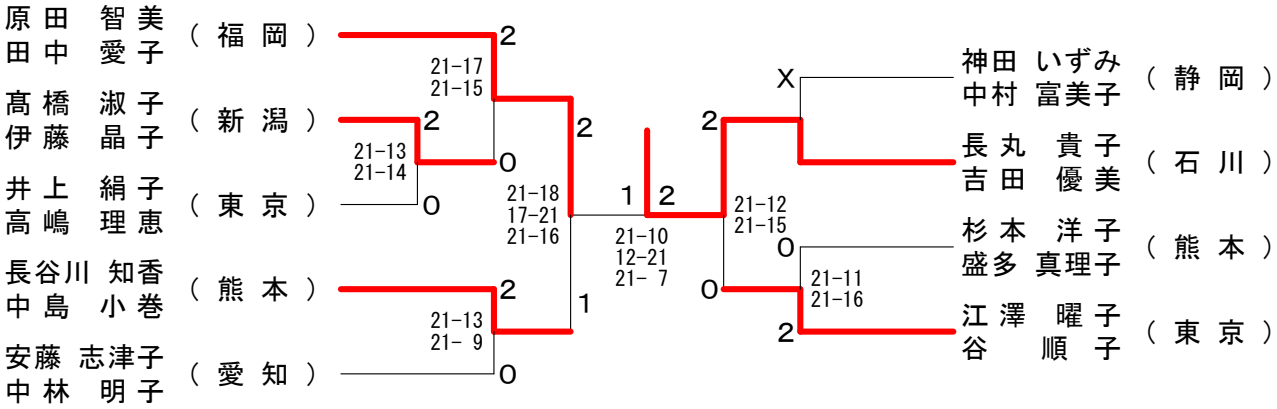

４０歳以上女子シングルス（４０ＷＳ）

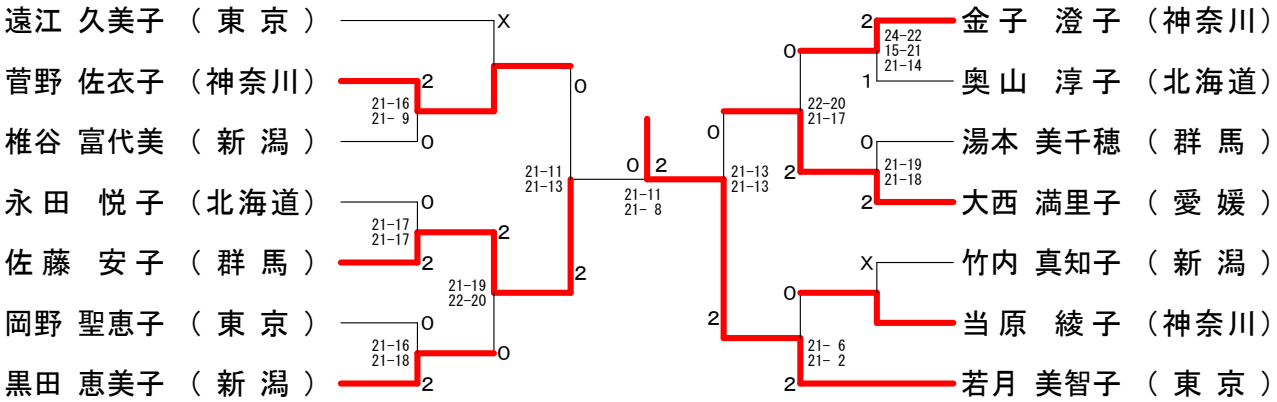

４０歳以上女子ダブルス（４０ＷＤ）

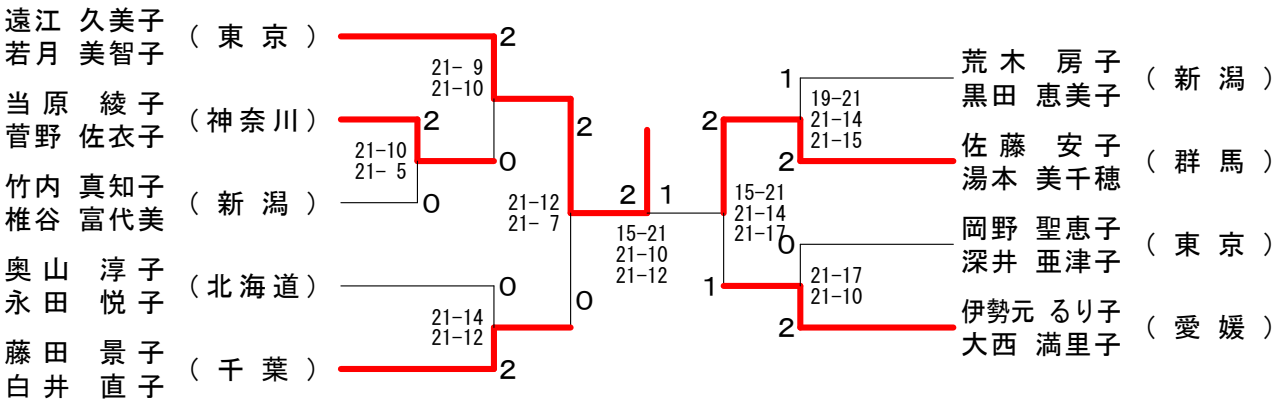

５０歳以上女子シングルス（５０ＷＳ）

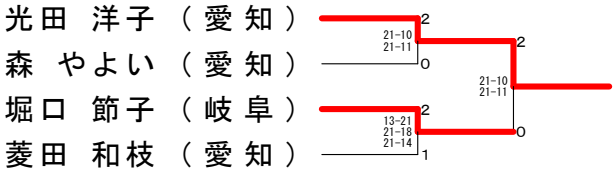
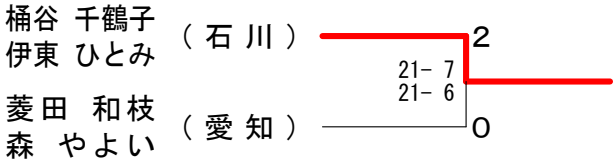
５０歳以上女子ダブルス（５０ＷＤ）