第48回全日本教職員選手権大会　　2009.08.12-14　神戸市立中央体育館・グリーンアリーナ神戸

種　目	優　勝	準優勝	三　位		五　位				参加数
総合	兵庫	東京	神奈川	石川	福島	北海道	千葉	愛知	４２
一般男子団体	福島	千葉	埼玉	茨城	北海道	奈良	東京	神奈川	１７
一般女子団体	石川	香川	兵庫	北海道	岡山	熊本	千葉	神奈川	１２
男子成壮年団体	熊本	福島	岡山	兵庫Ａ	東京	京都	茨城	島根	２０
一般男子単	細川 泰大 (兵庫)	堀 大孝 (千葉)	中村 陽介 (広島)	内藤 祐輔 (神奈川)	二宮 和敬 (香川)	谷口 宏紀 (和歌山)	森田 広貴 (佐賀)	冨澤 賢司 (埼玉)	８８
一般男子複	西田 祐二 八重倉 里史 (福岡)	山﨑 広一 小山 智之 (長野)	松川 大記 尾崎 勝久 (岡山)	高野 純平 楢山 和紀 (北海道)	源口 哲史 多久島 一慶 (愛知)	田村 隆志 古賀 久臣 (福岡)	冨澤 賢司 堂下 智寛 (埼玉)	細川 泰大 横野 智 (兵庫)	５６
一般女子単	伊東 可奈 (石川)	松村 咲希 (香川)	飯島 春奈 (山梨)	磯下 由貴子 (埼玉)	坂上 真紀 (東京)	柴村 若名 (愛知)	宮澤 礼 (千葉)	矢田部 真奈 (兵庫)	４８
一般女子複	清水 寛子 白山 麻衣子 (神奈川)	谷藤 千香 宮澤 礼 (千葉)	松村 咲希 楠 尚子 (香川)	伊藤 寿美子 飯島 春奈 (山梨)	栗岡 晃子 矢田部 真奈 (兵庫)	修田 真恵 中村 彰子 (北海道)	二瓶 志津香 中田 順子 (北海道)	菊入 あゆみ 木村 佳奈子 (北海道)	３５
男子30単	黒石 雅宏 (高知)	中島 真実 (東京)	友金 幸雄 (兵庫)	小賀 元裕 (高知)	吉岡 大地 (埼玉)	岩垂 潤 (長野)	西尾 達也 (岐阜)	清水 誠司 (愛知)	７３
男子30複	川添 周三 小賀 元裕 (高知)	石本 明男 吉田 茂昭 (石川)	友金 幸雄 高橋 幸治 (兵庫)	中原 学 黒石 雅宏 (高知)	上田 伸哉 福留 慶剛 (兵庫)	佐々木 力 由町 弘樹 (青森)	後藤 智彦 石澤 博 (千葉)	清水 誠司 佐藤 雅史 (愛知)	４０
男子40単	金山 紀幸 (島根)	江藤 正治 (熊本)	高崎 道治 (埼玉)	平岡 篤司 (奈良)	秋山 啓太 (愛媛)	千田 宏之 (奈良)	菊地 亨 (岩手)	横田 寿弘 (岡山)	５９
男子40複	平岡 篤司 千田 宏之 (奈良)	斎藤 清人 大川 浩史 (福島)	横田 寿弘 中原 修二 (岡山)	中野 富夫 川島 康行 (千葉)	江藤 正治 三次 圭介 (熊本)	佐藤 浩 林 忠彦 (兵庫)	南澤 浩幸 春原 英朗 (長野)	嘉生 寛 疋田 博之 (奈良)	４１
男子50単	高岡 桂 (福井)	井原 孝夫 (島根)	中林 博 (愛知)	逸見 寛二 (愛媛)	近藤 良二 (東京)	岩城 保久 (静岡)	田代 昌昭 (熊本)	伊藤 張二 (岩手)	４５
男子50複	廣岡 光 高橋 尚夫 (北海道)	松下 芳朗 田代 昌昭 (熊本)	井原 孝夫 日笠 和雄 (島根)	川原 昌彦 岩田 昭志 (富山)	養父 一太 当山 哲司 (大阪)	佐藤 秀 伊藤 張二 (岩手)	熊野 一朗 中前 好雄 (広島)	近藤 良二 佐藤 正 (東京)	３９
男子60単	平井 克英 (東京)	水上 英二 (東京)	藤森 龍二 (岡山)	今里 敏喜 (長崎)	辻村 敏 (長崎)	斉藤 俊仁 (静岡)	佐藤 秀 (岩手)	近藤 勇司 (神奈川)	１４
男子60複	平井 克英 水上 英二 (東京)	石山 隆行 宮田 政拓 (茨城)	杉田 博 近藤 勇司 (神奈川)	橋崎 則宗 星野 正 (新潟)	今里 敏喜 辻村 敏 (長崎)	綾部 顕 西村 勝 (兵庫)			6
男子65単	黒崎 二男 (神奈川)	原 栄一 (石川)	田中 康二 (千葉)	副島 力 (福岡)	綾部 顕 (兵庫)	宮崎 茂樹 (神奈川)	守屋 健 (愛知)	山浦 和男 (長野)	１０
男子65複	黒崎 二男 宮崎 茂樹 (神奈川)	田中 康二 米本 雅男 (千葉)	深栖 久幸 出村 久治 (北海道)	山浦 和男 高須 芳雄 (長野)	中田 稔 陶山 泰信 (静岡)		奥村 紀男 前田 邦光 (新潟)	菱田 肇 守屋 健 (愛知)	7
女子30単	市川 敬美 (群馬)	中林 明子 (愛知)	吉田 優美 (石川)	石原 裕子 (岡山)	谷 順子 (東京)	野中 愛子 (福岡)	関 里枝 (埼玉)	長谷川 知香 (熊本)	２０
女子30複	石原 裕子 小林 陽子 (岡山)	原田 智美 野中 愛子 (福岡)	長丸 貴子 吉田 優美 (石川)	友金 美佐 高橋 美佳 (兵庫)	中林 明子 近藤 小有里 (愛知)	吉永 圭井子 中島 小巻 (熊本)	織田 憂子 西尾 安紀子 (岐阜)	谷 順子 江澤 曜子 (東京)	１６
女子40単	若月 美智子 (東京)	大西 満里子 (愛媛)	奥山 淳子 (北海道)	遠江 久美子 (東京)	伊藤 美香 (北海道)	岡野 恵聖子 (東京)	菅野 佐衣子 (神奈川)	佐藤 安子 (群馬)	１１
女子40複	若月 美智子 遠江 久美子 (東京)	伊勢元 るり子 大西 満里子 (愛媛)	荒木 房子 黒田 恵美子 (新潟)	藤田 景子 白井 直子 (千葉)	安藤 志津子 竹内 ひろみ (愛知)	当原 綾子 菅野 佐衣子 (神奈川)	奥山 淳子 永田 悦子 (北海道)	伊藤 美香 安瀬 れい子 (北海道)	9
男子70単	杉田 博 (神奈川)	佐藤 俊夫 (新潟)	奥本 秀明 (広島)	中田 稔 (静岡)	北野 敬四郎 (大阪)			吉川 知之 (広島)	6
男子70複	吉川 知之 奥本 秀明 (広島)	北野 敬四郎 村上 民夫 (大阪)							2
女子50単	澄川 稔子 (兵庫)	堀口 節子 (岐阜)	光田 洋子 (愛知)	森 やよい (愛知)	菱田 和枝 (愛知)				5
女子50複	桶谷 千鶴子 伊東 ひとみ (石川)	澄川 稔子 永田 悦子 (兵庫)	菱田 和枝 森 やよい (愛知)						3

第48回全日本教職員選手権大会

平成２１年８月１１日　神戸市立中央体育館

一般男子団体（ＭＴ）

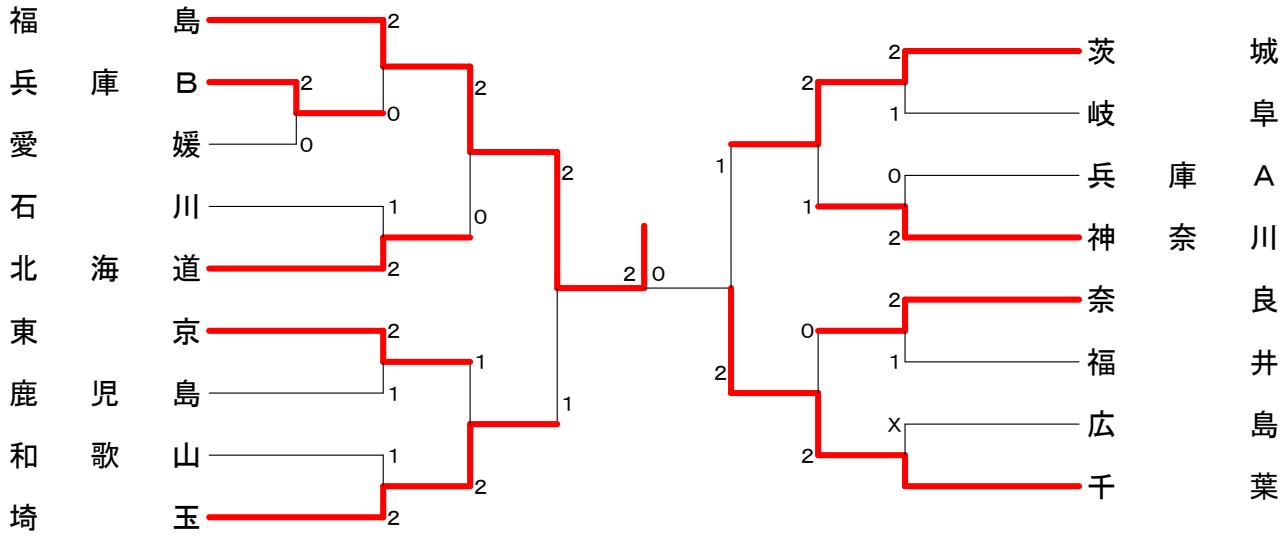

一般女子団体（ＷＴ）

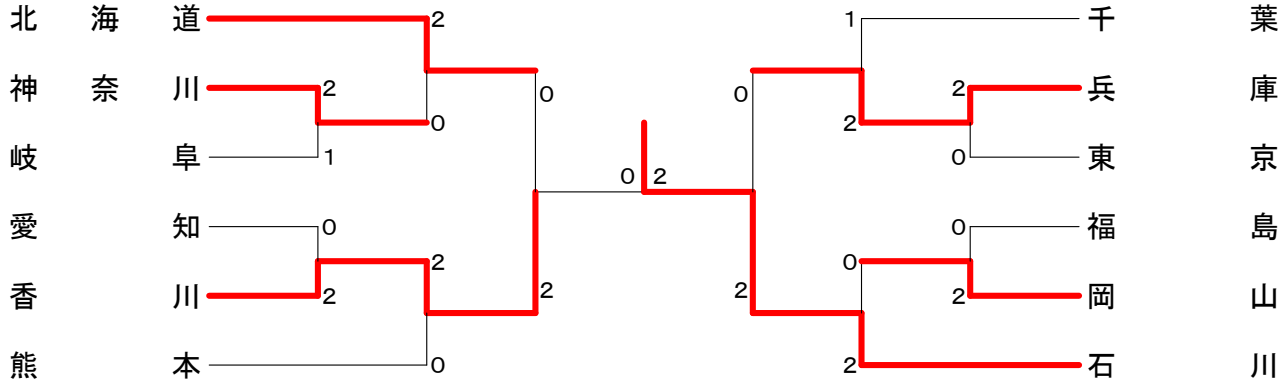

男子成壮年団体（ＯＢＴ）

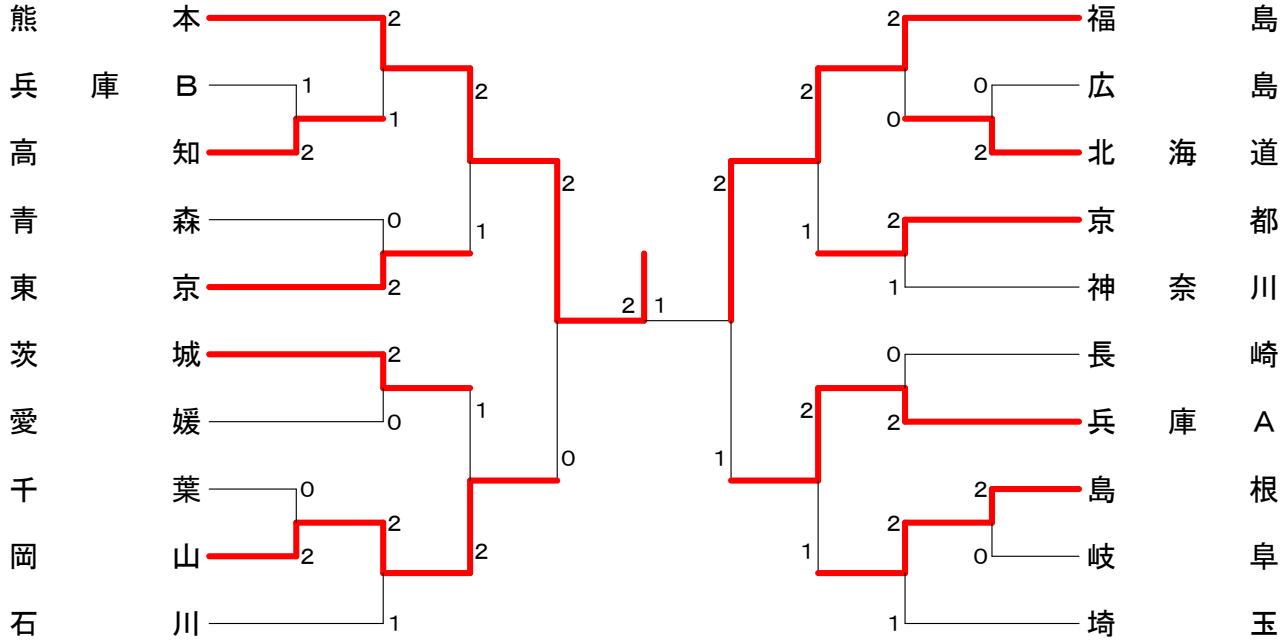

第48回全日本教職員選手権大会　平成２１年８月１１日　神戸市立中央体育館　一般男子団体

試合番号 MT－1

兵庫B 2－0 愛媛

池内 聡史 福留 慶剛	2	21-15 21-15	0	林 大樹 小辻 一幸
谷内 圭介	2	21-14 21-10	0	谷 慎一
孫田 貴成	1	20-22 21-14 20-22	2	矢野 秀和

試合番号 MT－2

福島 2－0 兵庫B

本多 裕樹 富山 和映	2	21-16 21- 7	0	池内 聡史 福留 慶剛
朝倉 裕朗	2	21- 9 21- 7	0	谷内 圭介
二瓶 良				孫田 貴成

試合番号 MT－3

北海道 2－1 石川

上山 敦司 高野 純平	2	21- 6 21- 9	0	西念 佑馬 吉村 総太郎
楢山 和紀	1	21-15 18-21 14-21	2	川之上 泰則
伊藤 優太	2	23-21 19-21 21-15	1	新田 哲也

試合番号 MT－4

東京 2－1 鹿児島

氏井 聡 板橋 佳希	1	17-21 21-19 21-23	2	古川 博文 廉谷 新平
中島 真実	2	21-12 21-19	0	柿内 康平
立松 幹浩	2	21-12 21-16	0	草道 拓郎

試合番号 MT－5

埼玉 2－1 和歌山

坂上 三四郎 川西 具大	0	10-21 15-21	2	山本 慎二 奥田 健太
堂下 智寛	2	14-21 21-12 21-12	1	谷口 宏紀
冨澤 賢司	2	18-21 21- 6 21-12	1	奥山 寛文

試合番号 MT－6

茨城 2－1 岐阜

淀縄 将人 中岡 晃啓	2	21-11 21-12	0	高野 直紀 大蔦 康司
吉澤 賢一	0	8-21 13-21	2	平池 直哉
大塚 公彦	2	21-12 21- 7	0	高橋 悦郎

試合番号 MT－7

神奈川 2－0 兵庫A

升 佑二郎 駒木 健志	2	21-13 19-21 21-17	1	北村 祐介 高橋 太一
内藤 祐輔	2	21- 7 21-14	0	横野 智
川上 泰平	0	11-21 8-21	2	細川 泰大

試合番号 MT－8

奈良 2－1 福井

平岡 篤司 疋田 博之	2	21-12 21-12	0	平井 香充 吉岡 元気
鈴木 崇夫	0	13-21 6-21	2	萬道 尊教
堀 嵩	2	21- 6 21- 7	0	宮本 右京

試合番号 MT－10

福島 2－0 北海道

渡部 訓生 本多 裕樹	2	21-19 21-12	0	楢山 和紀 内山 泰弘
二瓶 良	2	21-11 22-20	0	上山 敦司
朝倉 裕朗				高野 純平

試合番号 MT－11

埼玉 2－1 東京

坂上 三四郎 川西 具大	0	13-21 12-21	2	中島 真実 西島 壮
冨澤 賢司	2	17-21 22-20 21-19	1	高寺 徹
堂下 智寛	2	21- 6 21-14	0	立松 幹浩

試合番号 MT－12

茨城 2－1 神奈川

大塚 公彦 中岡 晃啓	2	21-12 21-12	0	駒木 健志 升 佑二郎
淀縄 将人	0	8-21 7-21	2	内藤 祐輔
吉澤 賢一	2	21-11 21-15	0	川上 泰平

試合番号 MT－13

千葉 2－0 奈良

長嶋 隆一 植竹 純平	2	23-21 21-14	0	平岡 篤司 疋田 博之
牛山 良太	2	13-21 21- 8 21-13	1	千田 宏之
川嶋 太郎				堀 嵩

試合番号 MT－14

福島 2－1 埼玉

渡部 訓生 竹俣 洋平	2	21- 8 21-19	0	坂上 三四郎 川西 具大
朝倉 裕朗	0	18-21 12-21	2	堂下 智寛
本多 裕樹	2	21-10 21-11	0	冨澤 賢司

試合番号 MT－15

千葉 2－1 茨城

長嶋 隆一 鈴木 高弘	0	15-21 15-21	2	大塚 公彦 中岡 晃啓
堀 大孝	2	21- 8 21-11	0	淀縄 将人
川嶋 太郎	2	21-18 14-21 21-16	1	吉澤 賢一

試合番号 MT－16

福島 2－0 千葉

渡部 訓生 二瓶 良	2	18-21 21- 8 21-11	1	長嶋 隆一 植竹 純平
朝倉 裕朗	2	21-19 16-21 21-17	1	川嶋 太郎
本多 裕樹		1-1		堀 大孝

第48回全日本教職員選手権大会　平成２１年８月１１日　神戸市立中央体育館　一般女子団体

試合番号 WT－1

神奈川 2－1 岐阜

佐伯 実穂 金子 澄子	1	19-21 21-15 19-21	2	西尾 安紀子 織田 憂子
金田 安美	2	21- 9 21-12	0	須澤 葵
加藤 祐美	2	21-15 21- 3	0	北口 真衣

試合番号 WT－2

香川 2－0 愛知

橋本 仁美 楠 尚子	2	21-12 21-10	0	中林 明子 近藤 小有里
松村 咲希	2	21- 5 21- 6	0	諸田 未貴
山下 真由	2	21-13 21- 8	0	仲井 美穂里

試合番号 WT－3

兵庫 2－0 東京

高橋 美佳 友金 美佐	2	21- 9 21-13	0	江澤 曜子 大川 真由
矢田部 真奈	2	21-11 21- 6	0	中山 薫
栗岡 晃子	2	21- 6 21-14	0	坂上 真紀

試合番号 WT－4

岡山 2－0 福島

小田 真澄 小田 倫子	2	21-13 21-13	0	糠沢 毎子 柴田 香奈江
田脇 綾子	2	18-21 21-10 21-14	1	渡辺 絵梨子
田淵 芳美	0	13-21 16-21	2	山ノ内 加奈

試合番号 WT－5

北海道 2－0 神奈川

中村 彰子 中田 順子	2	21-16 21-17	0	金田 安美 佐伯 実穂
二瓶 志津香	2	22-20 21-13	0	加藤 祐美
修田 真恵	2	10-21 21- 8 21-11	1	深澤 麻由美

試合番号 WT－6

香川 2－0 熊本

橋本 仁美 楠 尚子	2	21-13 21-11	0	中島 小巻 吉永 圭井子
松村 咲希	2	21- 5 21-12	0	岩原 由子
山下 真由	2	20-22 21-14 21-17	1	田口 鮎美

試合番号 WT－7

兵庫 2－1 千葉

高橋 美佳 友金 美佐	1	28-30 21-13 14-21	2	加藤 幸奈 櫻井 美智子
矢田部 真奈	2	21-19 21- 7	0	宮澤 礼
栗岡 晃子	2	21- 9 9-21 21-18	1	谷藤 千香

試合番号 WT－8

石川 2－0 岡山

栄代 哲子 奥村 亜紀代	2	21-12 21-14	0	田脇 綾子 田淵 芳美
伊東 可奈	2	21- 6 21- 6	0	小田 真澄
山下 祐美子				小田 倫子

試合番号 WT－9

香川 2－0 北海道

橋本 仁美 楠 尚子	2	21-10 14-21 21-15	1	中村 彰子 中田 順子
松村 咲希	2	21- 7 24-22	0	二瓶 志津香
山下 真由				修田 真恵

試合番号 WT－10

石川 2－0 兵庫

栄代 哲子 奥村 亜紀代	2	21-11 21-19	0	栗岡 晃子 矢田部 真奈
山下 祐美子	2	21-17 21-17	0	高橋 美佳
伊東 可奈				友金 美佐

試合番号 WT－11

石川 2－0 香川

栄代 哲子 奥村 亜紀代	2	21-16 21-15	0	橋本 仁美 楠 尚子
伊東 可奈	2	21- 5 21- 9	0	山下 真由
山下 祐美子				松村 咲希

第48回全日本教職員選手権大会　平成２１年８月１１日　神戸市立中央体育館　男子成壮年団体

試合番号 OBT－1

高知	2－1	兵庫B		
久保 学	0	10-21	2	佐野 徹哉
黒瀬 雅彦		17-21		大多 正昭
近安 良一	2	20-17x	0	仲 日出男
桑名 功		-x		大江 将史
中原 学	2	21-17	0	矢田部 浩一
黒石 雅宏		21-12		岡 敏行

試合番号 OBT－2

岡山	2－0	千葉		
片山 雅博	2	21- 9	0	田中 康二
竹島 理雄		21- 7		米本 雅男
横田 寿弘	2	21-18	0	中野 富夫
中原 修二		21-18		川島 康行
片岡 光	0	5-21	2	後藤 智彦
藤森 龍二		12-21		石澤 博

試合番号 OBT－3

北海道	2－0	広島		
廣岡 光	2	21-10	0	熊野 一朗
高橋 尚夫		21- 9		中前 好雄
寺岡 努	2	21-19	1	森政 和弘
青木 弘行		19-21		平木 台二郎
		21-19		
高橋 弾	2	21-11	0	久田 和典
松尾 必勝		21-18		冨永 克典

試合番号 OBT－4

島根	2－0	岐阜		
井原 孝夫	2	21-11	0	江崎 司朗
日笠 和雄		21- 8		松田 憲和
住久 伸之	2	24-22	0	横尾 宣幸
金山 紀幸		21-15		白藤 逸利
青木 聡	0	19-21	2	西尾 達也
森脇 淳志		19-21		古谷 卓也

試合番号 OBT－5

熊本	2－1	高知		
江藤 正治	2	21- 9	0	近安 良一
三次 圭介		21- 4		岸本 誠一
板井 宏基	0	13-21	2	川添 周三
山 理武和		12-21		小賀 元裕
田代 昌昭	2	21-11	0	久保 学
松下 芳朗		21- 3		黒瀬 雅彦

試合番号 OBT－6

東京	2－0	青森		
関根 忠	2	21-16	0	佐々木 力
谷口 紀夫		21-18		八島 隆朗
合田 洋平	2	21-13	0	野呂 尚司
飯田 憲史		21-10		太田 昌幸
平井 克英	2	21-12	1	加福 孝二
MC.佐藤 正		18-21		小山 年之
		21-13		

試合番号 OBT－7

茨城	2－0	愛媛		
木内 広史	2	21-13	0	井上 誠
石山 隆行		21-17		高橋 史明
大橋 雅道	2	21- 4	0	秋山 啓太
小崎 貴之		21- 8		埴生 隆志
緒方 和也	0	14-21	2	逸見 寛二
山口 清		23-25		樽島 博幸

試合番号 OBT－8

岡山	2－1	石川		
横田 寿弘	2	21-15	0	長丸 茂人
中原 修二		21-14		寺西 了
片岡 光	0	8-21	2	石本 明男
藤森 龍二		6-21		吉田 茂昭
片山 雅博	2	16-21	1	藤田 哲
竹島 理雄		21-11		丹野 博
		21-19		

試合番号 OBT－9

福島	2－0	北海道		
大川 浩史	2	21-19	0	奥山 和也
斎藤 清人		21-15		青木 弘行
高木 孝文	2	21-14	0	高橋 弾
遠藤 峰盛		21-16		松尾 必勝
金子 英昭				高橋 尚夫
山内 真一				廣岡 光

試合番号 OBT－10

京都	2－1	神奈川		
下野 晃	2	21-17	0	田中 一也
高平 秀揮		21-17		上野 誠也
林 文康	0	11-21	2	林 直樹
北村 伸之		21-23		武井 英樹
松永 正雄	2	21-17	0	並木 寛
松原 孝範		21- 8		小山 晃

試合番号 OBT－11

兵庫A	2－0	長崎		
佐藤 浩	2	21- 6	0	長橋 幸男
林 忠彦		21-14		今里 敏喜
友金 幸雄	2	14-21	1	飯田 友広
寺町 彰浩		22-20		古山 裕章
		21-15		
大西 正明	0	11-21	2	谷口 榮史
赤松 茂		15-21		西岡 誠

試合番号 OBT－12

島根	2－1	埼玉		
住久 伸之	2	21- 9	1	田部井 秀郎
金山 紀幸		22-24		高崎 道治
		21-17		
青木 聡	0	16-21	2	矢島 貴夫
森脇 淳志		9-21		吉岡 大地
井原 孝夫	2	21-18	0	帰山 好和
日笠 和雄		21-14		風間 由文

試合番号 OBT－13

熊本	2－1	東京		
板井 宏基	0	19-21	2	合田 洋平
山 理武和		17-21		飯田 憲史
田代 昌昭	2	17-21	1	平井 克英
松下 芳朗		21-19		落合 久夫
		21-13		
江藤 正治	2	21-23	1	芦澤 康宏
三次 圭介		21-16		谷口 紀夫
		21-19		

試合番号 OBT－14

岡山	2－1	茨城		
片岡 光	0	7-21	2	大橋 雅道
藤森 龍二		11-21		小崎 貴之
片山 雅博	2	21-15	0	緒方 和也
竹島 理雄		21-17		山口 清
横田 寿弘	2	21- 8	0	木内 広史
中原 修二		21-15		宮田 政拓

試合番号 OBT－15

福島	2－1	京都		
遠藤 峰盛	2	21- 6	0	一ノ瀬 暢之
高木 孝文		21- 6		八田 正隆
金子 英昭	0	18-21	2	松永 正雄
山内 真一		20-22		松原 孝範
斎藤 清人	2	21-17	0	高平 秀揮
大川 浩史		21-11		下野 晃

第48回全日本教職員選手権大会　平成２１年８月１１日　神戸市立中央体育館　男子成壮年団体

試合番号 OBT-16

兵庫Ａ			島根
友金 幸雄 寺町 彰浩	2	21-14 21-17	0	青木 聡 森脇 淳志
赤松 茂 大西 正明	0	8-21 13-21	2	井原 孝夫 日笠 和雄
佐藤 浩 林 忠彦	2	21-11 21-10	0	住久 伸之 金山 紀幸

2－1

試合番号 OBT-17

熊本			岡山
田代 昌昭 松下 芳朗	2	21-13 21-16	0	片山 雅博 竹島 理雄
江藤 正治 三次 圭介	2	26-24 21-16	0	横田 寿弘 中原 修二
板井 宏基 山 理武和				片岡 光 藤森 龍二

2－0

試合番号 OBT-18

福島			兵庫Ａ
金子 英昭 山内 真一	2	21-18 23-21	0	赤松 茂 大西 正明
斎藤 清人 大川 浩史	0	17-21 16-21	2	佐藤 浩 林 忠彦
高木 孝文 遠藤 峰盛	2	21-13 19-21 21- 9	1	友金 幸雄 寺町 彰浩

2－1

試合番号 OBT-19

熊本			福島
江藤 正治 三次 圭介	2	21-18 21-16	0	斎藤 清人 大川 浩史
板井 宏基 山 理武和	0	10-21 12-21	2	高木 孝文 遠藤 峰盛
田代 昌昭 松下 芳朗	2	21- 3 21- 6	0	金子 英昭 山内 真一

2－1

第48回全日本教職員選手権大会

平成２１年８月１２日－１４日　神戸市立中央体育館・グリーンアリーナ神戸

一般男子単（ＭＳ）

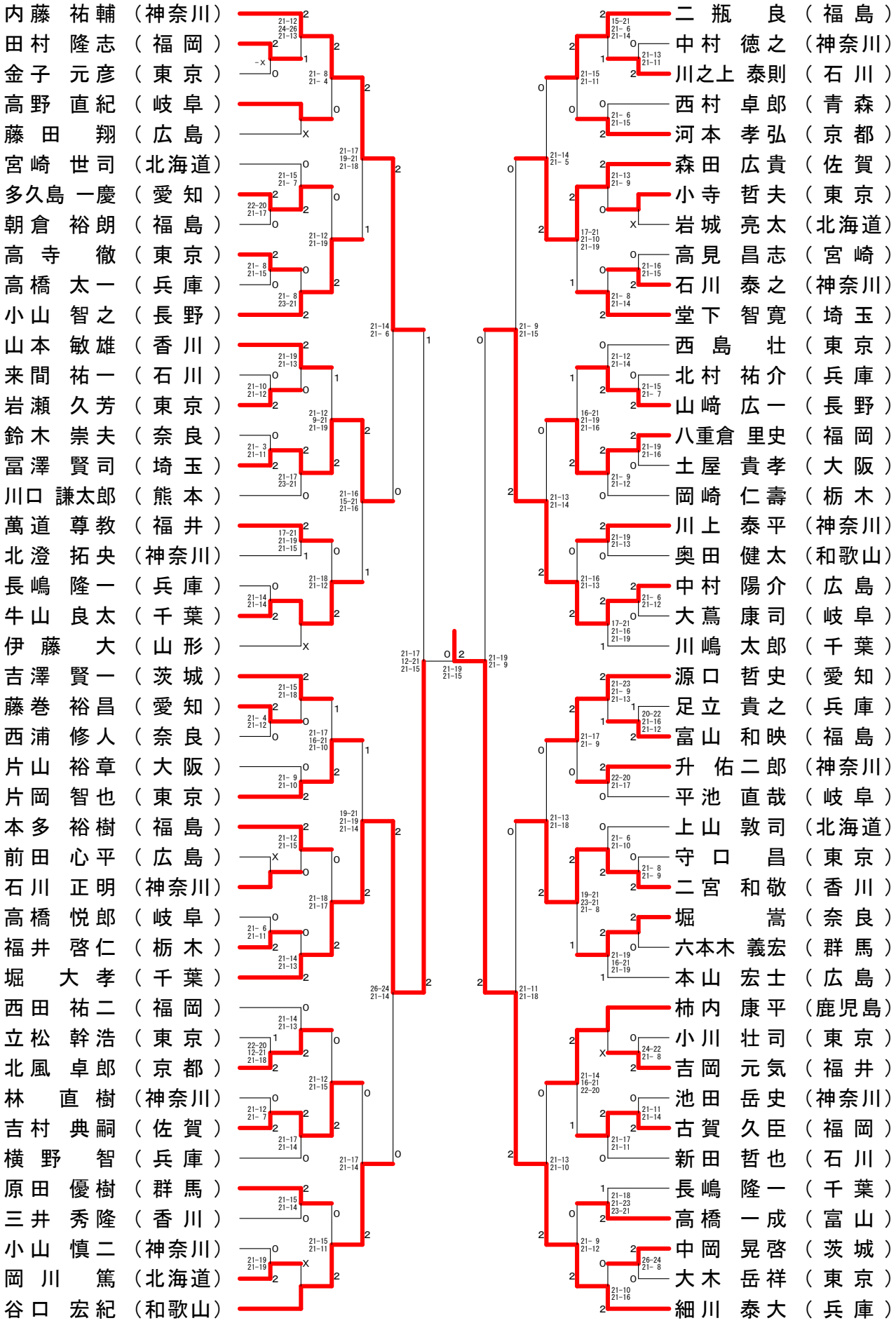

第48回全日本教職員選手権大会

平成２１年８月１２日－１４日　神戸市立中央体育館・グリーンアリーナ神戸

一般男子複（ＭＤ）

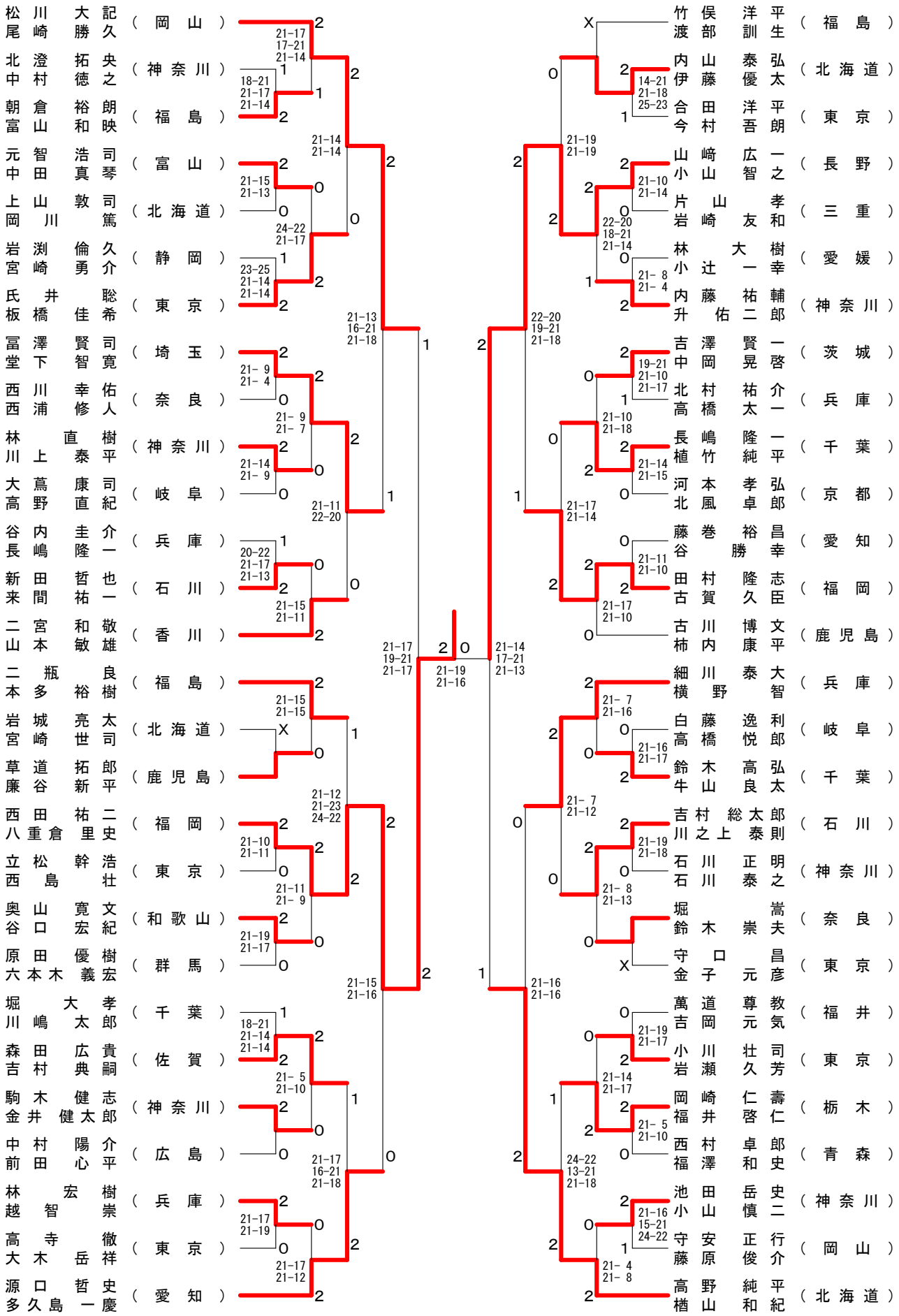

第48回全日本教職員選手権大会

平成２１年８月１２日－１４日　神戸市立中央体育館・グリーンアリーナ神戸

一般女子単（ＷＳ）

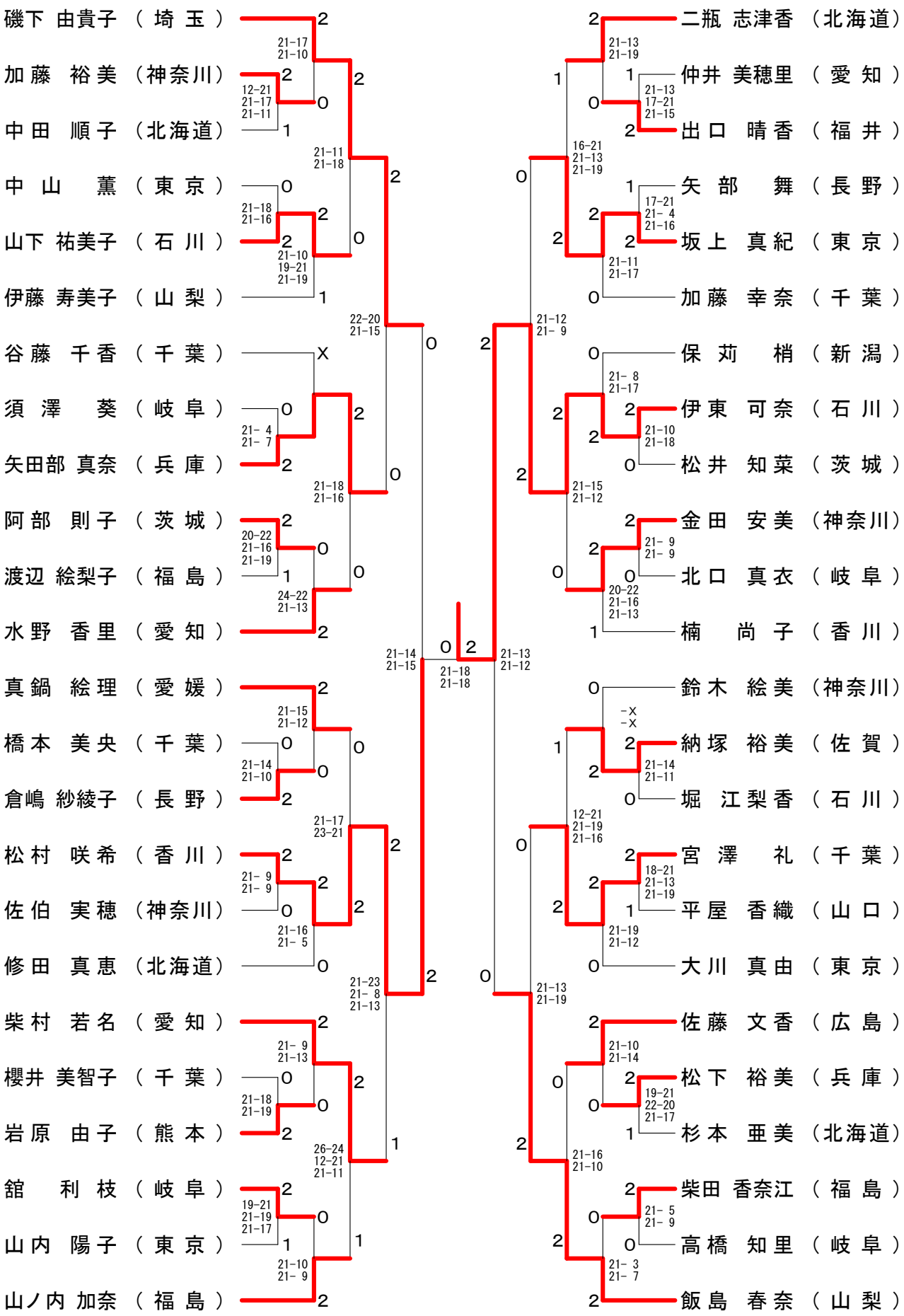

第48回全日本教職員選手権大会

平成２１年８月１２日－１４日　神戸市立中央体育館・グリーンアリーナ神戸

一般女子複（ＷＤ）

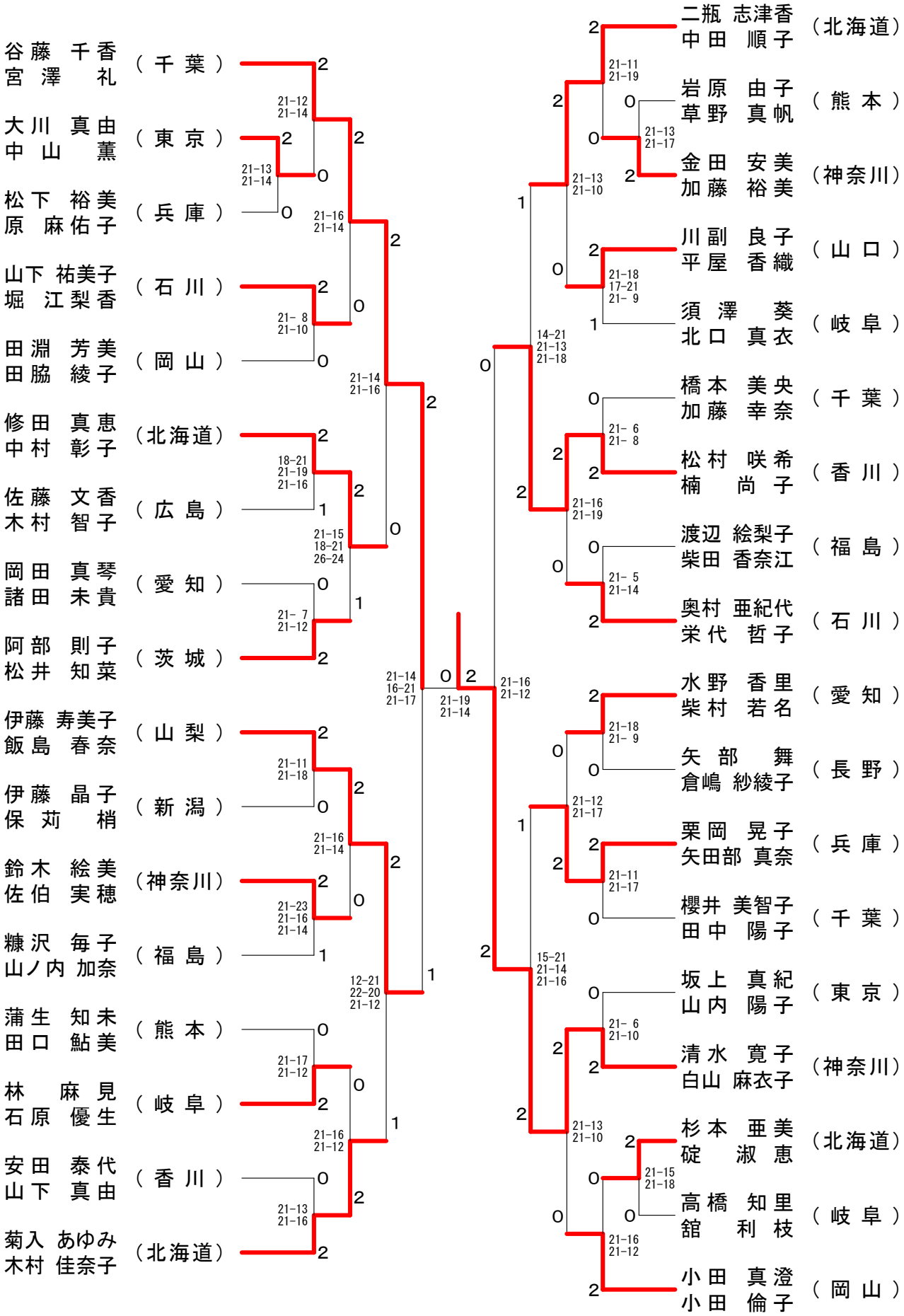

第48回全日本教職員選手権大会

平成２１年８月１２日－１４日　神戸市立中央体育館・グリーンアリーナ神戸

男子30歳以上単（３０ＭＳ）

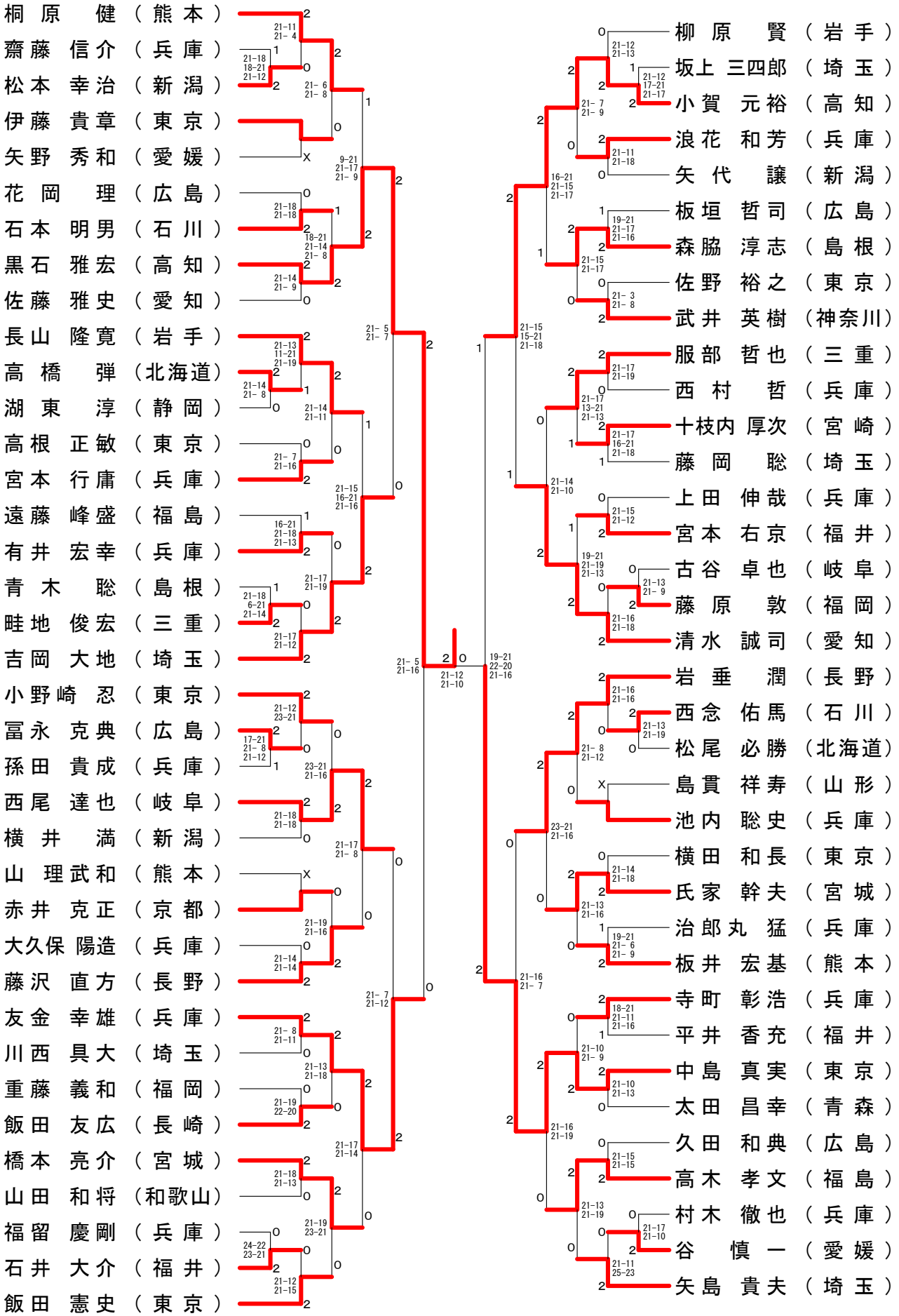

第48回全日本教職員選手権大会

平成２１年８月１２日－１４日　神戸市立中央体育館・グリーンアリーナ神戸

男子30歳以上複（３０ＭＤ）

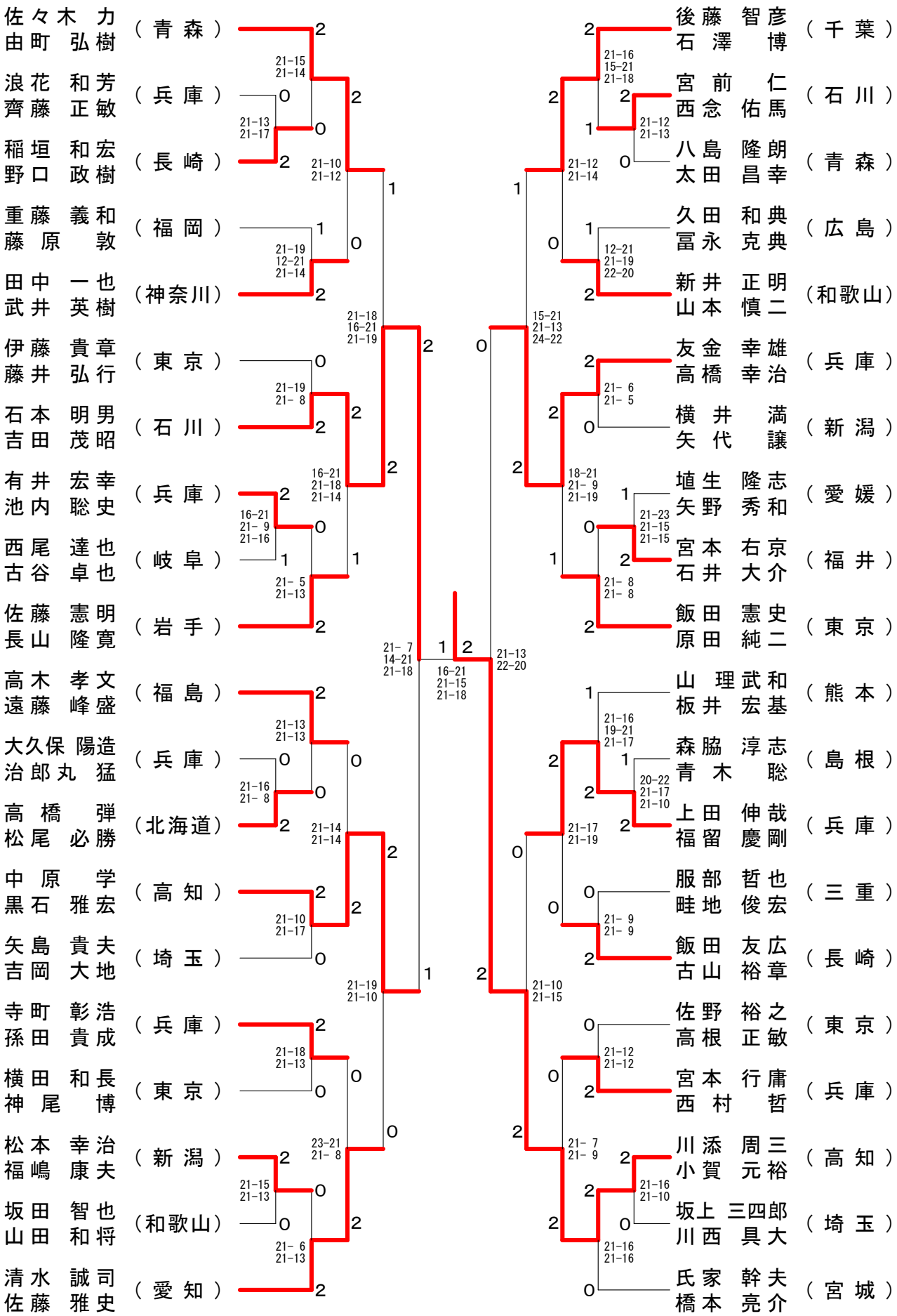

第48回全日本教職員選手権大会

平成２１年８月１２日－１４日　神戸市立中央体育館・グリーンアリーナ神戸

男子40歳以上単（４０ＭＳ）

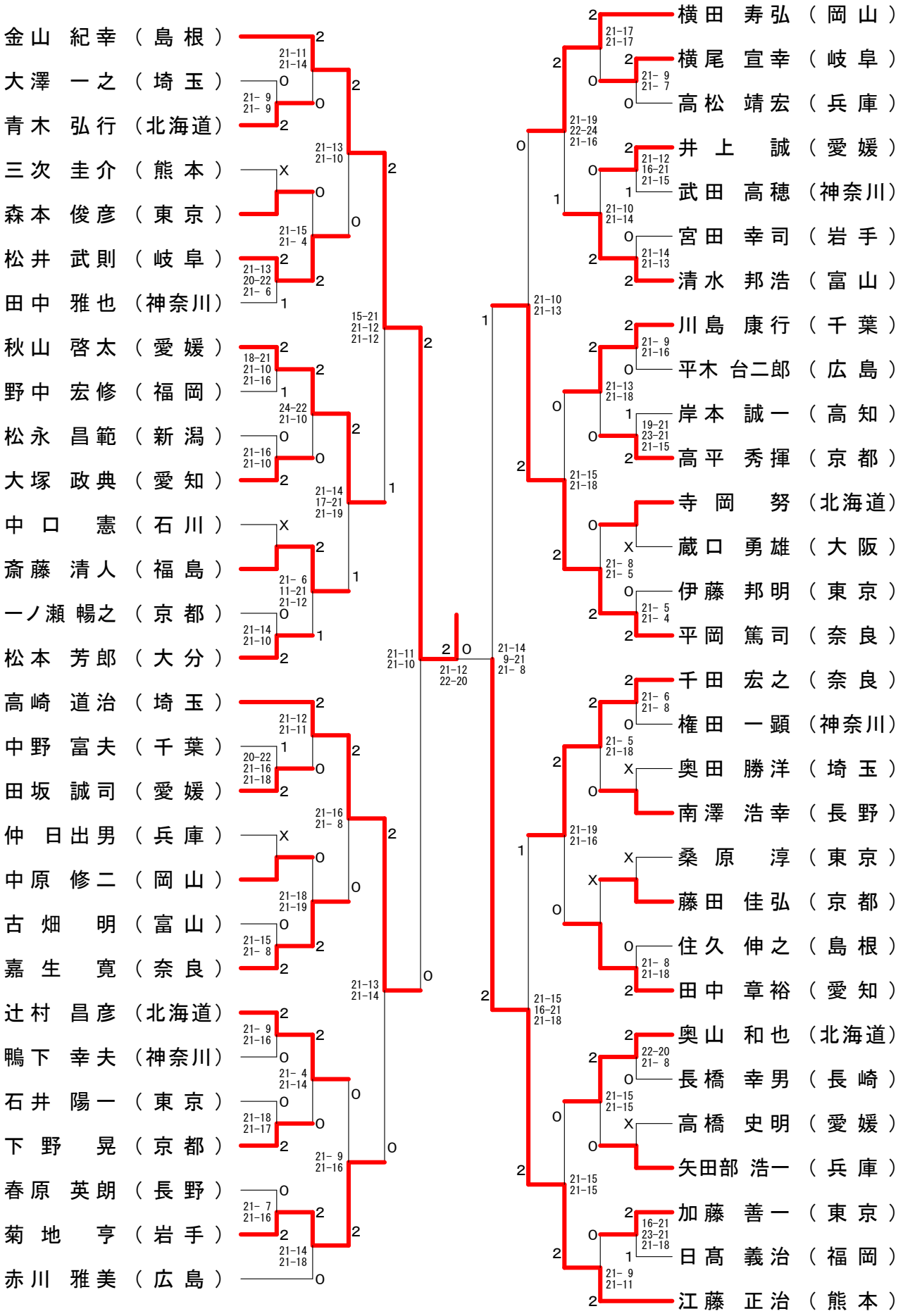

第48回全日本教職員選手権大会

平成２１年８月１２日－１４日　神戸市立中央体育館・グリーンアリーナ神戸

男子40歳以上複（４０ＭＤ）

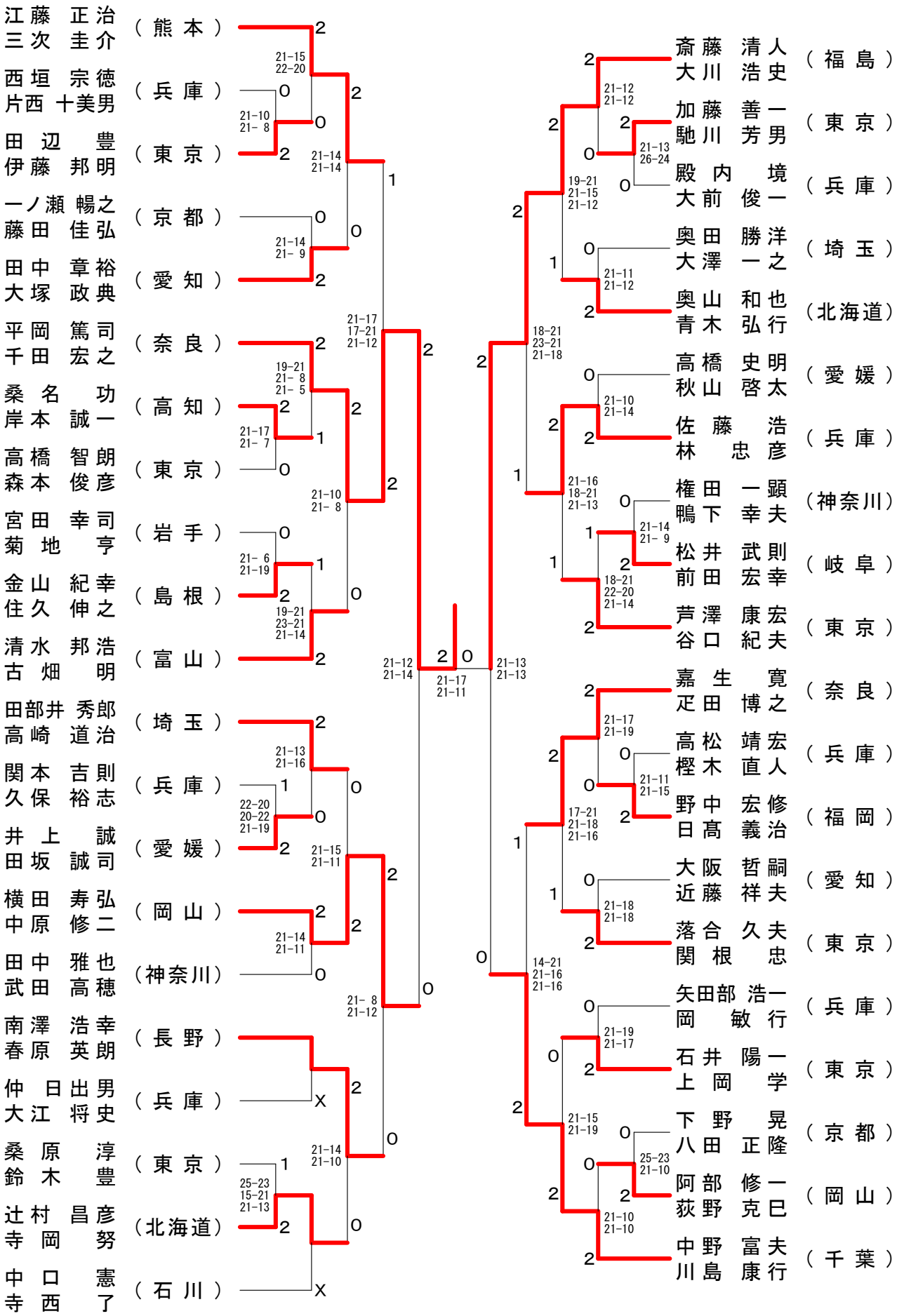

第48回全日本教職員選手権大会

平成２１年８月１２日－１４日　神戸市立中央体育館・グリーンアリーナ神戸

男子50歳以上単（５０ＭＳ）

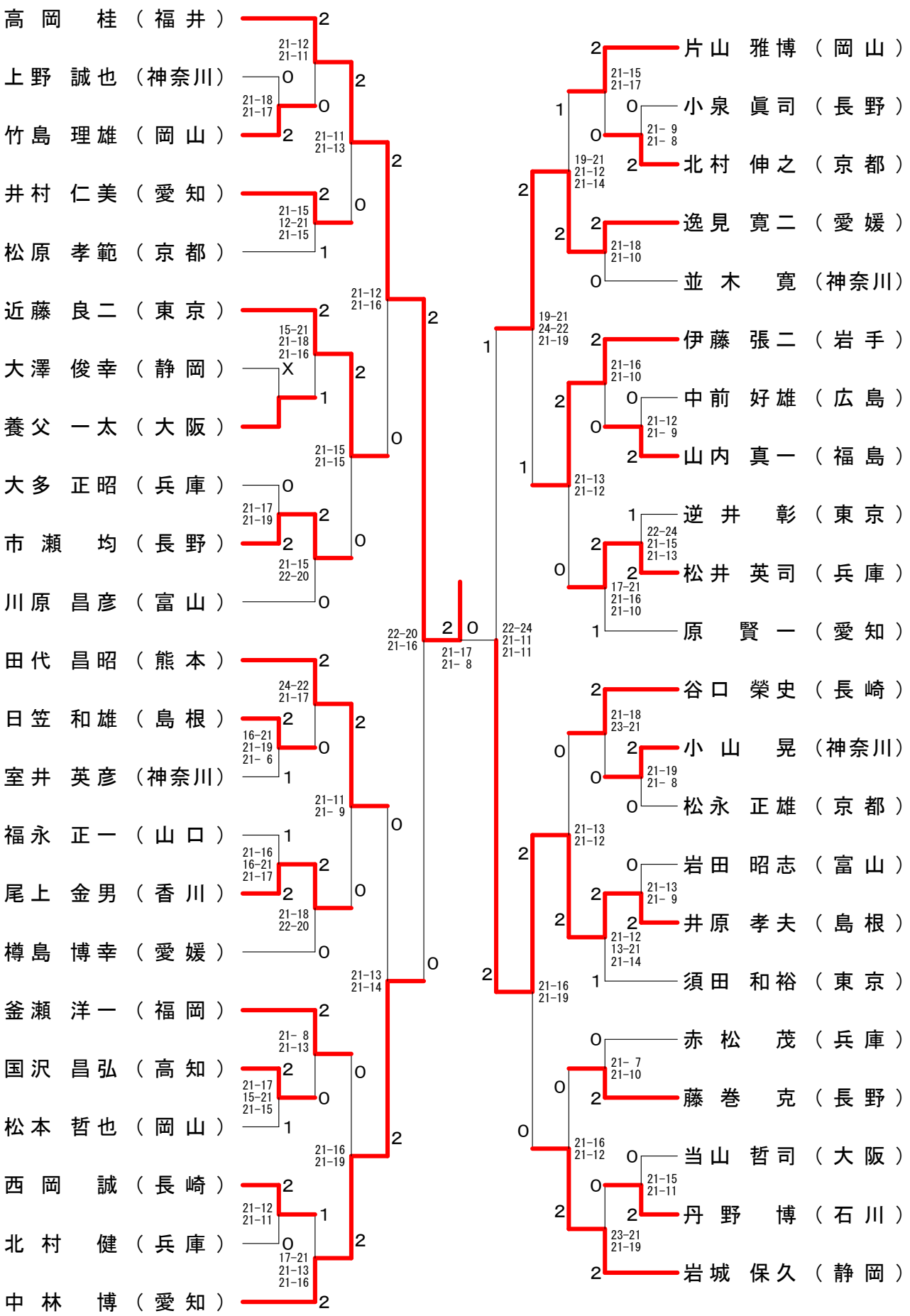

第48回全日本教職員選手権大会

平成２１年８月１２日－１４日　神戸市立中央体育館・グリーンアリーナ神戸

男子50歳以上複（５０ＭＤ）

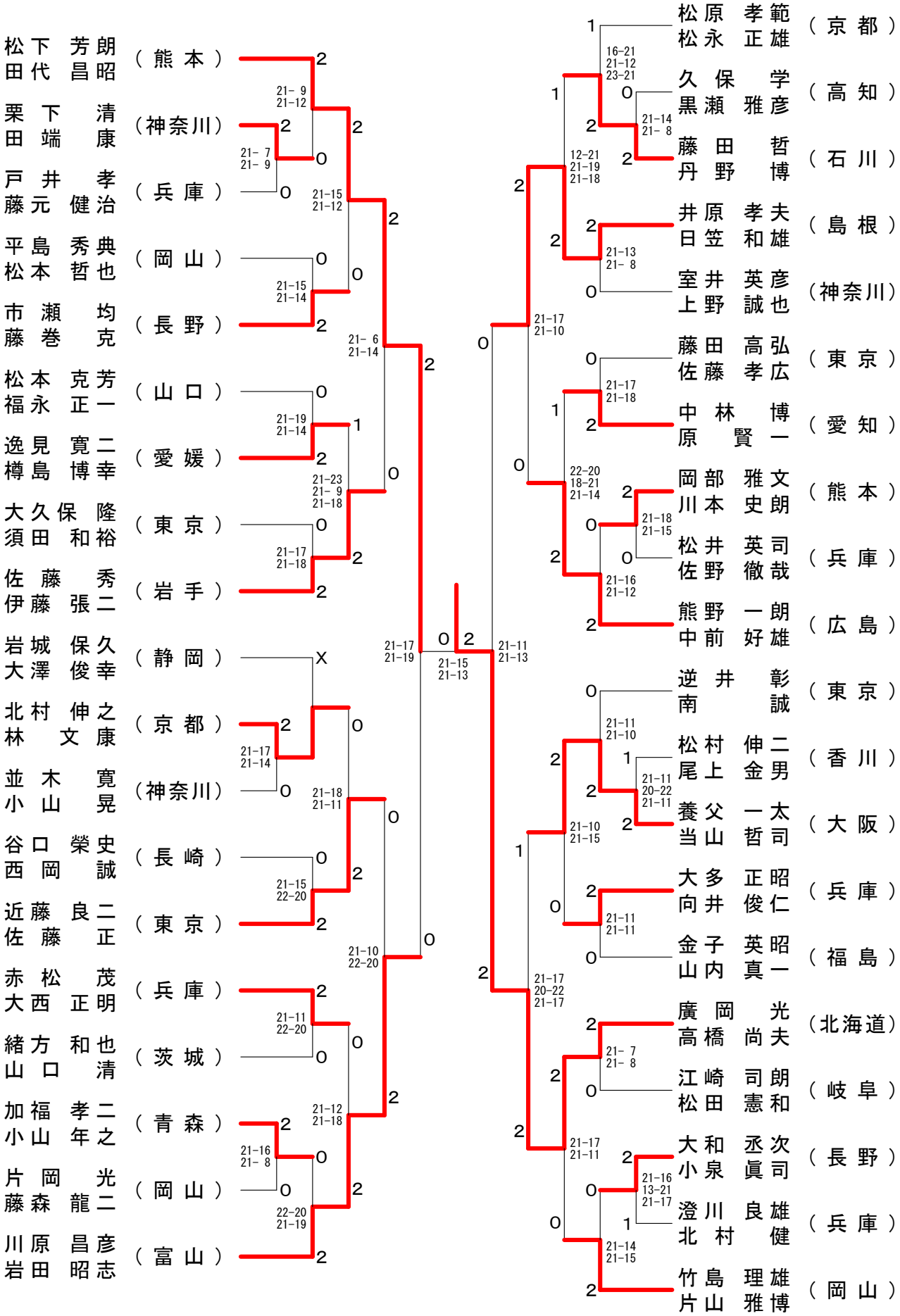

第48回全日本教職員選手権大会

平成２１年８月１２日－１４日　神戸市立中央体育館・グリーンアリーナ神戸

男子60歳以上単（６０ＭＳ）

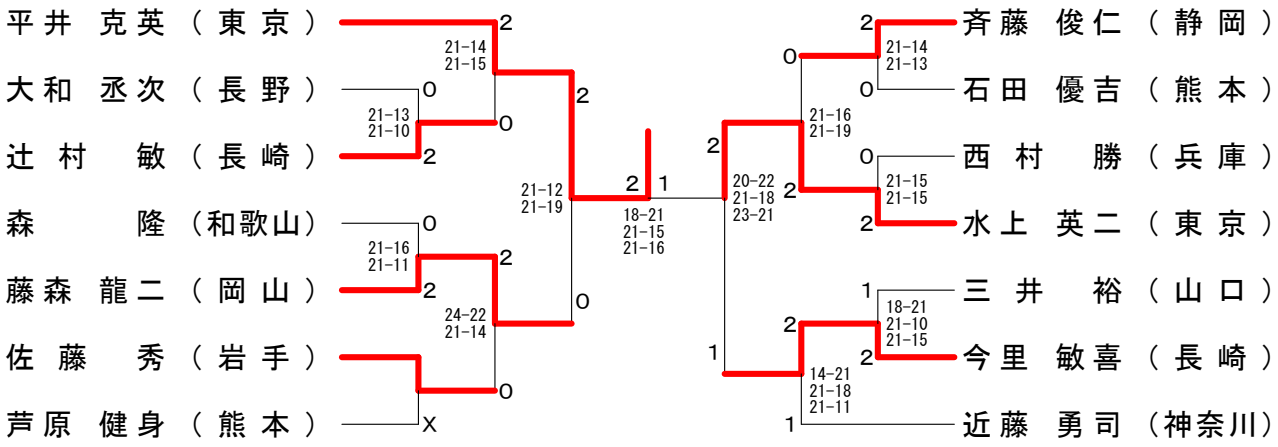

男子60歳以上複（６０ＭＤ）

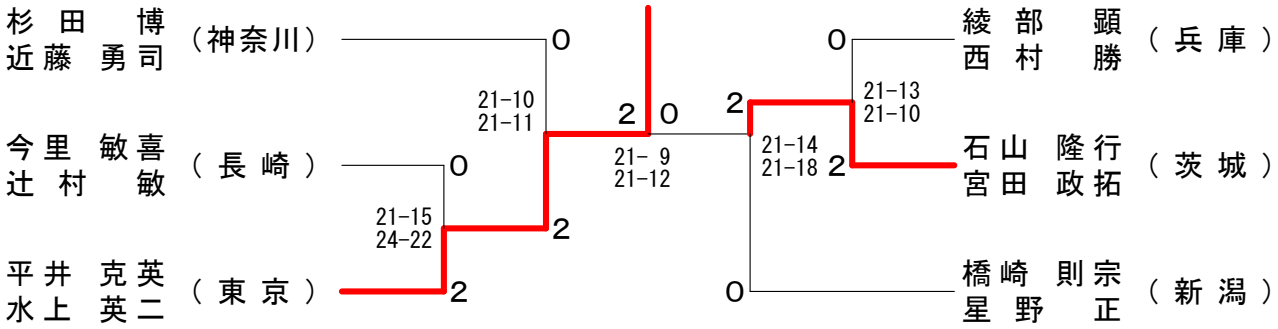

男子65歳以上単（６５ＭＳ）

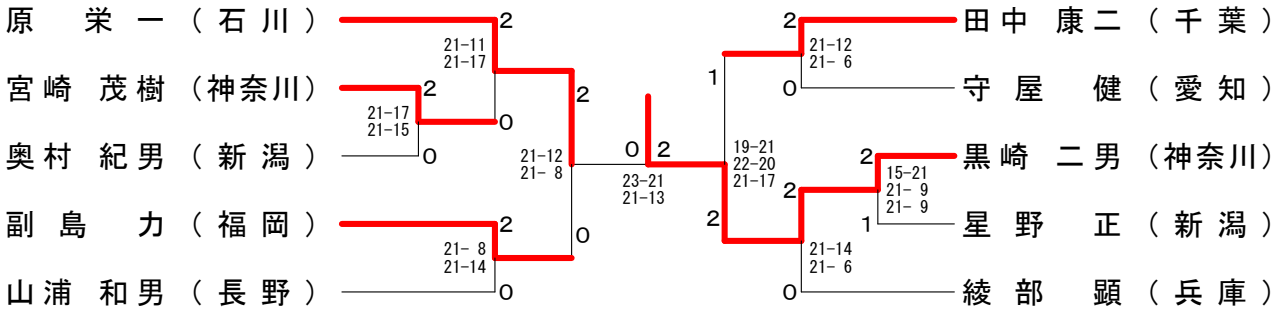

男子65歳以上複（６５ＭＤ）

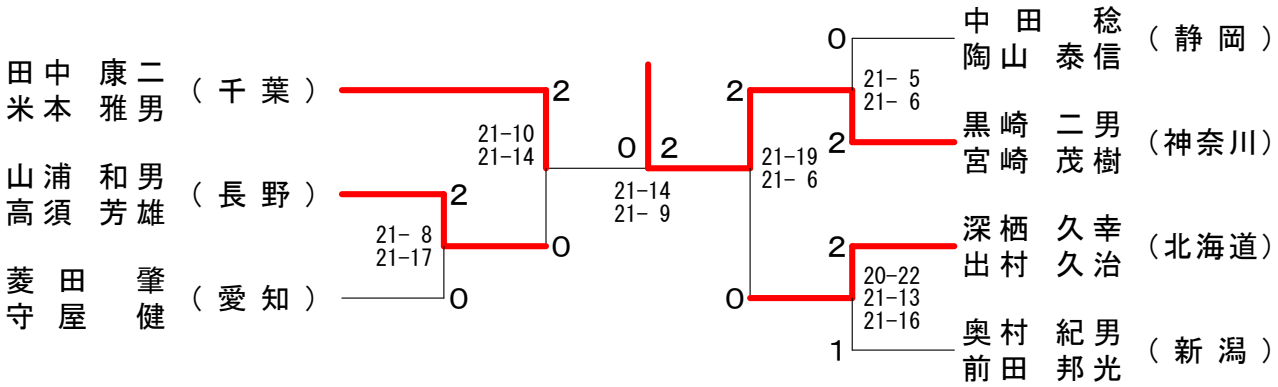

第48回全日本教職員選手権大会

平成２１年８月１２日－１４日　神戸市立中央体育館・グリーンアリーナ神戸

女子30歳以上単（３０ＷＳ）

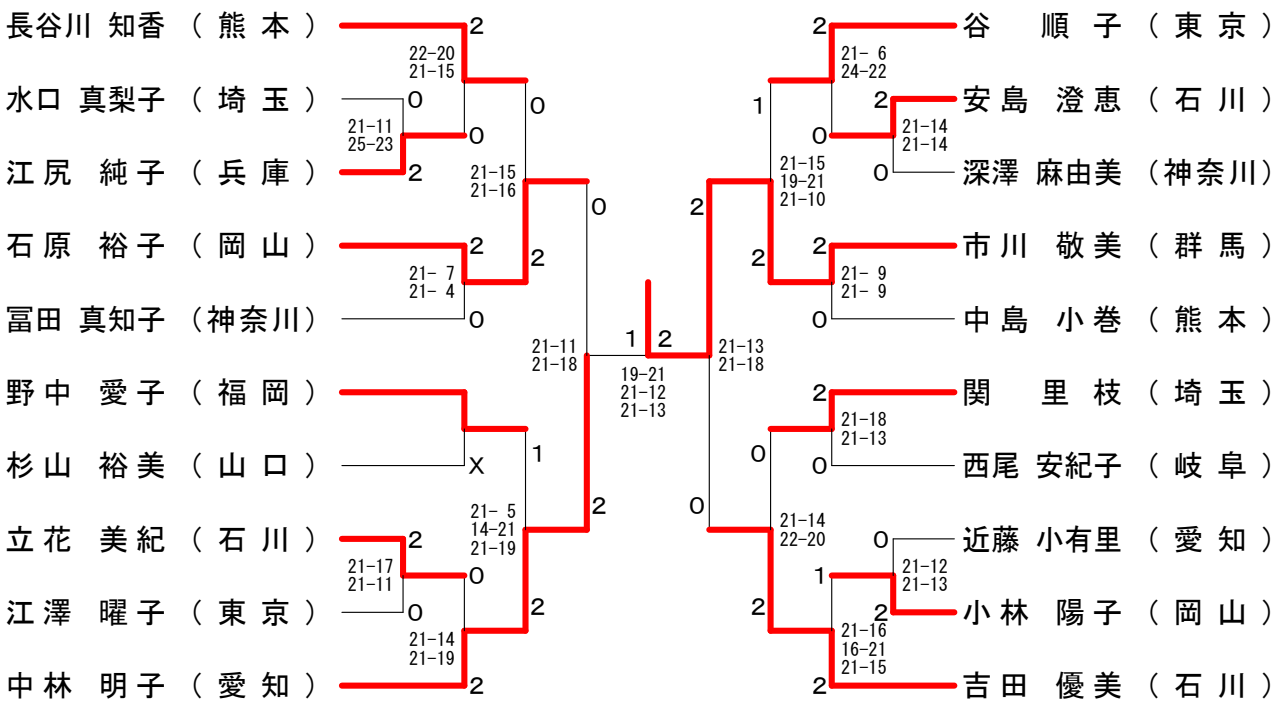

女子30歳以上複（３０ＷＤ）

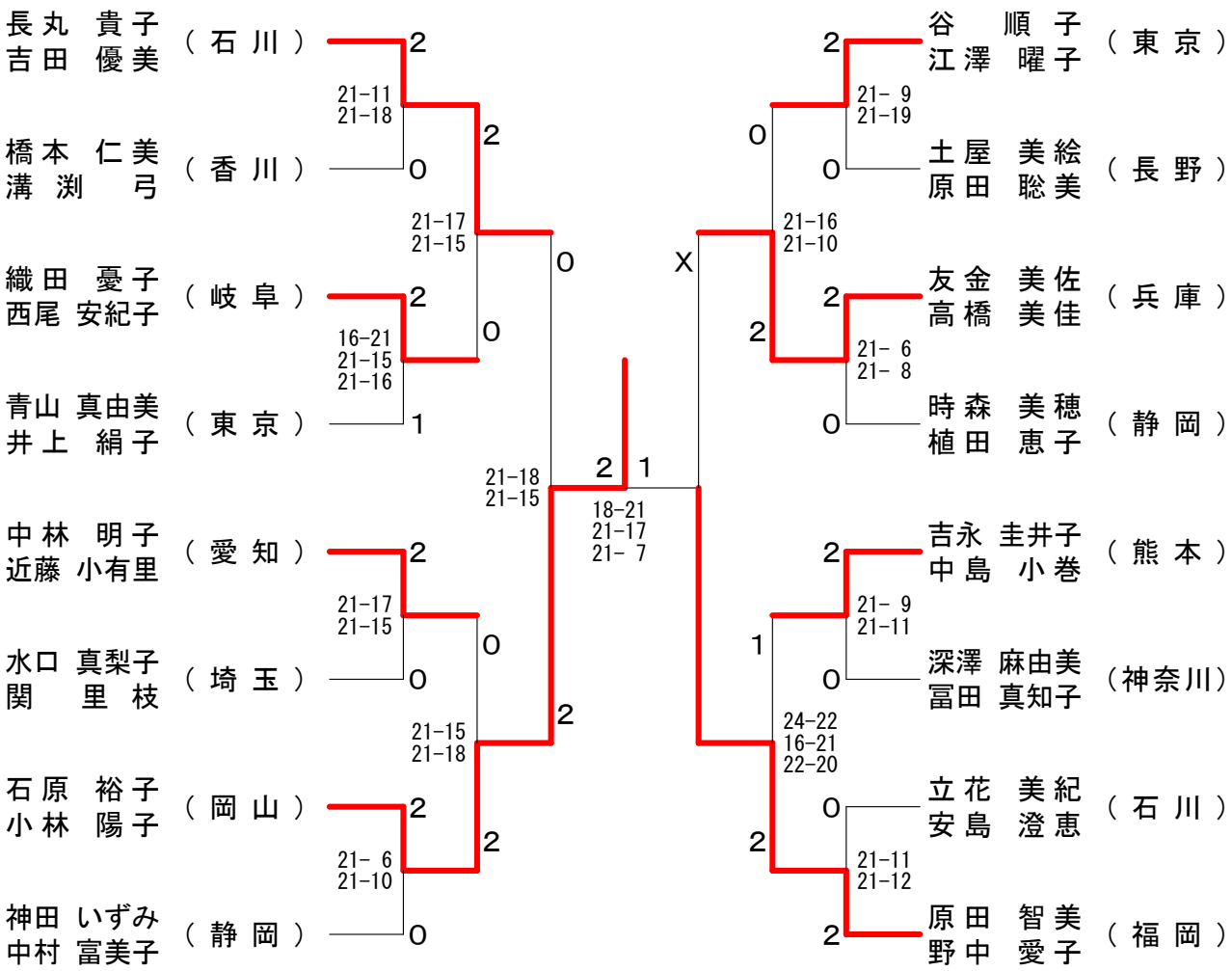

第48回全日本教職員選手権大会

平成２１年８月１２日－１４日　神戸市立中央体育館・グリーンアリーナ神戸

女子40歳以上単（４０ＷＳ）

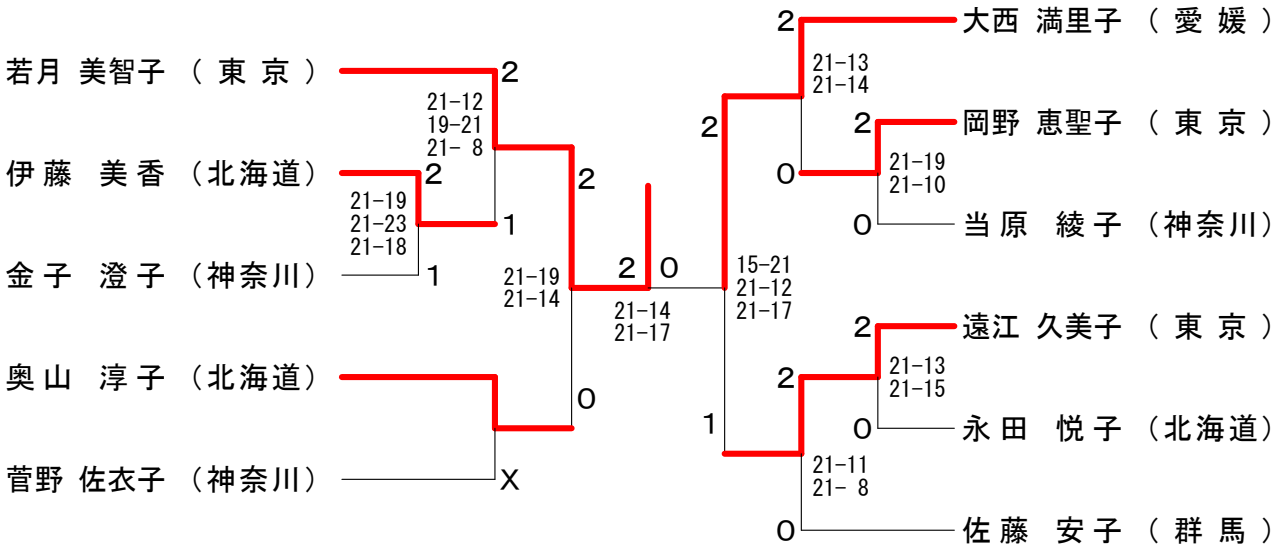

女子40歳以上複（４０ＷＤ）

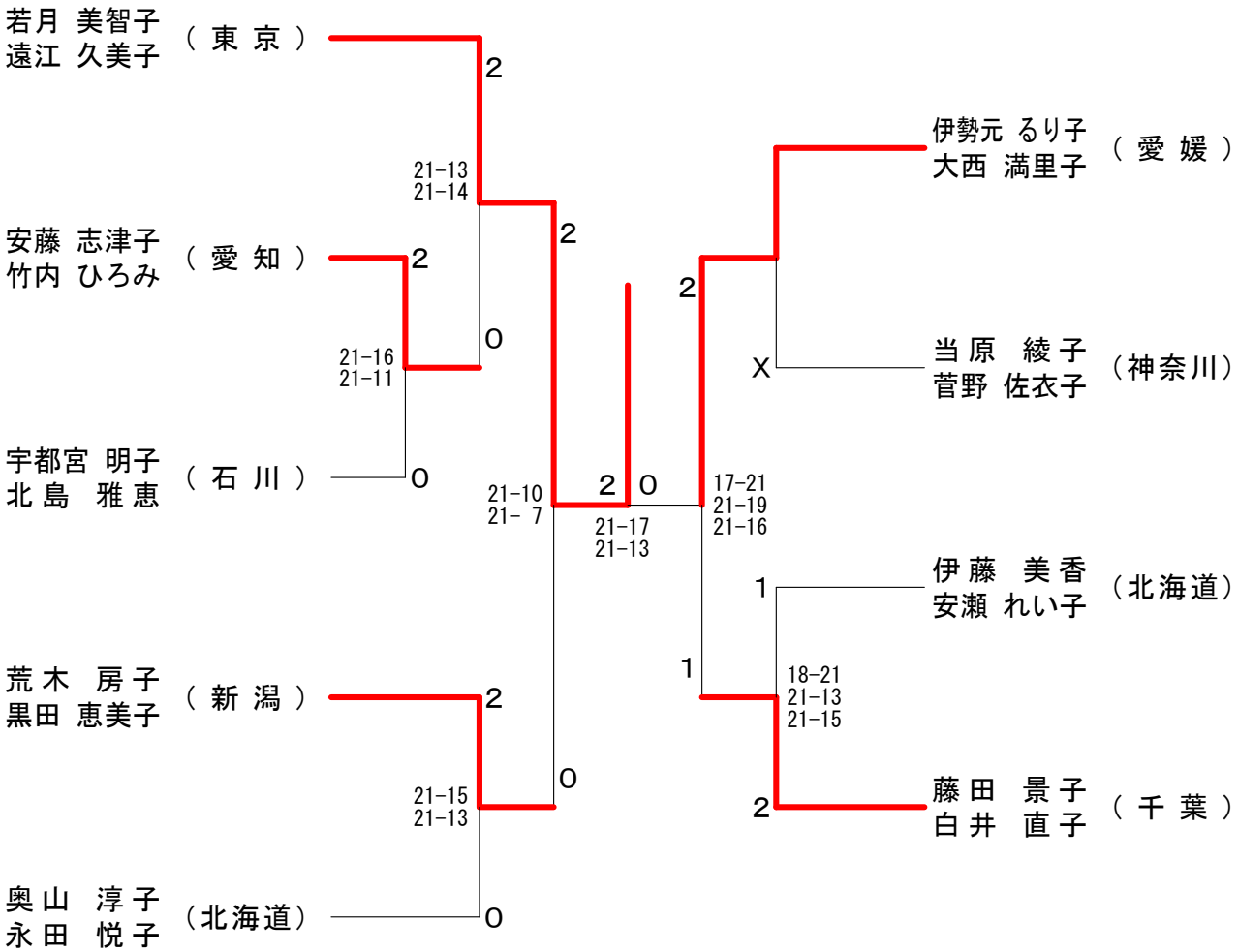

第48回全日本教職員選手権大会

平成２１年８月１２日－１４日　神戸市立中央体育館・グリーンアリーナ神戸

男子70歳以上単（７０ＭＳ）

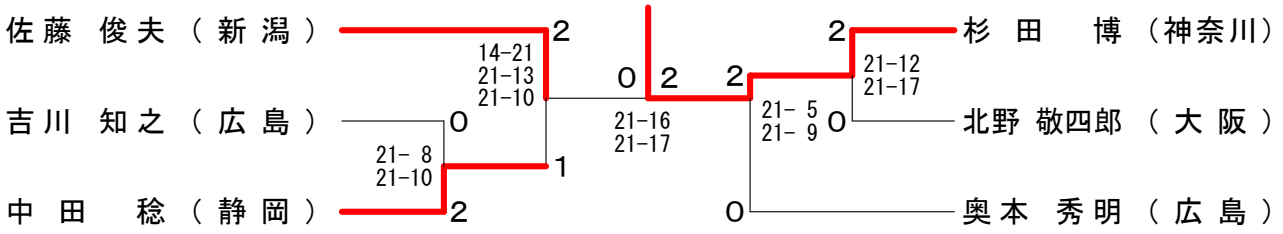

男子70歳以上複（７０ＭＤ）

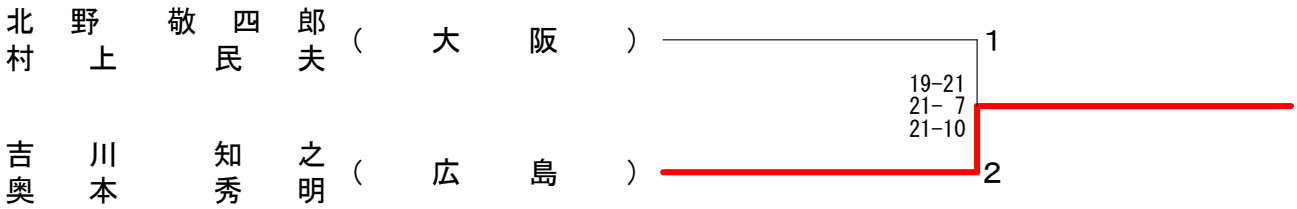

女子50歳以上単（５０ＷＳ）

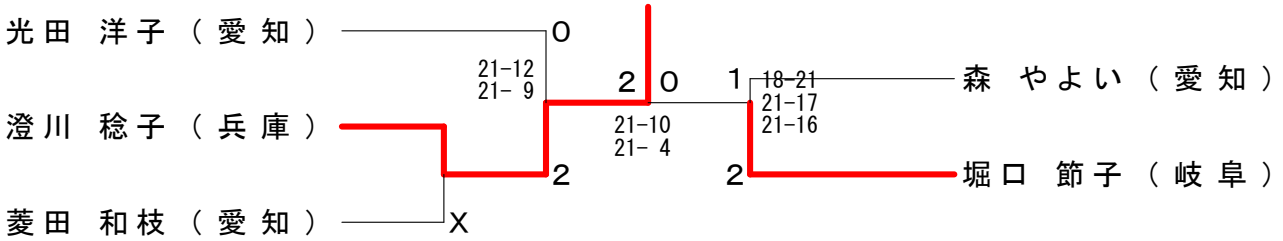

女子50歳以上複（５０ＷＤ）

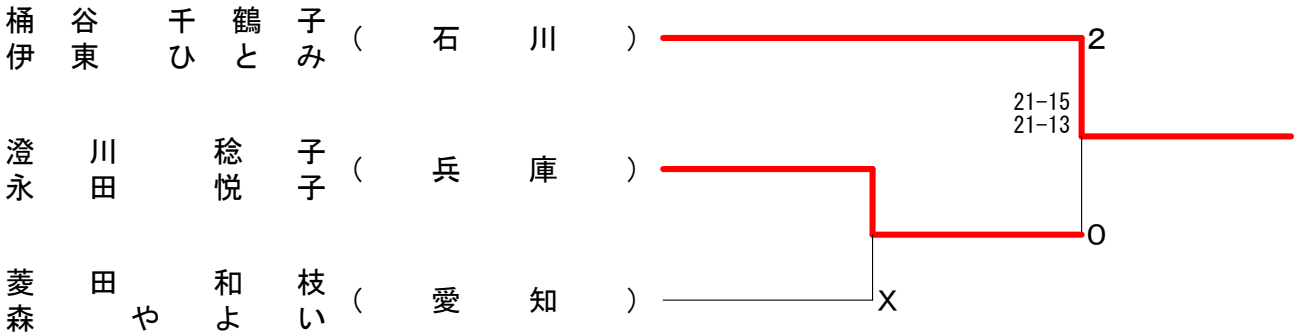

第48回全日本教職員選手権大会

平成２１年８月１２日－１４日　神戸市立中央体育館・グリーンアリーナ神戸

一般男子単（ＭＳ）

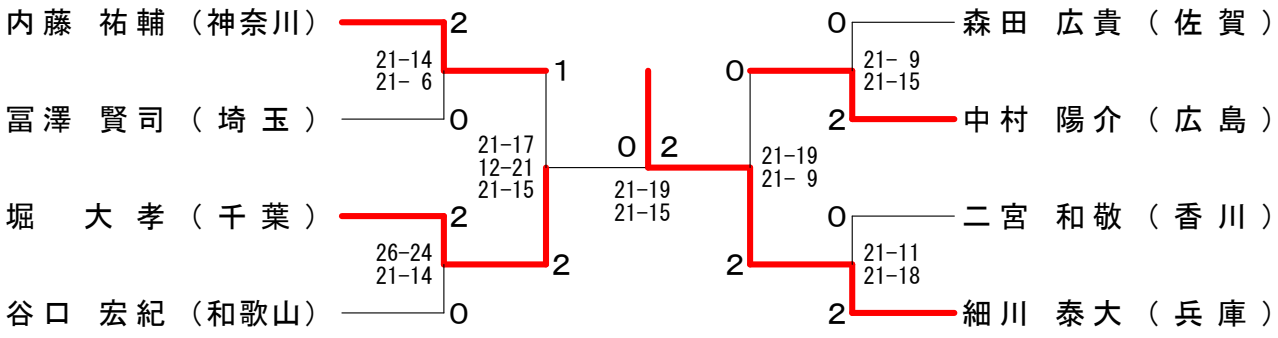

一般女子単（ＷＳ）

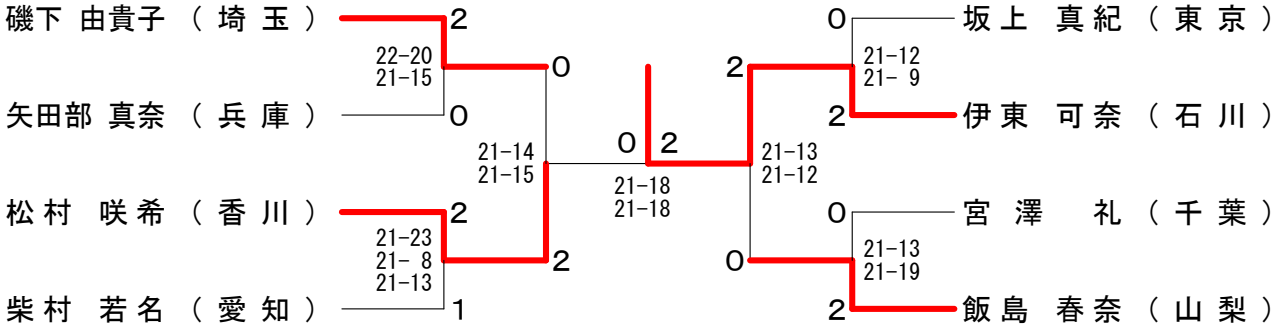

男子30歳以上単（３０ＭＳ）

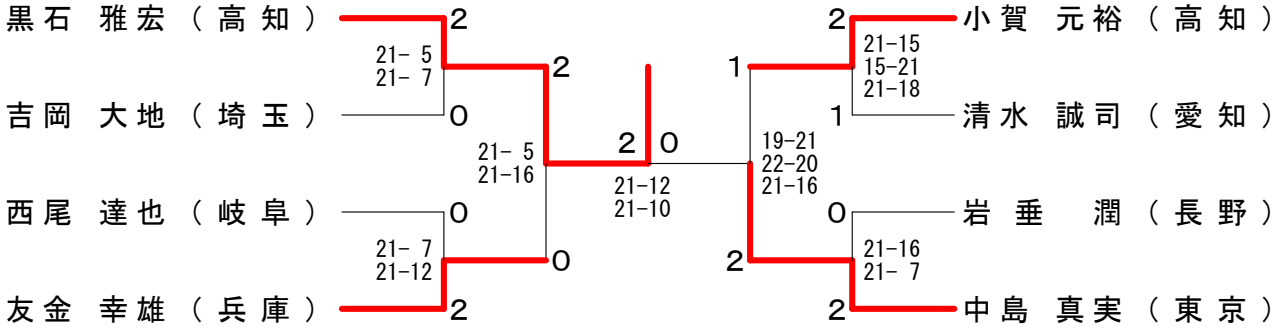

男子40歳以上単（４０ＭＳ）

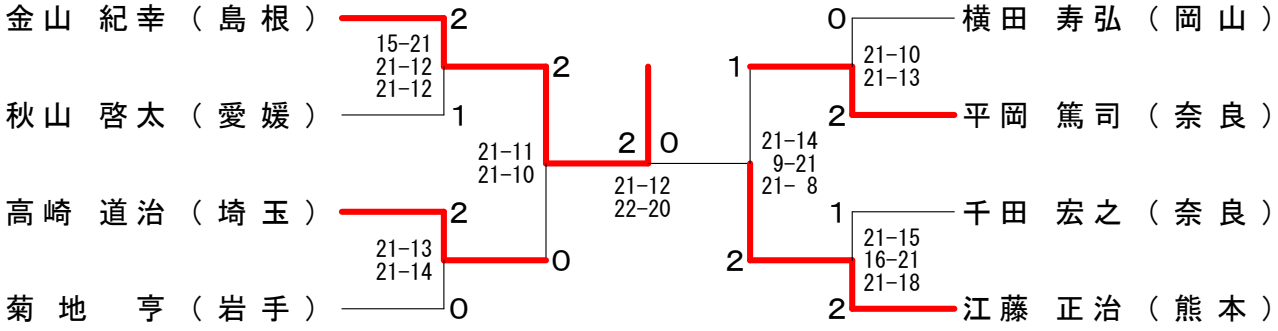

第48回全日本教職員選手権大会

平成２１年８月１２日－１４日　神戸市立中央体育館・グリーンアリーナ神戸

男子50歳以上単（５０ＭＳ）

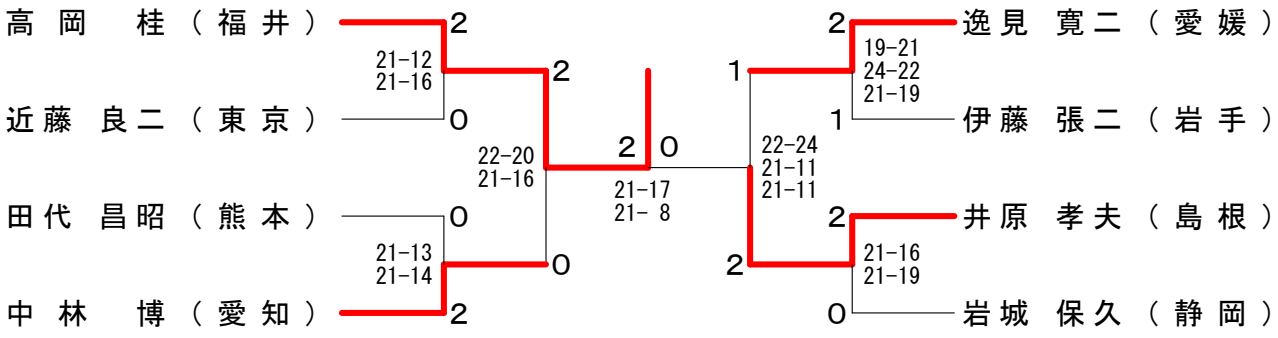

男子60歳以上単（６０ＭＳ）

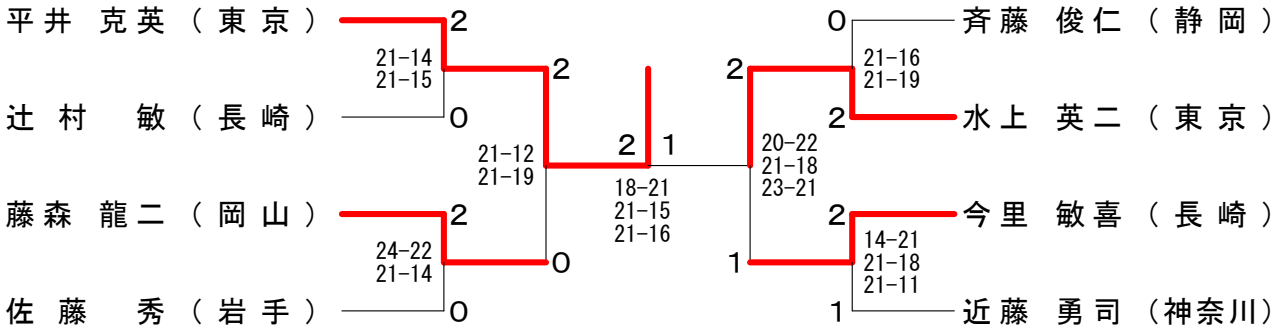

男子65歳以上単（６５ＭＳ）

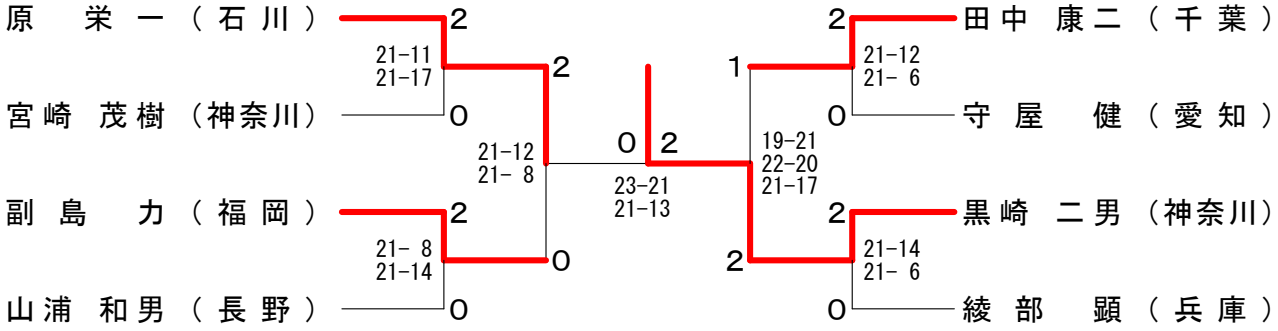

女子30歳以上単（３０ＷＳ）

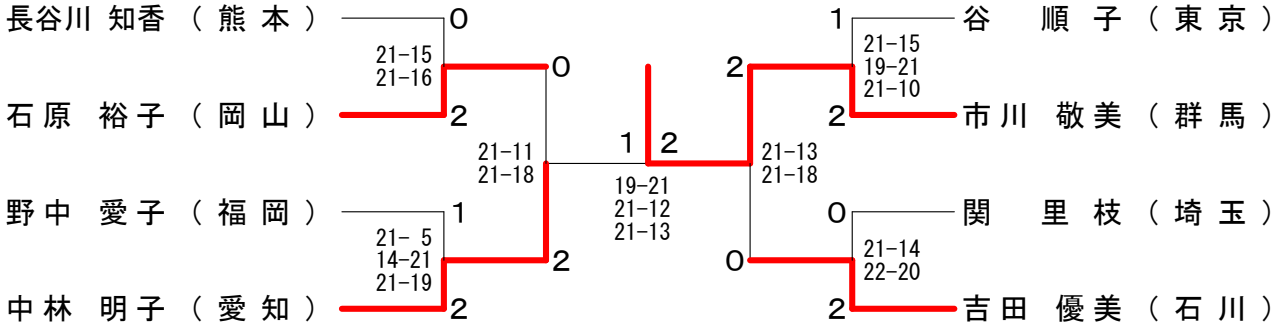

第48回全日本教職員選手権大会

平成２１年８月１２日－１４日　神戸市立中央体育館・グリーンアリーナ神戸

女子40歳以上単（４０ＷＳ）

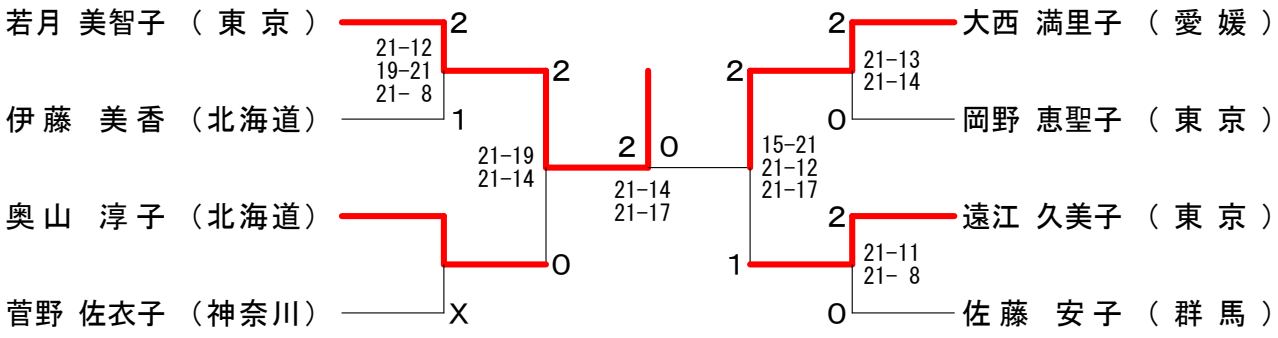

男子70歳以上単（７０ＭＳ）

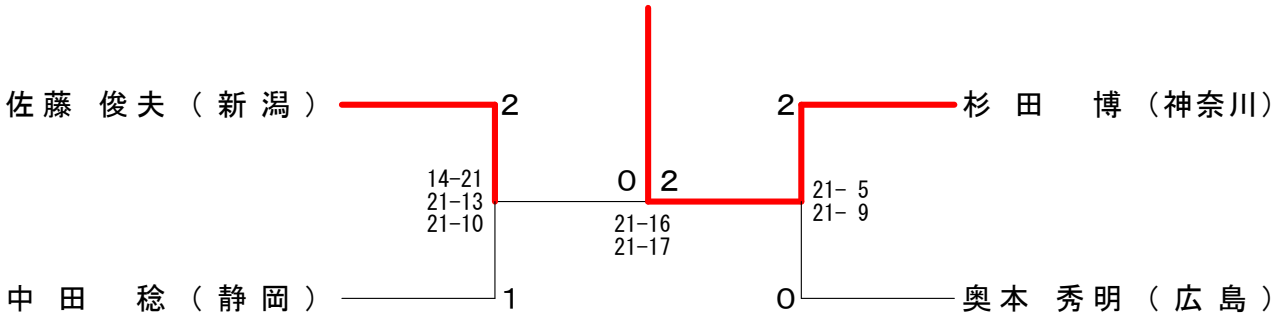
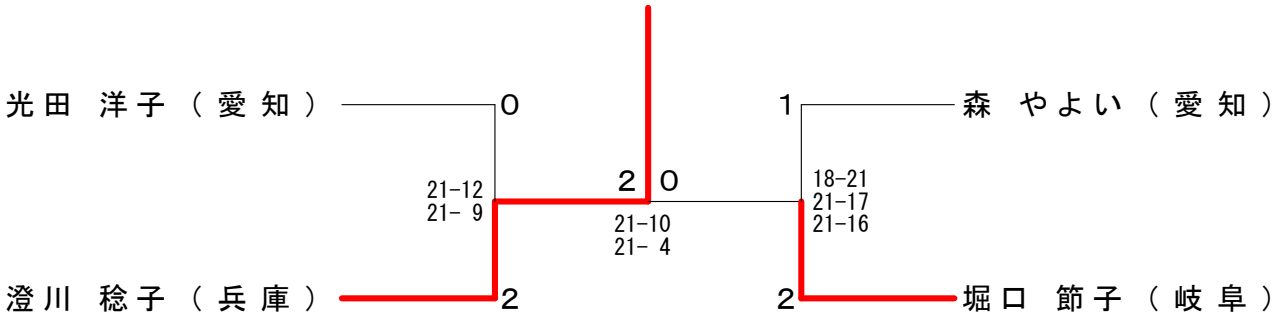
女子50歳以上単（５０ＷＳ）