第49回全日本教職員選手権大会　　2010.08.05-8　鹿児島県サンアリーナせんだい

種　目	優　勝	準優勝	三　位		五　位				参加数
総合	東京	熊本	神奈川	北海道	福島	福岡	愛知	高知	３９
一般男子団体	福島	福岡	東京	鹿児島	熊本	茨城	岐阜	奈良	１０
一般女子団体	鹿児島Ａ	香川	石川	北海道	茨城	福島	東京	神奈川	１３
男子成壮年団体	熊本	高知	東京	島根	石川	長崎	京都	神奈川	１６
一般男子単	三浦時央 (愛知)	細川泰大 (兵庫)	三宅達也 (神奈川)	小川量平 (長崎)	二瓶良 (福島)	源口哲史 (愛知)	中村陽祐 (広島)	比内恭平 (福島)	５４
一般男子複	二宮和敬 山本敏雄 (香川)	本多裕樹 比内恭兵 (福島)	田村隆志 古賀久臣 (福岡)	源口哲史 多久島一慶 (愛知)	境和樹 西田祐二 (熊本)	高野純平 富樫潤 (北海道)	藤巻裕晶 三浦時央 (愛知)	三宅達也 升佑二郎 (神奈川)	３０
一般女子単	松村咲希 (香川)	磯下由貴子 (埼玉)	福井奈美 (広島)	矢田部真奈 (兵庫)	木之下直子 (鹿児島)	南出なつき (石川)	谷藤千香 (千葉)	那波あゆみ (鹿児島)	４５
一般女子複	楠尚子 松村咲希 (香川)	金山友萌 佐々木彩香 (神奈川)	修田真恵 小森亜紀子 (北海道)	笠原唯 石塚祐香 (栃木)	山下祐美子 南出なつき (石川)	二瓶志津香 中田順子 (北海道)	糠沢毎子 山ノ内加奈 (福島)	坂上真紀 和田しおり (東京)	３１
男子30単	黒石雅宏 (高知)	桐原健 (熊本)	清水誠司 (愛知)	中島真実 (東京)	藤澤直方 (長野)	小賀元裕 (高知)	藤原敦 (福岡)	髙橋弾 (北海道)	４３
男子30複	中原学 黒石雅宏 (高知)	川添周三 小賀元裕 (高知)	境恵司 永松勇一郎 (熊本)	髙橋弾 松尾必勝 (北海道)	飯田憲史 原田純二 (東京)	青木聡 森脇淳志 (島根)	高本洋 上野洋平 (石川)	清水誠司 佐藤雅史 (愛知)	２４
男子40単	江藤正治 (熊本)	金山紀幸 (島根)	千田宏之 (奈良)	秋山啓太 (愛媛)	斎藤清人 (福島)	十枝内厚次 (宮崎)	高崎道治 (埼玉)	平岡篤司 (奈良)	４１
男子40複	平岡篤司 千田宏之 (奈良)	中原修二 横田寿弘 (岡山)	江藤正治 三次圭介 (熊本)	大川浩史 斎藤清人 (福島)	谷口紀夫 芦澤康宏 (東京)	長橋幸男 大浦恒一郎 (長崎)	髙橋智朗 藤井弘行 (東京)	嘉生寛 疋田博之 (奈良)	２７
男子50単	奥山和也 (北海道)	井原孝夫 (島根)	清水邦浩 (富山)	岩城保久 (静岡)	高岡桂 (福井)	青木弘行 (北海道)	松原孝範 (京都)	藤巻克 (長野)	３９
男子50複	大阪哲嗣 近藤祥夫 (愛知)	廣岡光 髙橋尚夫 (北海道)	井原孝夫 日笠和雄 (島根)	川原昌彦 岩田昭志 (富山)	奥山和也 青木弘行 (北海道)	田部井秀郎 中山和宏 (埼玉)	犬童秀明 松下幸美 (熊本)	藤田哲 水内浩 (石川)	２９
男子60単	平井克英 (東京)	水上英二 (東京)	今里敏喜 (長崎)	藤森龍二 (岡山)	佐藤秀 (岩手)	大和丞次 (長野)	片山雅博 (岡山)	辻村敏 (長崎)	１１
男子60複	平井克英 水上英二 (東京)	今里敏喜 辻村敏 (長崎)	藤森龍二 片山雅博 (岡山)	星野正 橋崎則宗 (新潟)		斎藤俊仁 杉山敏充 (静岡)	岩下元行 平島廣幸 (熊本)		6
男子65単	副島力 (福岡)	田中康二 (千葉)	黒﨑二男 (神奈川)	宮崎茂樹 (神奈川)	守屋健 (愛知)	斎藤俊仁 (静岡)	西村勝 (兵庫)	原栄一 (石川)	１０
男子65複	広瀬勇夫 副島力 (福岡)	田中康二 米本雅男 (千葉)	奥村紀男 前田邦光 (新潟)	出村久治 深栖久幸 (北海道)	黒﨑二男 宮崎茂樹 (神奈川)	守屋健 菱田肇 (愛知)	山浦和男 高須芳雄 (長野)	中田稔 陶山泰信 (静岡)	8
女子30単	市川敬美 (群馬)	中林明子 (愛知)	小林陽子 (岡山)	長谷川知香 (熊本)	中島小巻 (熊本)	関里枝 (埼玉)	野中愛子 (福岡)	石原裕子 (岡山)	１２
女子30複	石原裕子 小林陽子 (岡山)	長丸貴子 吉田優美 (石川)	長谷川知香 中島小巻 (熊本)	原田智美 野中愛子 (福岡)	浦上美香 堤葉 (鹿児島)	山本さと子 古川七重 (鹿児島)	神田いずみ 中村富美子 (静岡)	関里枝 金子真梨子 (埼玉)	8
女子40単	若月美智子 (東京)	遠江久美子 (東京)	平山久仁子 (東京)	大西満里子 (愛媛)	蔵谷千晶 (北海道)	岡野恵聖子 (東京)	奥山淳子 (北海道)	永田悦子 (北海道)	１６
女子40複	坂崎美奈子 木下八枝子 (熊本)	伊勢元るり子 大西満里子 (愛媛)	時森美穂 植田恵子 (静岡)	藤田景子 白井直子 (千葉)	若月美智子 遠江久美子 (東京)	伊藤美香 安瀬れい子 (北海道)	奥山淳子 永田悦子 (北海道)	平山久仁子 岡野恵聖子 (東京)	9
男子70単	広瀬勇夫 (福岡)	佐藤俊夫 (新潟)	杉田博 (神奈川)	中田稔 (静岡)	菱田肇 (愛知)				5
女子50単	佐藤安子 (群馬)	堀口節子 (岐阜)	光田洋子 (愛知)	菱田和枝 (愛知)	森やよい (愛知)			竹内真知子 (新潟)	6
女子50複	桶谷千鶴子 宇都宮明子 (石川)	荒木房子 黒田恵美子 (新潟)	森やよい 菱田和枝 (愛知)						3

第49回全日本教職員選手権大会

平成２２年８月５日　鹿児島県サンアリーナせんだい

一般男子団体（ＭＴ）

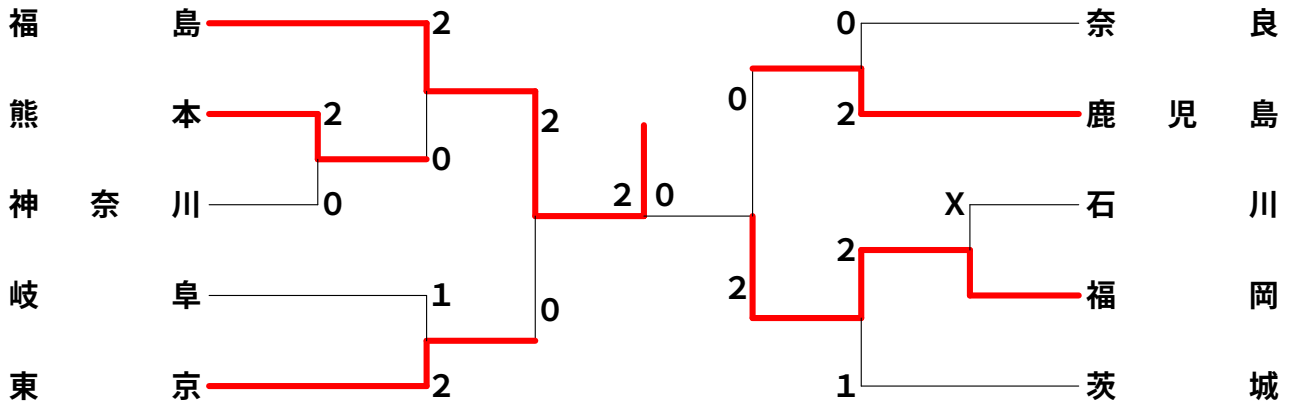

一般女子団体（ＷＴ）

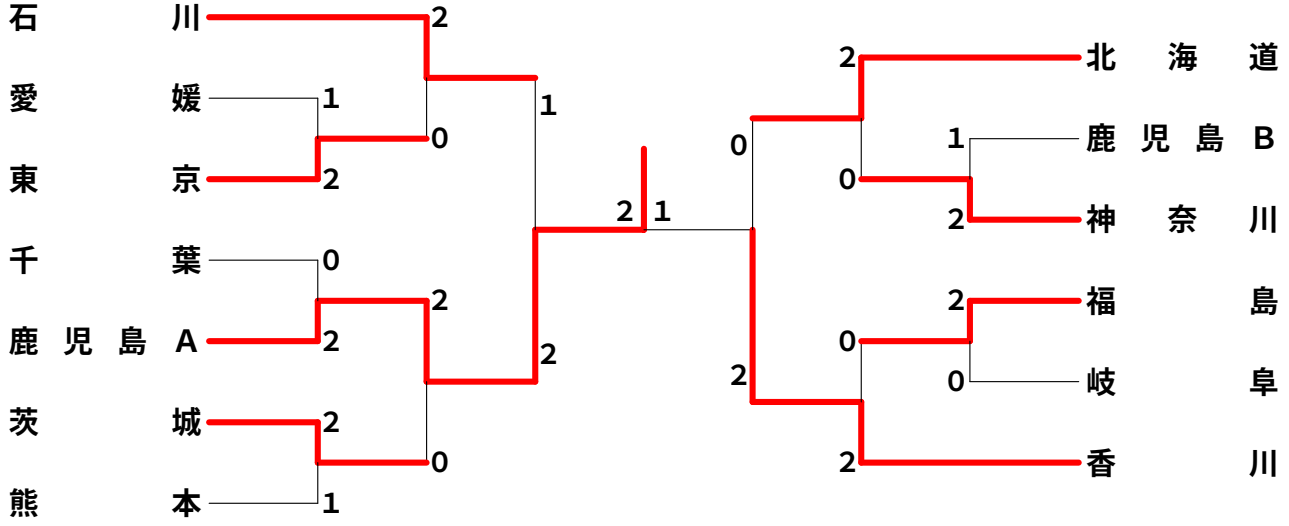

男子成壮年団体（ＯＢＴ）

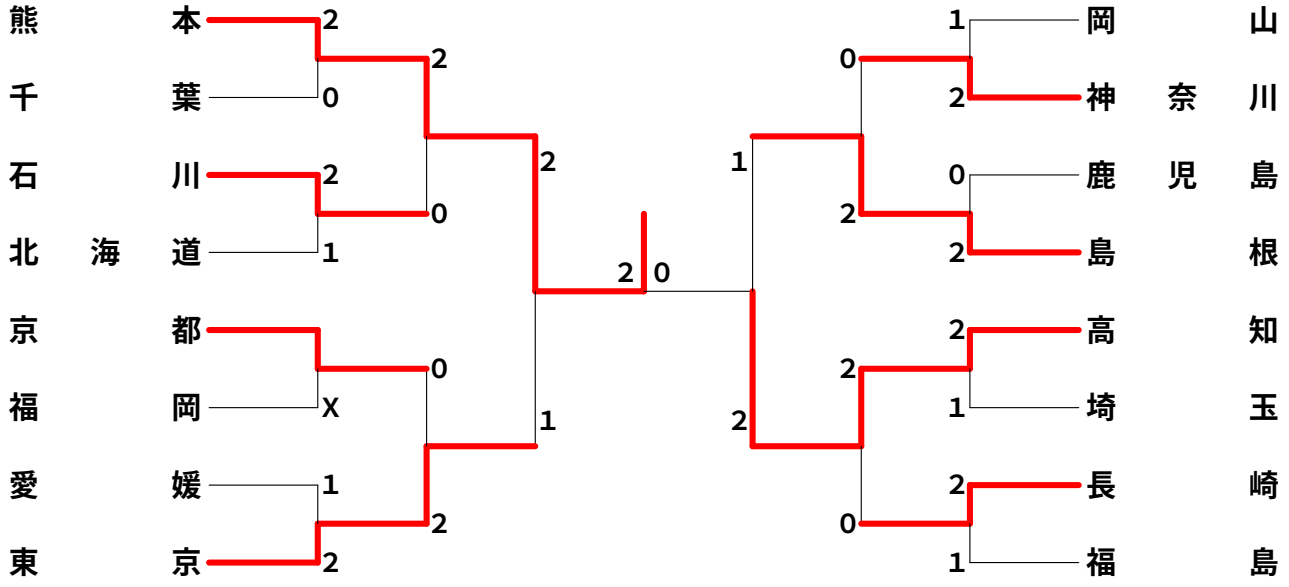

第49回全日本教職員選手権大会　平成２２年８月５日　鹿児島県サンアリーナせんだい　一般男子団体

試合番号 MT－1

熊本 2－0 神奈川

境 和樹 西田祐二	2	21-13 21- 6	0	森 利裕 三田充真
松山祐輔	2	21-19 14-21 21-19	1	升佑二郎
福田健朗	2	21-18 16-21 21-14	1	三宅達也

試合番号 MT－3

福島 2－0 熊本

二瓶 良 本多裕樹	2	25-23 21-15	0	境 和樹 西田祐二
朝倉裕朗	2	19-21 22-20 21-17	1	福田健朗
比内恭兵				松山祐輔

試合番号 MT－4

東京 2－1 岐阜

氏井 聡 守口 昌	2	21-12 21- 7	0	西尾達也 高野直紀
高寺 徹	1	21-15 14-21 17-21	2	平池直哉
中島真実	2	21- 9 21- 8	0	杉山 悠

試合番号 MT－5

鹿児島 2－0 奈良

古川博文 小谷 優	2	21-14 21-16	0	平岡篤司 疋田博之
廉谷新平	2	21-18 21-19	0	千田宏之
柿内康平	0	17-21 15-21	2	堀 嵩

試合番号 MT－6

福岡 2－1 茨城

野中宏修 日髙義治	0	16-21 6-21	2	淀縄将人 中岡晃啓
田村隆志	2	21-13 21- 9	0	吉澤賢一
古賀久臣	2	21-12 21-15	0	小吹公彦

試合番号 MT－7

福島 2－0 東京

渡辺訓生 本多裕樹	2	24-22 20-22 21-16	1	中島真実 今村吾朗
比内恭兵	2	21-11 21-16	0	守口 昌
朝倉裕朗				高寺 徹

試合番号 MT－8

福岡 2－0 鹿児島

野中宏修 古賀久臣	2	14-21 21-15 21-18	1	古川博文 小谷 優
田村隆志	2	21-12 21-12	0	廉谷新平
日髙義治				柿内康平

試合番号 MT－9

福島 2－0 福岡

二瓶 良 本多裕樹	2	21-16 21-17	0	田村隆志 古賀久臣
朝倉裕朗	2	21- 8 21-11	0	日髙義治
比内恭兵				野中宏修

第49回全日本教職員選手権大会　平成２２年８月５日　鹿児島県サンアリーナせんだい　一般女子団体

試合番号 WT－1

東京 2－1 愛媛

大川真由 中山薫	2	21- 8 21-11	0	伊勢元るり子 大西満里子
和田しおり	1	17-21 21-18 18-21	2	真鍋絵理
坂上真紀	2	21-16 21-10	0	京極汐里

試合番号 WT－2

鹿児島A 2－0 千葉

内山香 木之下直子	2	21- 7 17-21 21-14	1	谷藤千香 松本直子
草ノ瀬郁美	2	21-12 21-13	0	宮澤礼
那波あゆみ	0	-	0	櫻井美智子 ｷｹﾝ

試合番号 WT－3

茨城 2－1 熊本

阿部則子 松井知菜	1	21-11 16-21 23-25	2	太田亜矢子 吉永圭井子
山本真紀	2	15-21 21-13 21-13	1	田畑みずほ
山本由紀	2	21-15 21- 9	0	中島小巻

試合番号 WT－4

神奈川 2－1 鹿児島B

近澤奈々 信岡実果子	0	9-21 14-21	2	山本さと子 堤葉
佐々木彩香	2	21- 8 21- 9	0	浦上美香
加藤裕美	2	21- 8 21-16	0	古川七重

試合番号 WT－5

福島 2－0 岐阜

山ノ内加奈 糠沢毎子	2	21-13 22-20	0	西尾安紀子 須澤葵
川田依香	2	21- 6 21- 8	0	北口真衣
柴田香奈江	2	21-10 21-19	0	舘利枝

試合番号 WT－6

石川 2－0 東京

吉田優美 山下祐美子	2	21-14 21-18	0	大川真由 坂上真紀
南出なつき	2	21-13 21- 9	0	下島歩
掘江梨香	0	12-21 8-21	2	和田しおり

試合番号 WT－7

鹿児島A 2－0 茨城

木之下直子 内山香	2	21-15 21-13	0	阿部則子 松井知菜
草ノ瀬郁美	2	21- 7 21-11	0	山本真紀
那波あゆみ				山本由紀

試合番号 WT－8

北海道 2－0 神奈川

中田順子 小森亜紀子	2	21-13 21-14	0	近澤奈々 深澤麻由美
二瓶志津香	2	21-19 21-11	0	佐々木彩香
修田真恵	0	-	0	加藤裕美 ｷｹﾝ

試合番号 WT－9

香川 2－0 福島

橋本仁美 楠尚子	2	21-15 21- 8	0	山ノ内加奈 糠沢毎子
松村咲希	2	21-11 21-18	0	川田依香
山下真由				柴田香奈江

試合番号 WT－10

鹿児島A 2－1 石川

木之下直子 内山香	2	21-14 21-11	0	吉田優美 掘江梨香
草ノ瀬郁美	1	21-18 18-21 14-21	2	南出なつき
那波あゆみ	2	18-21 21- 8 21-19	1	山下祐美子

試合番号 WT－11

香川 2－0 北海道

橋本仁美 楠尚子	2	21-13 20-22 21-11	1	修田真恵 小森亜紀子
松村咲希	2	21-15 21- 8	0	二瓶志津香
山下真由				中田順子

試合番号 WT－12

鹿児島A 2－1 香川

木之下直子 内山香	2	19-21 21-18 21-16	1	橋本仁美 楠尚子
草ノ瀬郁美	0	19-21 10-21	2	松村咲希
那波あゆみ	2	21-12 21-11	0	山下真由

第49回全日本教職員選手権大会　平成２２年８月５日　鹿児島県サンアリーナせんだい　男子成壮年団体

試合番号 OBT-1

熊本 2－0 千葉

田代昌昭 松下芳朗	2	21- 5 21- 5	0	田中康二 米本雅男
江藤正治 三次圭介	2	21- 9 21- 7	0	森俊樹 中野富夫
前田真利 永松勇一郎	2	21-10 21-11	0	後藤智彦 石澤博

試合番号 OBT-2

石川 2－1 北海道

藤田哲 水内浩	0	7-21 9-21	2	髙橋尚夫 廣岡光
中口憲 寺西了	2	21-18 21- 9	0	奥山和也 青木弘行
高本洋 西念佑馬	2	19-21 21-16 22-20	1	髙橋弾 松尾必勝

試合番号 OBT-4

東京 2－1 愛媛

平井克英 佐藤正	2	21- 7 21-12	0	逸見寛二 樽島博幸
谷口紀夫 芦澤康宏	1	17-21 21- 7 17-21	2	井上誠 秋山啓太
合田洋平 岩瀬久芳	2	21- 7 21-16	0	野村竜也 二宮賢治

試合番号 OBT-5

神奈川 2－1 岡山

青柳彰 堀井和弘	2	21-14 21-12	0	片山雅博 松本哲也
武田高穂 源大輔	0	13-21 19-21	2	横田寿弘 中原修二
林直樹 武井英樹	2	21-13 21- 9	0	平島秀典 藤森龍二

試合番号 OBT-6

島根 2－0 鹿児島

井原孝夫 日笠和雄	2	21-18 21-13	0	榊辰広 厚石博美
住久伸之 金山紀幸	2	21-19 12-21 21-14	1	礒口英樹 下川浩幸
青木聡 森脇淳志	2	21-13 21-12	0	牧迫剛志 向段武志

試合番号 OBT-7

高知 2－1 埼玉

黒瀬雅彦 桑名功	0	14-21 16-21	2	上田敏之 中山和宏
岸本誠一 川添周三	2	21-15 26-24	0	田部井秀郎 高崎道治
中原学 黒石雅宏	2	21-12 21- 8	0	大澤一之 寺田健太郎

試合番号 OBT-8

長崎 2－1 福島

今里敏喜 谷口榮史	2	21-11 21-13	0	澤田隆久 金子英昭
長橋幸男 大浦恒一郎	1	21-18 11-21 15-21	2	大川浩史 斎藤清人
古山裕章 飯田友広	2	21-18 21-13	0	遠藤峰盛 竹俣洋平

試合番号 OBT-9

熊本 2－0 石川

田代昌昭 松下芳朗				藤田哲 水内浩
江藤正治 三次圭介	2	21-11 21-11	0	中口憲 寺西了
境恵司 永松勇一郎	2	18-21 21-15 21-12	1	高本洋 西念佑馬

試合番号 OBT-10

東京 2－0 京都

平井克英 近藤良二				松永正雄 松原孝範
谷口紀夫 芦澤康宏	2	21- 8 21-10	0	北村伸之 藤田佳弘
合田洋平 岩瀬久芳	2	21- 5 21-10	0	赤井克正 林文康

試合番号 OBT-11

島根 2－0 神奈川

井原孝夫 日笠和雄				青柳彰 堀井和弘
住久伸之 金山紀幸	2	21-18 23-21	0	源大輔 田中一也
青木聡 森脇淳志	2	21-16 18-21 21-13	1	林直樹 武井英樹

試合番号 OBT-12

高知 2－0 長崎

黒瀬雅彦 桑名功				今里敏喜 谷口榮史
岸本誠一 川添周三	2	20-22 21-14 21-19	1	長橋幸男 大浦恒一郎
黒石雅宏 小賀元裕	2	21-15 21-15	0	古山裕章 飯田友広

試合番号 OBT-13

熊本 2－1 東京

田代昌昭 松下芳朗	2	21-10 21-13	0	平井克英 近藤良二
江藤正治 三次圭介	2	21-12 21-17	0	谷口紀夫 芦澤康宏
境恵司 永松勇一郎	1	21-19 14-21 17-21	2	合田洋平 岩瀬久芳

試合番号 OBT-14

高知 2－1 島根

黒瀬雅彦 桑名功	0	16-21 13-21	2	井原孝夫 日笠和雄
岸本誠一 川添周三	2	21-13 21-14	0	住久伸之 金山紀幸
中原学 小賀元裕	2	21-16 21- 8	0	青木聡 森脇淳志

試合番号 OBT-15

熊本 2－0 高知

田代昌昭 松下芳朗	2	21-18 21-10	0	黒瀬雅彦 桑名功
江藤正治 三次圭介	2	22-20 21-12	0	岸本誠一 川添周三
境恵司 永松勇一郎				中原学 黒石雅宏

第49回全日本教職員選手権大会　平成２２年８月５日－８日　鹿児島県サンアリーナせんだい

一般男子単（ＭＳ）

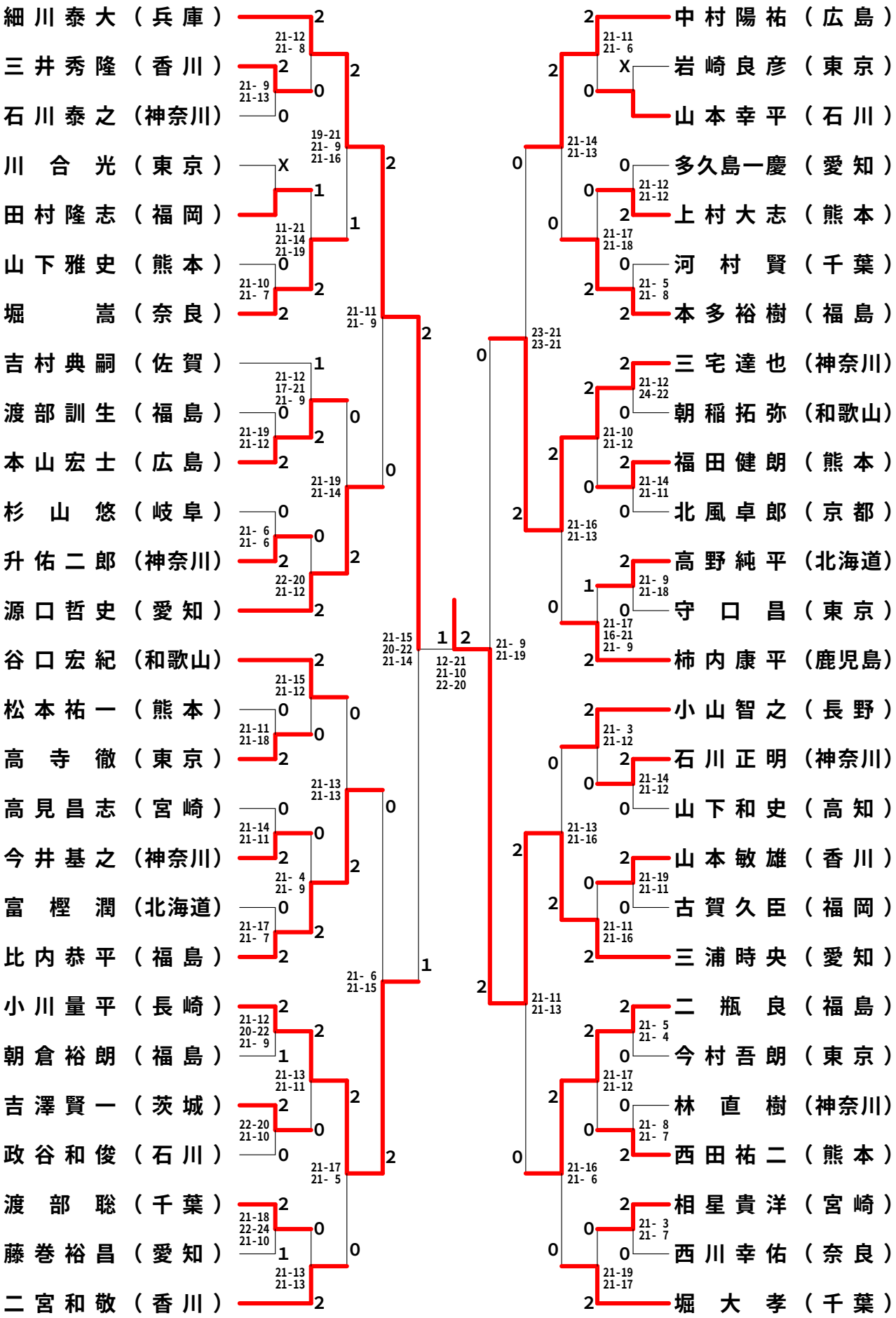

第49回全日本教職員選手権大会　平成２２年８月５日－８日　鹿児島県サンアリーナせんだい

一般男子複（ＭＤ）

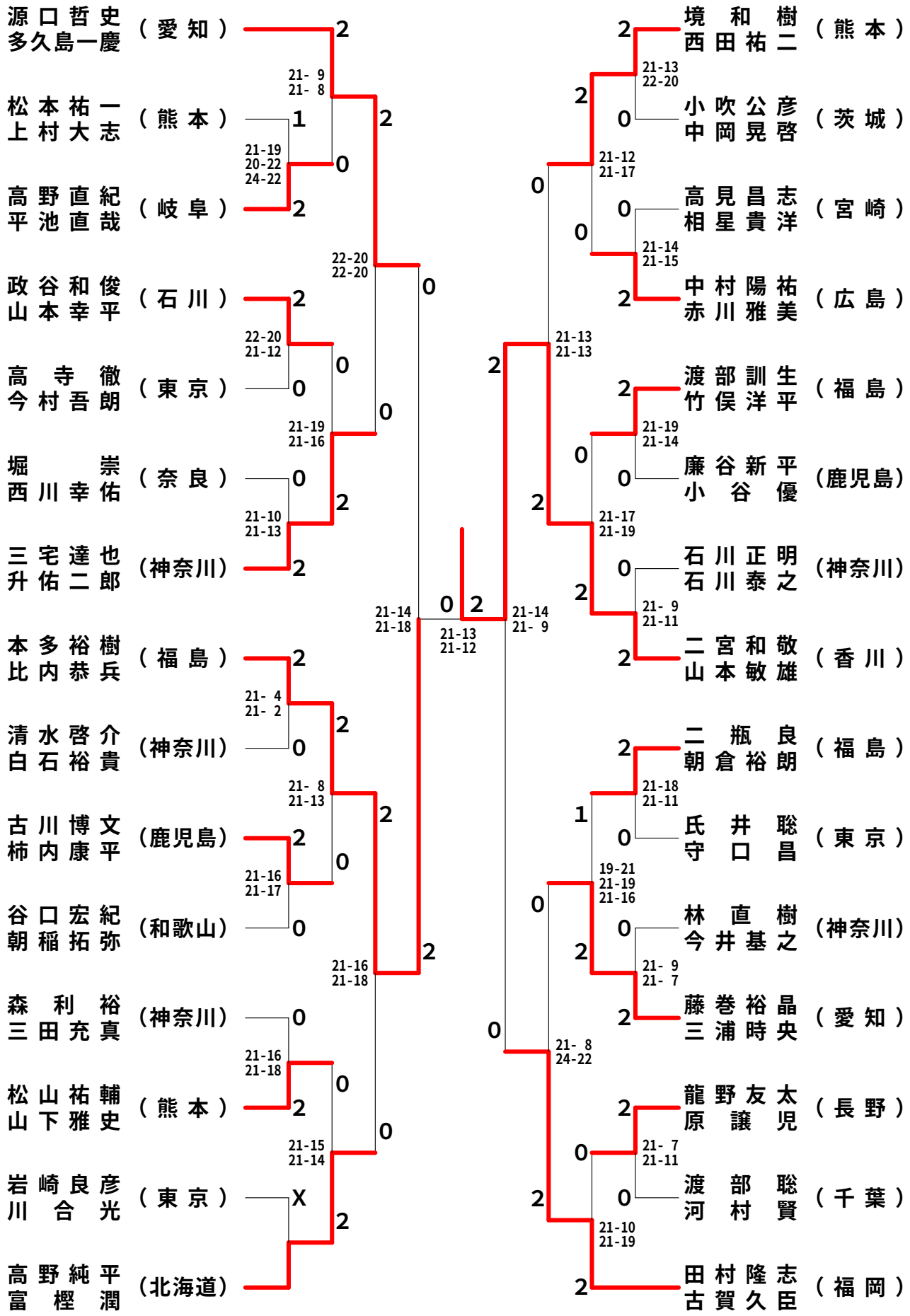

第49回全日本教職員選手権大会　平成２２年８月５日－８日　鹿児島県サンアリーナせんだい

一般女子単（ＷＳ）

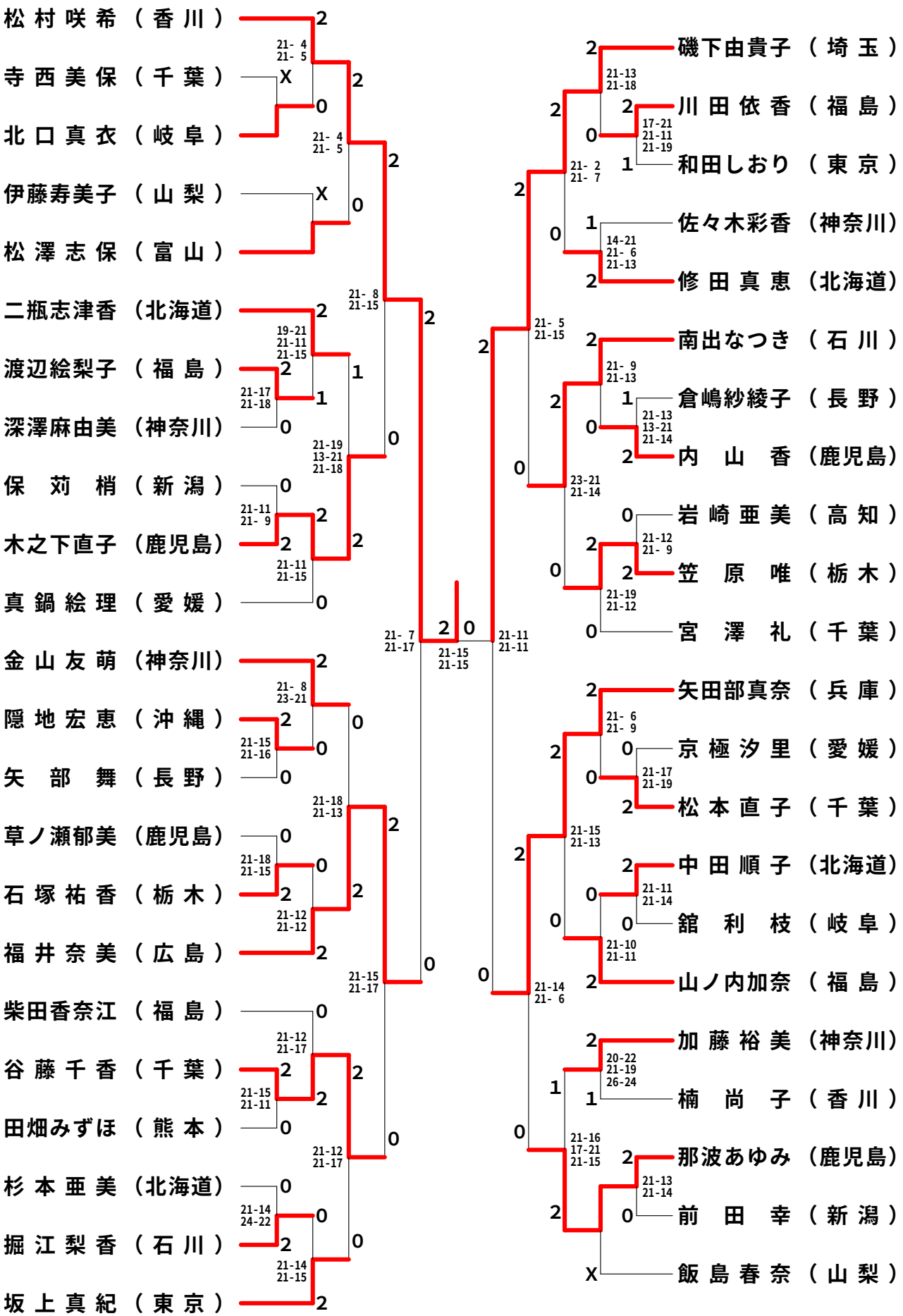

第49回全日本教職員選手権大会　平成２２年８月５日－８日　鹿児島県サンアリーナせんだい

一般女子複（ＷＤ）

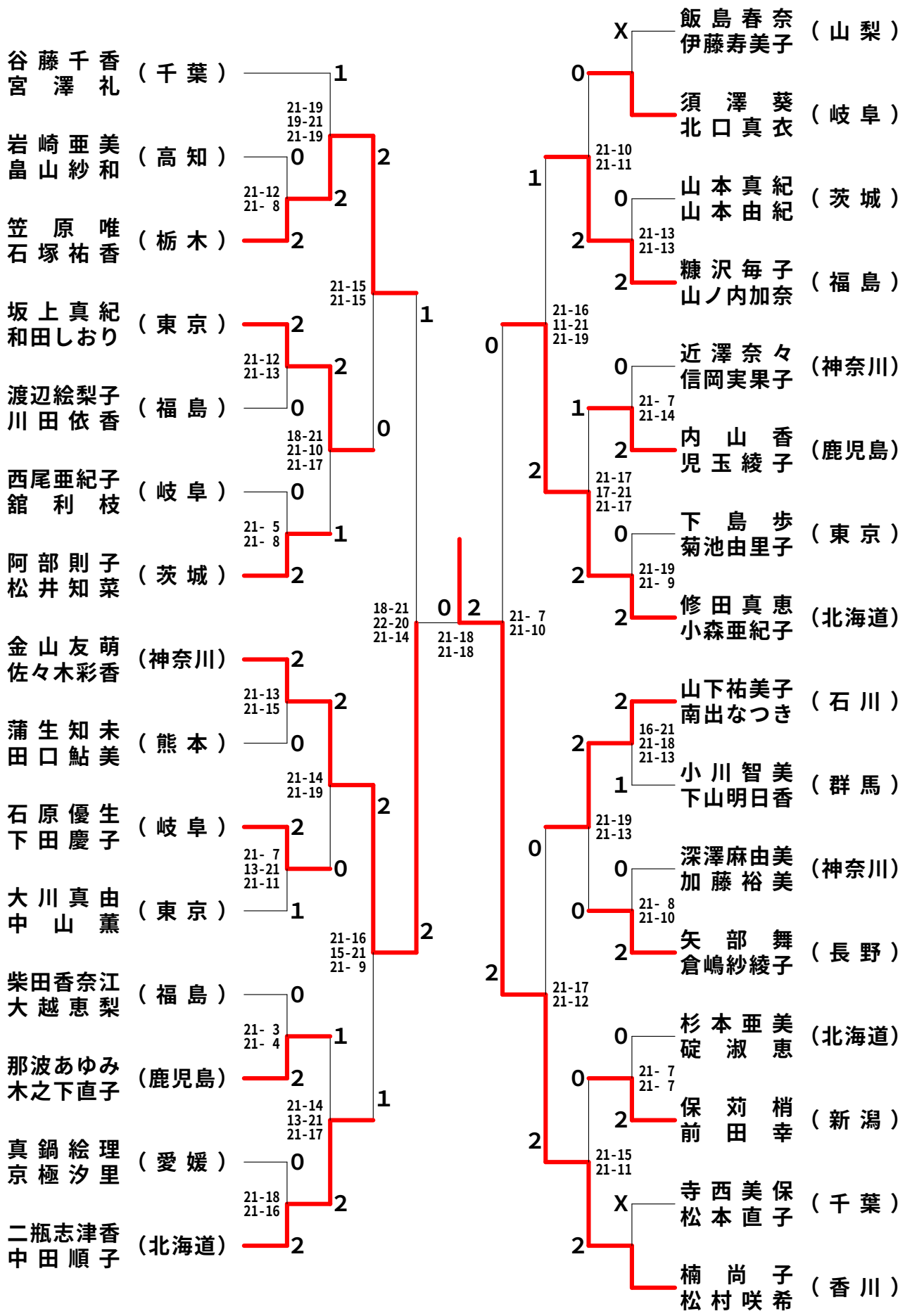

第49回全日本教職員選手権大会　平成２２年８月５日－８日　鹿児島県サンアリーナせんだい

男子30歳以上単（３０ＭＳ）

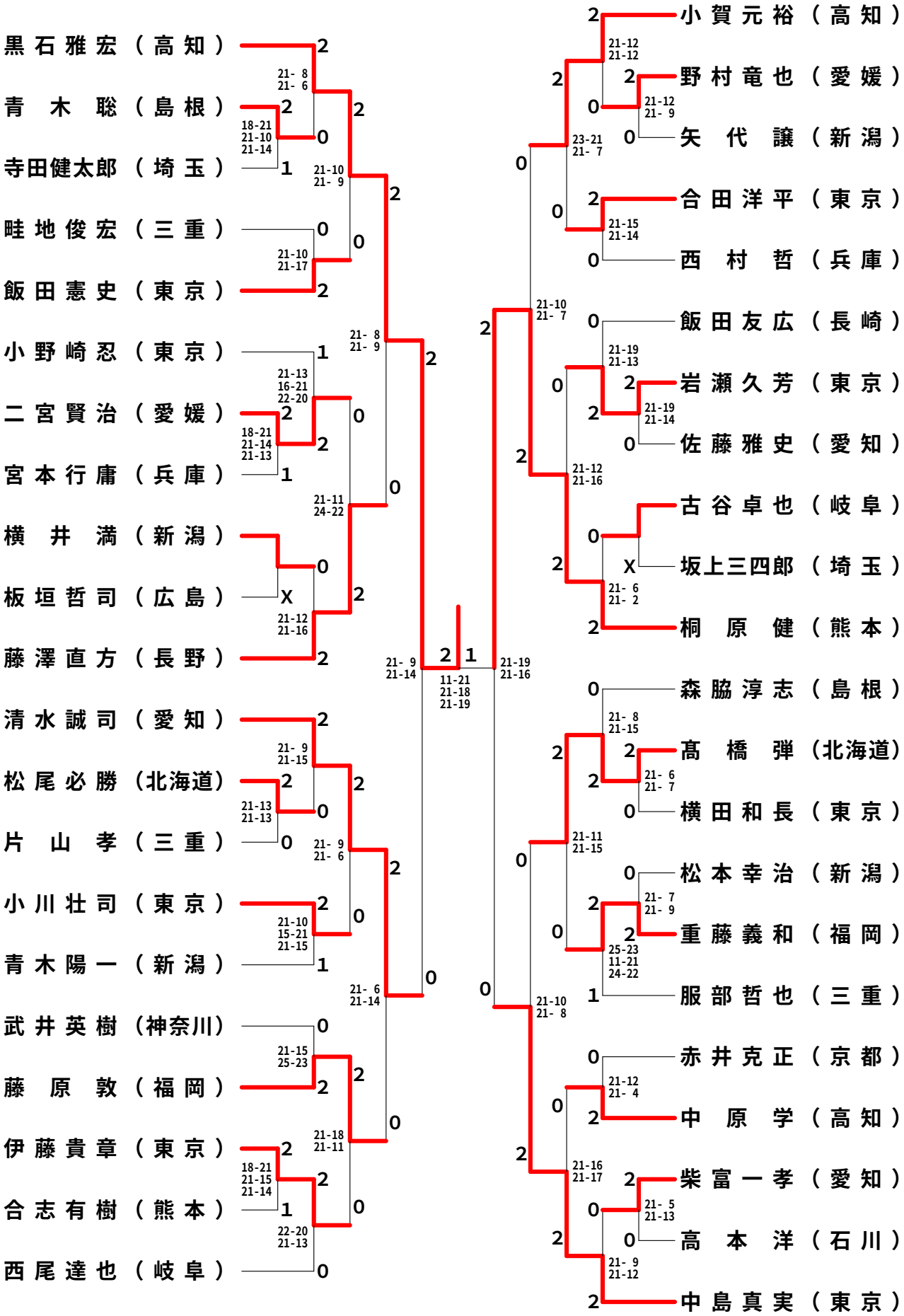

第49回全日本教職員選手権大会　平成２２年８月５日－８日　鹿児島県サンアリーナせんだい

男子40歳以上単（４０ＭＳ）

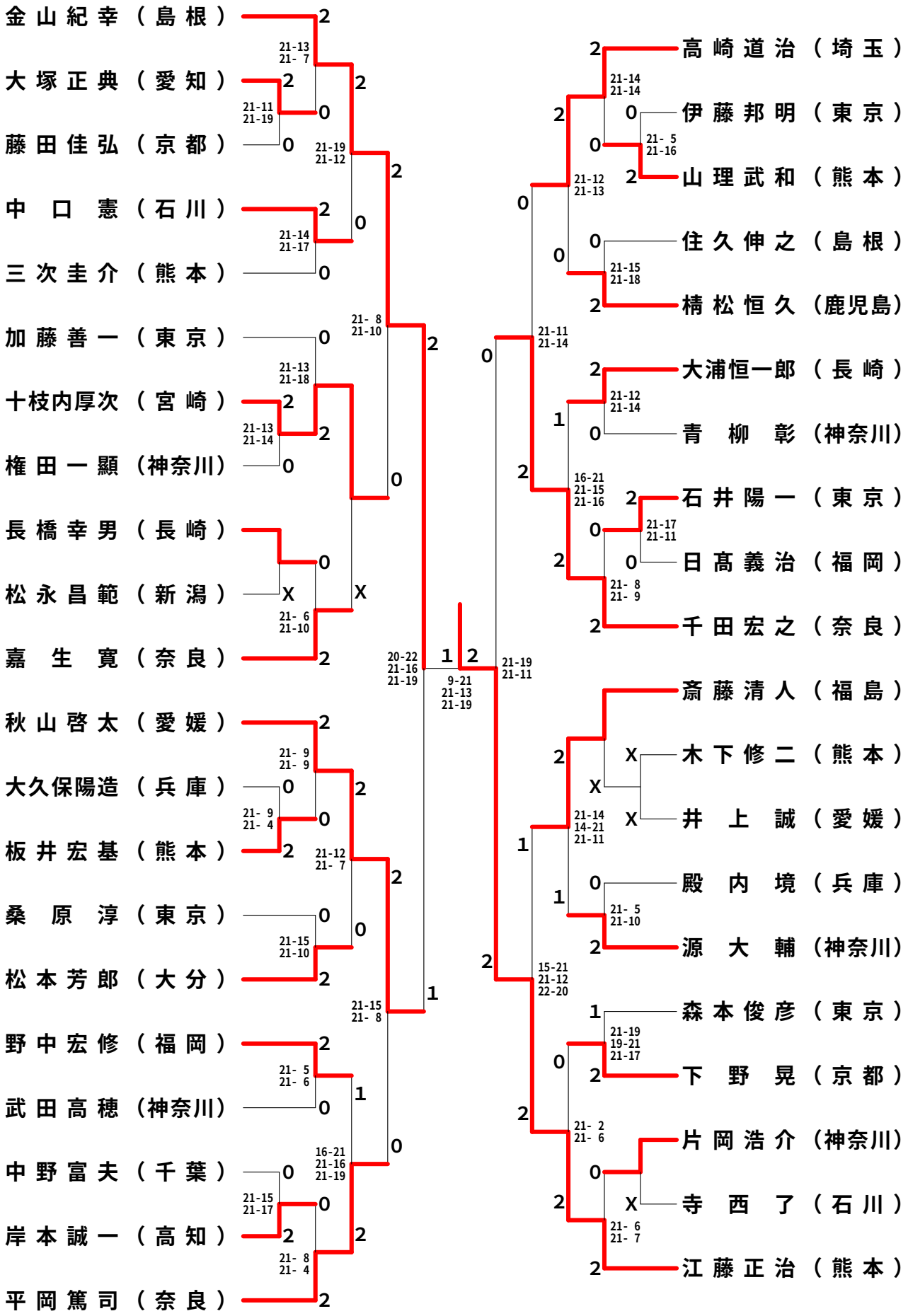

第49回全日本教職員選手権大会　平成２２年８月５日－８日　鹿児島県サンアリーナせんだい

男子50歳以上単（５０ＭＳ）

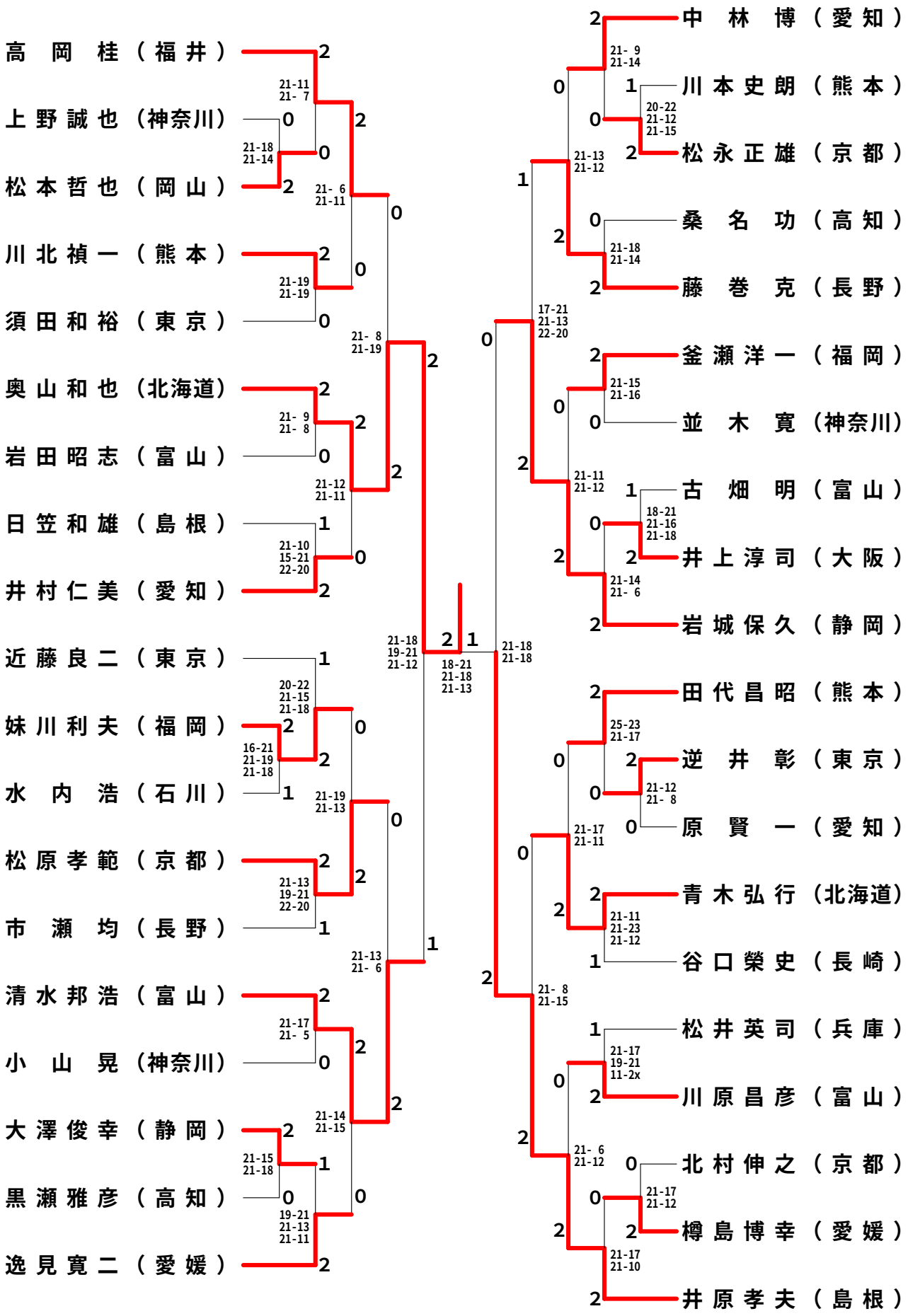

第49回全日本教職員選手権大会　平成２２年８月５日－８日　鹿児島県サンアリーナせんだい

男子60歳以上単（６０ＭＳ）

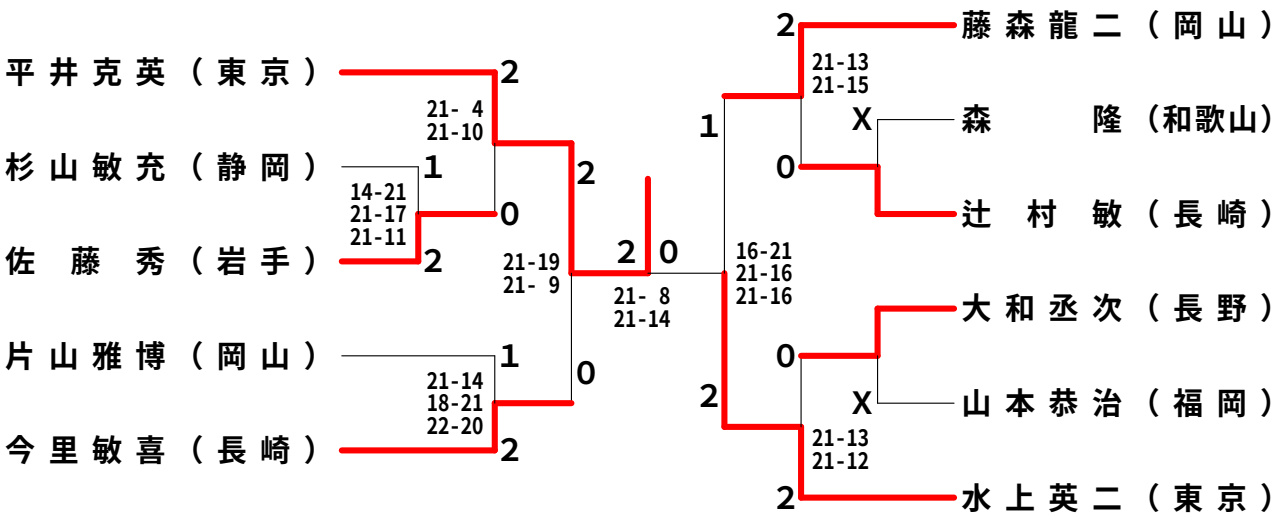

男子65歳以上単（６５ＭＳ）

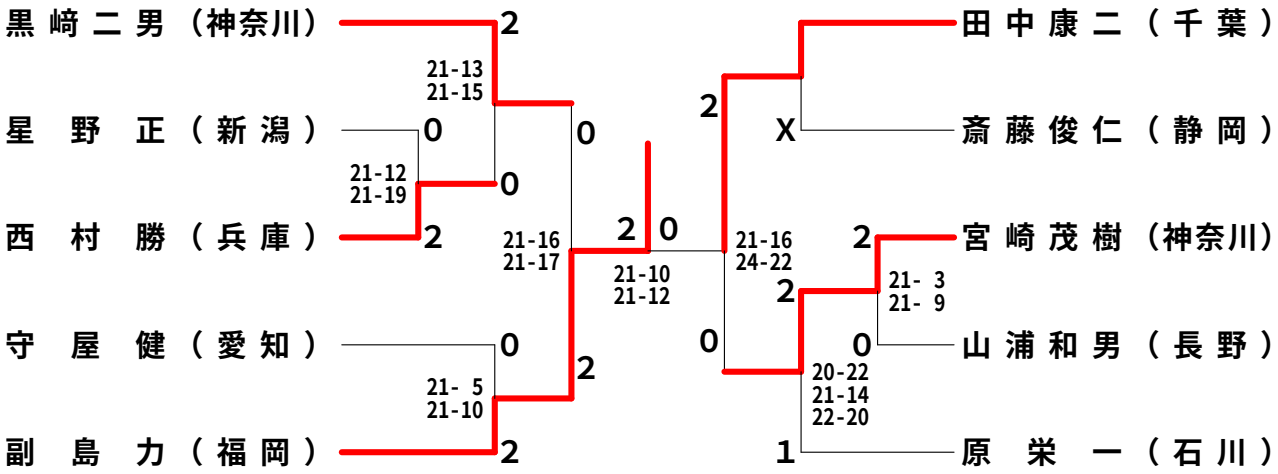

男子70歳以上単（７０ＭＳ）

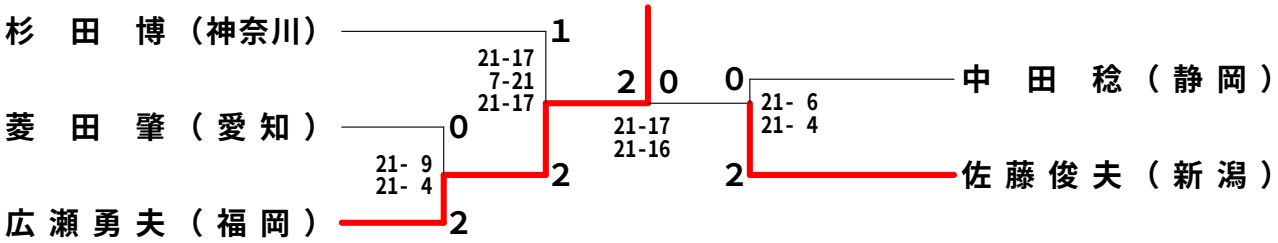

第49回全日本教職員選手権大会　平成２２年８月５日－８日　鹿児島県サンアリーナせんだい

女子30歳以上単（３０ＷＳ）

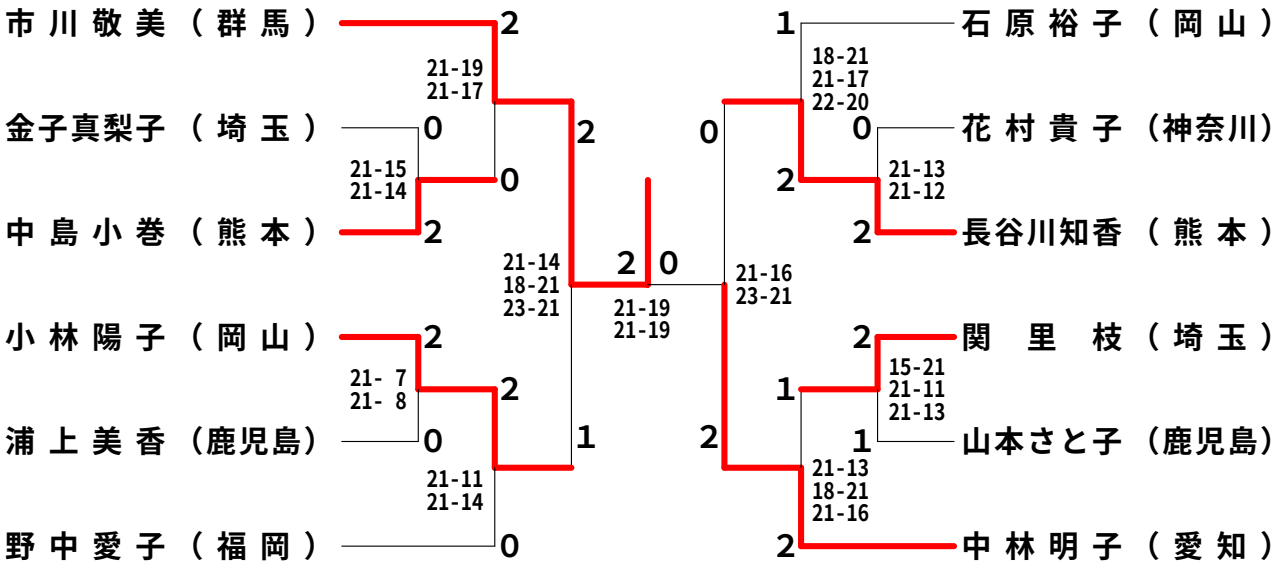

女子40歳以上単（４０ＷＳ）

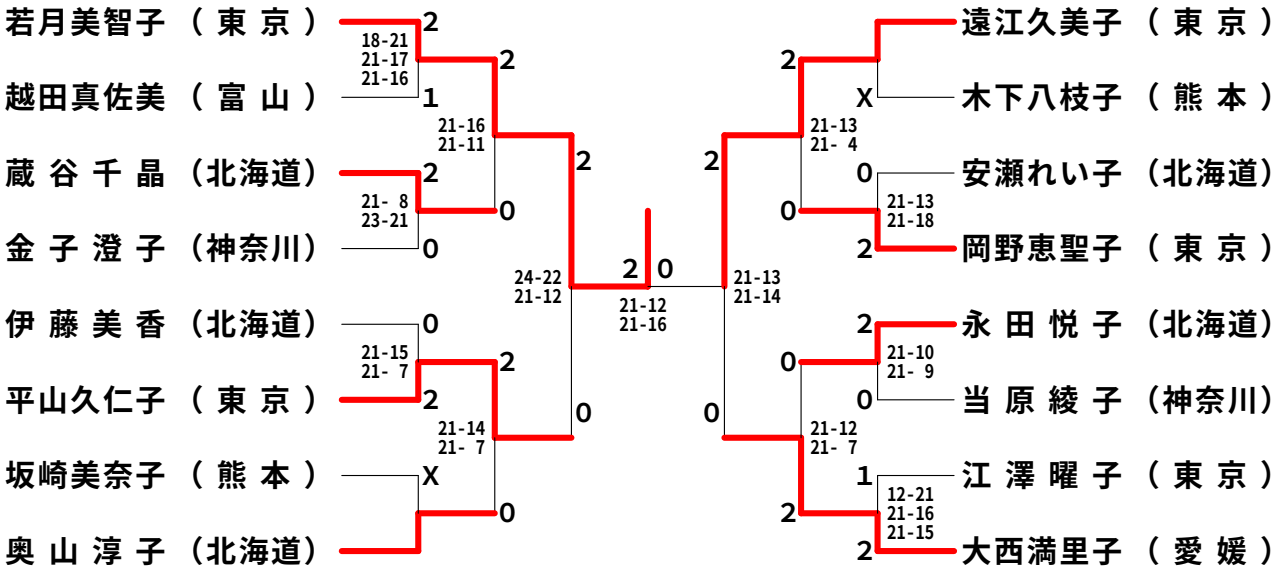

女子50歳以上単（５０ＷＳ）

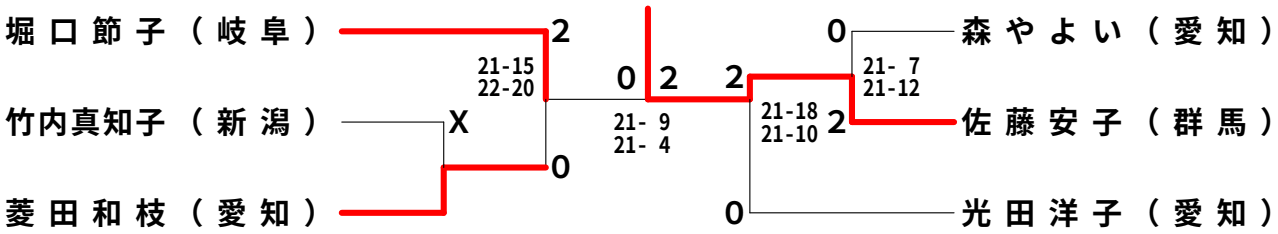

第49回全日本教職員選手権大会　平成２２年８月５日－８日　鹿児島県サンアリーナせんだい

男子30歳以上複（３０ＭＤ）

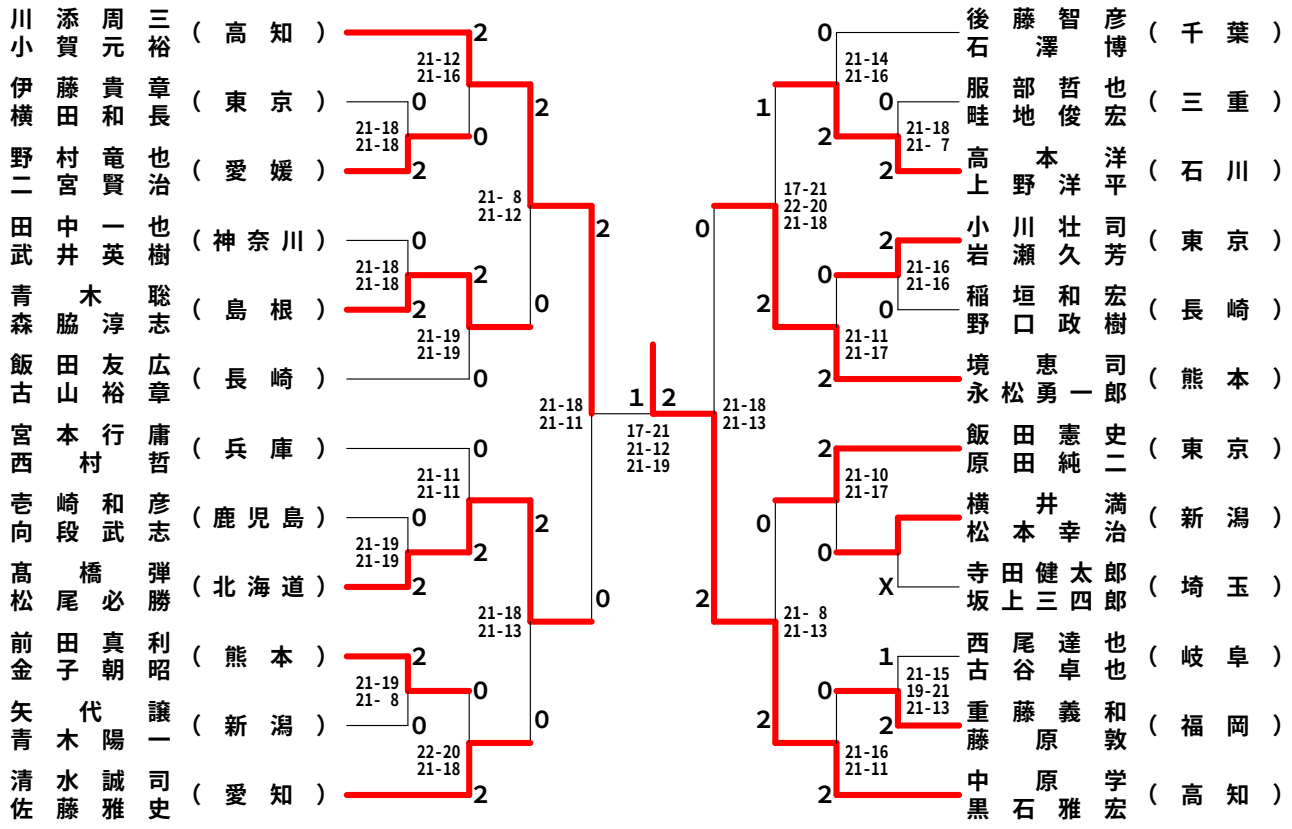

男子40歳以上複（４０ＭＤ）

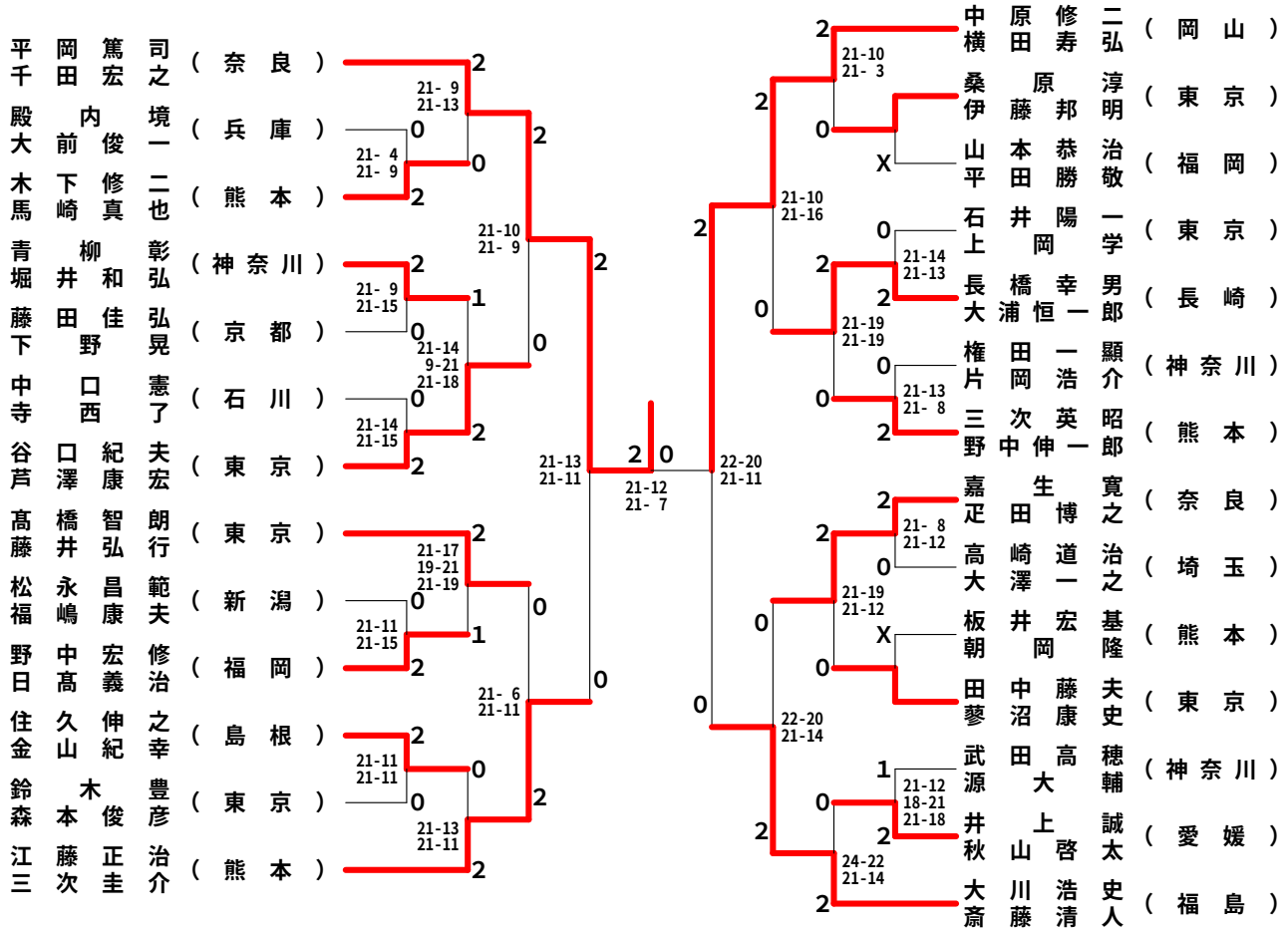

第49回全日本教職員選手権大会　平成２２年８月５日－８日　鹿児島県サンアリーナせんだい

男子50歳以上複（５０ＭＤ）

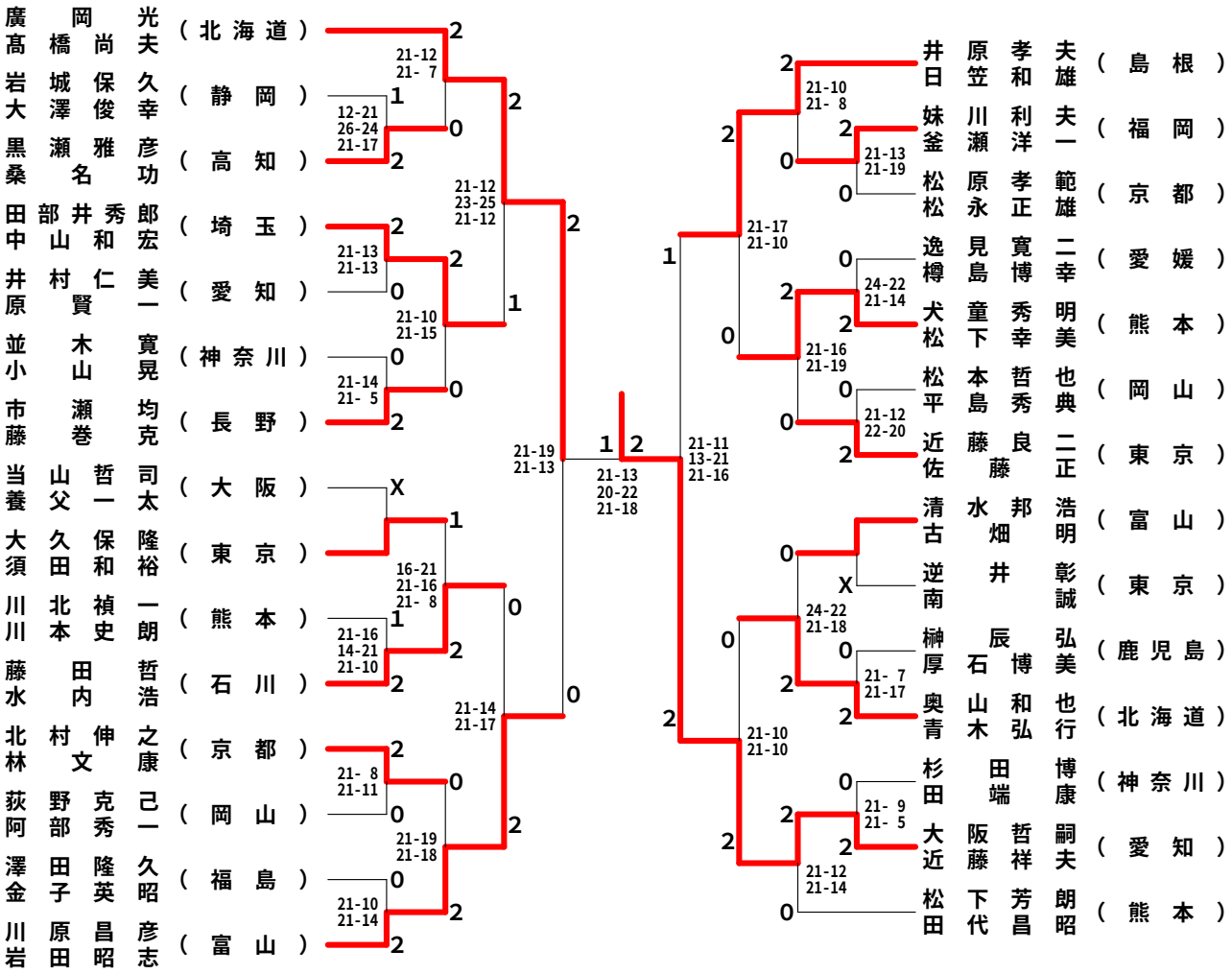

男子60歳以上複（６０ＭＤ）

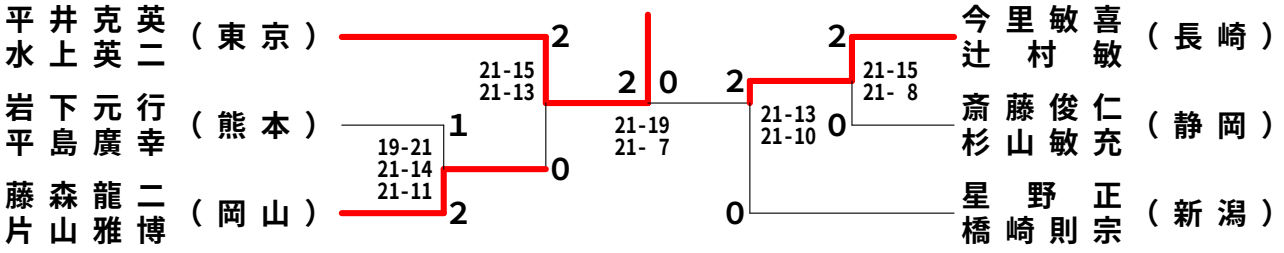

男子65歳以上複（６５ＭＤ）

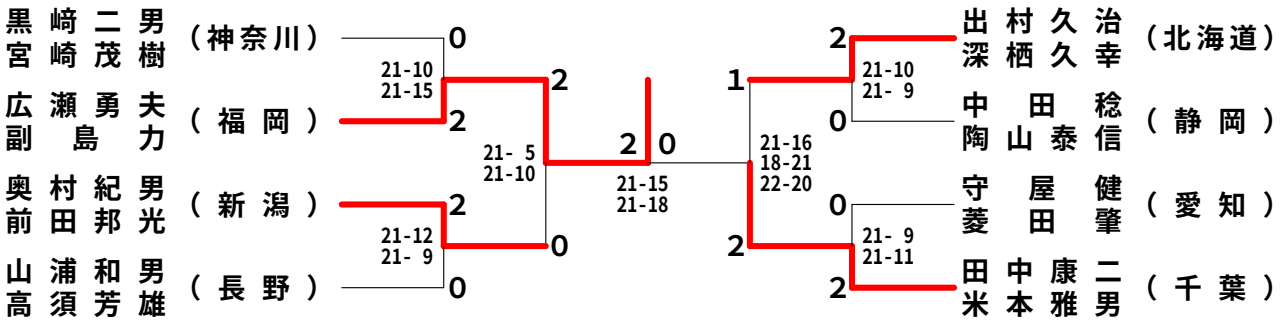

第49回全日本教職員選手権大会　平成２２年８月５日－８日　鹿児島県サンアリーナせんだい

女子30歳以上複（３０ＷＤ）

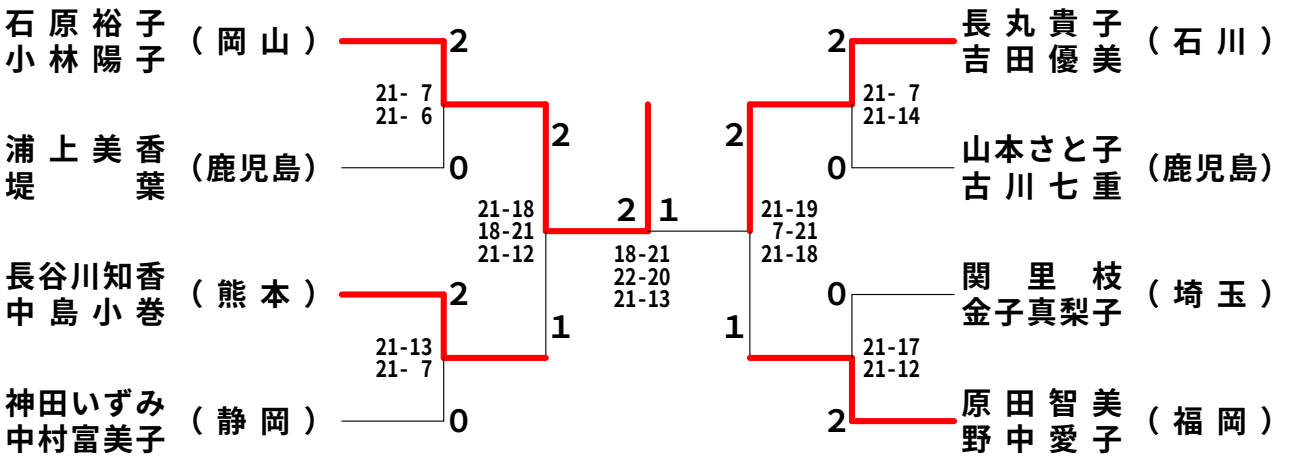

女子40歳以上複（４０ＷＤ）

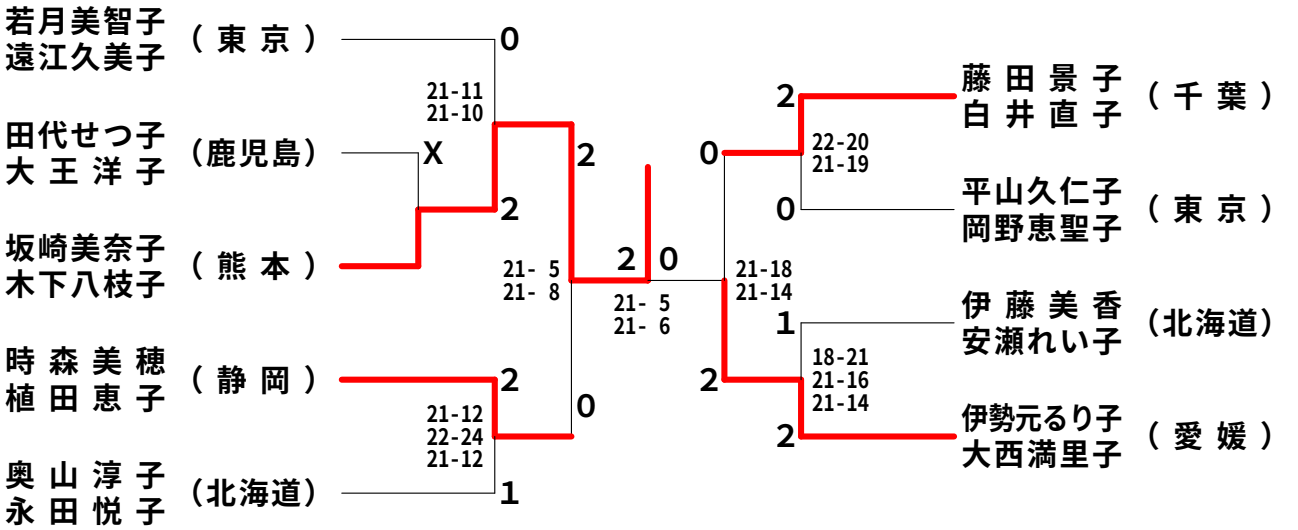
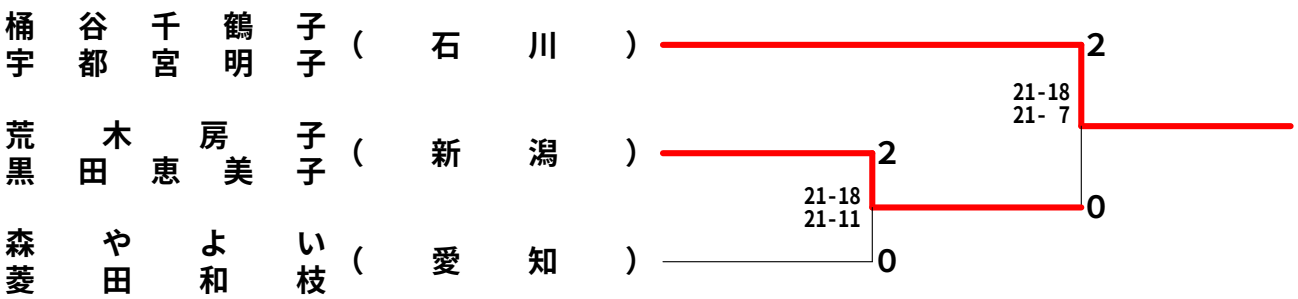
女子50歳以上複（５０ＷＤ）