第52回全日本教職員選手権大会　　2013.08.12-14　宮崎県宮崎市

種　目	優　勝	準優勝	三　位		五　位				参加数
総合	東京	熊本	千葉	埼玉	高知	神奈川	愛知	石川	４０
一般男子団体	東京	鳥取	埼玉	茨城	熊本	宮崎	千葉	福島	１５
一般女子団体	石川	熊本	香川	千葉	神奈川	東京	埼玉	福島	１１
男子成壮年団体	熊本	奈良	東京	千葉	神奈川	長崎	岡山	高知	１７
一般男子単	山口 公洋 (京都)	駒田 直也 (東京)	吉村 諒 (長崎)	川口 謙太郎 (熊本)	笹木 里司 (福井)	千京 尚将 (福井)	青山 真 (茨城)	高島 誠 (埼玉)	７６
一般男子複	笹木 里司 千京 尚将 (福井)	駒田 直也 滝内 亮 (東京)	片岡 智也 高島 誠 (埼玉)	小川 量平 吉村 諒 (長崎)	中村 隆志 入江 優喜 (北海道)	古賀 久臣 前田 浩輔 (福岡)	中岡 晃啓 青山 真 (茨城)	谷口 宏紀 黒瀬 尊敏 (和歌山)	４５
一般女子単	関谷 真由 (福岡)	礒下 由貴子 (埼玉)	宮下 香織 (北海道)	内井 佑花 (兵庫)	川田 依香 (福島)	栗城 則子 (千葉)	福井 奈美 (熊本)	松村 咲希 (香川)	３６
一般女子複	岡田 彩菜 神田 織恵 (東京)	楠 尚子 松村 咲希 (香川)	内井 佑花 野村 このみ (兵庫)	南出 なつき 長谷川 加奈 (石川)	相澤 理沙 二ツ柳 紗耶 (茨城)	宮田 晶代 甲斐 久瑠美 (神奈川)	金山 友萌 生井 加奈子 (神奈川)	石塚 祐香 笠原 唯 (栃木)	３２
男子30単	佐藤 伴哉 (青森)	堀 大孝 (千葉)	源口 哲史 (愛知)	小賀 元裕 (高知)	吉田 昌弘 (鹿児島)	岩瀬 久芳 (東京)	西念 佑馬 (石川)	多久島 一慶 (愛知)	４６
男子30複	黒石 雅宏 小賀 元裕 (高知)	源口 哲史 多久島 一慶 (愛知)	合田 洋平 西島 壮 (東京)	原口 和盛 山内 勉 (宮崎)	吉澤 賢一 文随 正和 (茨城)	橋本 亮介 齋藤 福士郎 (宮城)	野村 竜也 奥田 真司 (愛媛)	土佐 正規 遠藤 峰盛 (福島)	２５
男子40単	桐原 健 (熊本)	江藤 正治 (熊本)	野中 宏修 (福岡)	秋山 啓太 (愛媛)	小川 修一郎 (千葉)	横田 寿弘 (岡山)	市川 清伸 (愛知)	千田 宏之 (奈良)	５７
男子40複	平岡 篤司 千田 宏之 (奈良)	川島 康行 小川 修一郎 (千葉)	川添 周三 中原 学 (高知)	佐藤 雅史 清水 誠司 (愛知)	長丸 茂人 板井 雅春 (石川)	大浦 恒一郎 中尾 勘治 (長崎)	野中 宏修 城戸 孝夫 (福岡)	横田 寿弘 中原 修二 (岡山)	３４
男子50単	高崎 道治 (埼玉)	奥山 和也 (北海道)	藤巻 克 (長野)	満行 孝一 (宮崎)	井原 孝夫 (島根)	清水 邦浩 (富山)	青柳 彰 (神奈川)	南澤 浩幸 (長野)	４７
男子50複	江藤 正治 三次 圭介 (熊本)	田部井 秀郎 鈴木 守 (埼玉)	井原 孝夫 日笠 和雄 (島根)	藤巻 克 南澤 浩幸 (長野)	佐藤 富雄 高崎 道治 (埼玉)	桑名 功 岸本 誠一 (高知)	田代 昌昭 松下 芳朗 (熊本)	岩田 昭志 川原 昌彦 (富山)	３２
男子60単	伊藤 張二 (岩手)	逸見 寛二 (愛媛)	川北 禎一 (熊本)	今里 敏喜 (長崎)	羽江 雄司 (福岡)	藤森 龍二 (岡山)	近藤 良二 (東京)	並木 寛 (神奈川)	１６
男子60複	近藤 良二 佐藤 正 (東京)	片山 雅博 藤森 龍二 (岡山)	澤田 隆久 金子 英昭 (福島)	今里 敏喜 黒瀬 剛 (長崎)	中原 康徳 貴島 俊一 (宮崎)	伊藤 慎吾 逸見 寛二 (愛媛)	高松 孝二 青木 義和 (広島)	田端 康 栗下 清 (神奈川)	１０
男子65単	平井 克英 (東京)	佐々木 邦夫 (岩手)	副島 力 (福岡)	森 隆 (和歌山)	佐藤 秀 (岩手)	伊藤 慎吾 (愛媛)	宮崎 茂樹 (神奈川)	大和 丞次 (長野)	１０
男子65複	平井 克英 水上 英二 (東京)	黒﨑 二男 宮崎 茂樹 (神奈川)	廣瀬 勇夫 副島 力 (福岡)	佐々木 邦夫 佐藤 秀 (岩手)				奥村 紀男 星野 正 (新潟)	5
女子30単	飯田 香里 (愛知)	木之下 直子 (鹿児島)	宮澤 礼 (千葉)	佐藤 絵理 (愛媛)	金子 真梨子 (埼玉)	谷 順子 (東京)	石原 裕子 (岡山)	中島 小巻 (熊本)	１２
女子30複	長丸 貴子 栄代 哲子 (石川)	田原 順子 原口 若菜 (宮崎)	木之下 直子 米村 美里 (鹿児島)	上田 祐子 岩原 由子 (熊本)	中林 明子 飯田 香里 (愛知)	江澤 曜子 谷 順子 (東京)	関 里枝 金子 真梨子 (埼玉)	安島 澄恵 堀 江梨香 (石川)	１０
女子40単	谷藤 千香 (千葉)	木下 八枝子 (熊本)	坂崎 美奈子 (熊本)	橋本 仁美 (香川)	坂田 万里 (高知)	江澤 曜子 (東京)	平山 久仁子 (東京)	中林 明子 (愛知)	9
女子40複	坂崎 美奈子 木下 八枝子 (熊本)	橋本 仁美 山野 園子 (香川)	植田 恵子 時森 美穂 (静岡)	岡野 恵聖子 平山 久仁子 (東京)		中村 さつき 熊本 由以子 (長崎)	池 浩子 坂田 万里 (高知)	神田 いずみ 中村 富美子 (静岡)	7
男子70単	廣田 彰 (宮崎)	田中 康二 (千葉)	杉田 博 (神奈川)	黒﨑 二男 (神奈川)	奥村 紀男 (新潟)	守屋 健 (愛知)	菱田 肇 (愛知)	廣瀬 勇夫 (福岡)	9
男子70複	田中 康二 米本 雅男 (千葉)	守屋 健 菱田 肇 (愛知)	奥本 秀明 吉川 知之 (広島)						3
女子50単	遠江 久美子 (東京)	蔵谷 千晶 (北海道)	永田 悦子 (北海道)	岡野 恵聖子 (東京)	佐藤 安子 (群馬)	茂木 幸子 (群馬)	金子 澄子 (神奈川)	奥山 淳子 (北海道)	１３
女子50複	佐藤 安子 茂木 幸子 (群馬)	桶谷 千鶴子 宇都宮 明子 (石川)	奥山 淳子 永田 悦子 (北海道)	荒木 房子 黒田 恵美子 (新潟)	菱田 和枝 森 やよい (愛知)		大島 美都子 赤井 睦代 (大阪)	藤田 景子 白井 直子 (千葉)	7

結果

8月14日終了

平成25年度　第52回全日本教職員バドミントン選手権大会　総合順位

							団体(勝抜点/参加数)			一般(勝抜点/参加数)				年齢別(勝抜点/参加数)																	
順位	都道府県	団体参加点	団体勝抜点	個人参加点	個人勝抜点	総合得点	MT	WT	OBT	MS	MD	WS	WD	30MS	30MD	40MS	40MD	50MS	50MD	60MS	60MD	65MS	65MD	30WS	30WD	40WS	40WD	70MS	70MD	50WS	50WD
1	東京	9	30	62	90	191	18/1	0/1	12/1	20/8	14/6	4/3	10/3	8/8	4/4	0/4	2/6	2/5	0/3	2/1	6/1	6/2	4/1	0/1	0/1	0/2	0/1			8/2	
2	熊本	9	36	37	74	156	0/1	12/1	24/1	8/5	2/2	4/2	4/2		0/1	18/7	6/3	2/3	14/4	4/1	0/1			0/2	2/1	6/2	4/1				
3	千葉	9	18	24	46	97	0/1	6/1	12/1	2/5	0/3	6/2	4/3	8/1		4/3	8/1							2/1	0/1	6/1		4/1	2/1		0/1
4	埼玉	9	6	26	52	93	6/1	0/1	0/1	12/4	6/2	8/5	4/2	0/2	0/1	0/1	0/2	10/2	12/2					0/2	0/1						
5	高知	9	6	35	36	86	0/1	0/1	6/1	2/6	0/3	2/6	0/3	6/2	8/1	2/3	6/2	4/3	6/2	0/1					0/1	0/1	0/1				
6	神奈川	9	6	32	28	75	0/1	0/1	6/1	0/1	0/4	0/1	8/2	2/4	0/1	2/4	2/2	4/4	2/2	2/1	0/1	0/1	2/1					4/2		0/1	
7	愛知	3		28	42	73			0/1	2/1				12/5	6/2	6/3	6/1	2/3	2/3	0/1				6/1	0/1	0/1		0/2	0/1	0/2	0/1
8	石川	9	18	18	26	71	0/1	18/1	0/1	4/3	0/1		6/1	4/2	0/1	0/1	4/1	0/1	0/1					0/2	6/2			0/1			2/1
9	宮崎	9		21	26	56	0/1	0/1	0/1		0/1	0/1	0/2	2/1	4/2	0/5	4/3	6/2	0/1		0/1				4/1			6/1			
9	北海道	3		19	34	56			0/1	4/2	4/1	6/2	0/1	4/2	0/1	0/2	0/1	8/2	2/1											6/3	0/1
11	福島	9		23	20	52	0/1	0/1	0/1	4/8	4/4	4/2	4/3	0/2	2/1	0/1	0/1				2/1										
11	長崎	3	6	15	28	52			6/1	12/2	6/1			0/2	0/3		4/1	0/1	0/1	4/2	2/1						0/1				
13	京都	6		17	24	47	0/1		0/1	16/4	2/2					2/2	0/1	2/4	2/3	0/1											
14	奈良	3	18	9	14	44			18/1	0/2	0/1					4/3	10/3														
14	福岡			14	30	44					6/2	10/2	0/1			6/4	4/1			2/1		2/1	0/1					0/1			
16	岡山	3	6	18	16	43			6/1	0/3	0/1			0/1		6/2	4/1	0/2	0/2	2/3	4/2			0/1							
17	愛媛	6		16	16	38	0/1		0/1	0/2	0/1			0/2	2/2	6/2	0/1	0/1	0/1	6/1	0/1	0/1		2/1							
18	茨城	3	6	9	18	36	6/1			6/1	4/1	2/2	4/1	0/3	2/1																
19	香川	3	6	7	16	32		6/1		0/1		4/2	8/2													2/1	2/1				
19	広島	6		18	8	32	0/1		0/1	4/4	0/2			0/3	0/2	2/3	2/1			0/1	0/1								0/1		
21	鳥取	3	12	6	6	27	12/1			4/2	0/2			2/2																	
21	和歌山	3		10	14	27	0/1			8/6	4/3											2/1									
23	福井			3	22	25				12/2	10/1																				
24	兵庫			7	16	23				2/1	0/1	8/2	6/1			0/1		0/1													
25	長野			6	16	22						0/1	0/1					10/2	6/1			0/1									
26	鹿児島	3		6	12	21		0/1		2/1			0/1	4/1										4/1	2/1	0/1					
27	島根			7	12	19				2/1						0/1	0/1	4/3	6/1												
28	富山			6	10	16												4/4	6/2												
28	岩手			4	12	16														8/1		4/2	0/1								
30	青森			2	10	12						0/1		10/1																	
31	静岡			7	4	11							0/1			0/1		2/2	2/1								0/2				
31	栃木			3	8	11						4/2	4/1																		
33	大分			6	2	8				0/1				0/1	0/1			2/2		0/1											
34	群馬			3	4	7																								0/2	4/1
34	宮城			3	4	7							0/1		2/1	2/1															
36	新潟			6		6										0/1	0/1					0/1	0/1					0/1			0/1
36	大阪			4	2	6													2/1											0/2	0/1
38	三重			2	2	4								0/1		2/1															
39	山形			1		1										0/1															
39	岐阜			1		1																								0/1	
41	山梨					0																									
41	佐賀					0																									
41	秋田					0																									
41	滋賀					0																									
41	山口					0																									
41	徳島					0																									
41	沖縄					0																									

第52回全日本教職員選手権大会

平成２５年８月１１日　宮崎県宮崎市

一般男子団体（ＭＴ）

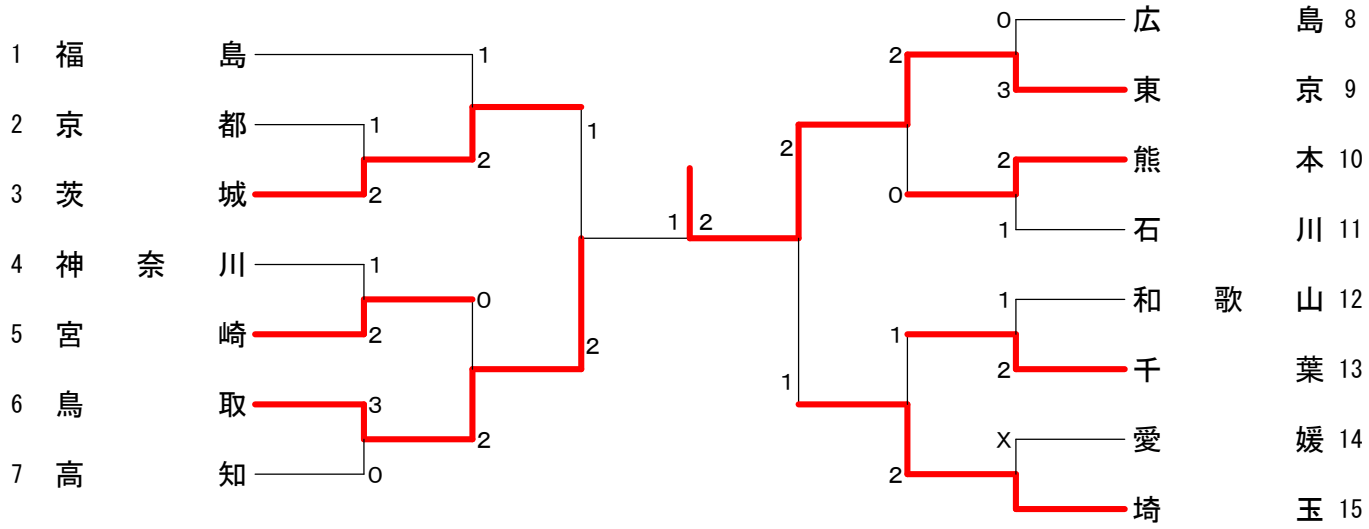

一般女子団体（ＷＴ）

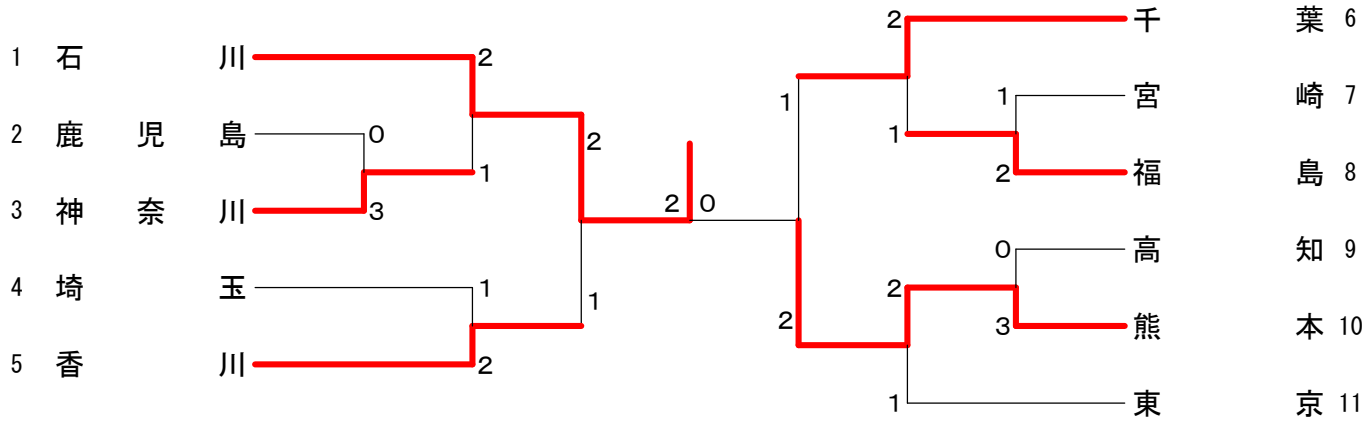

男子成壮年団体（ＯＢＴ）

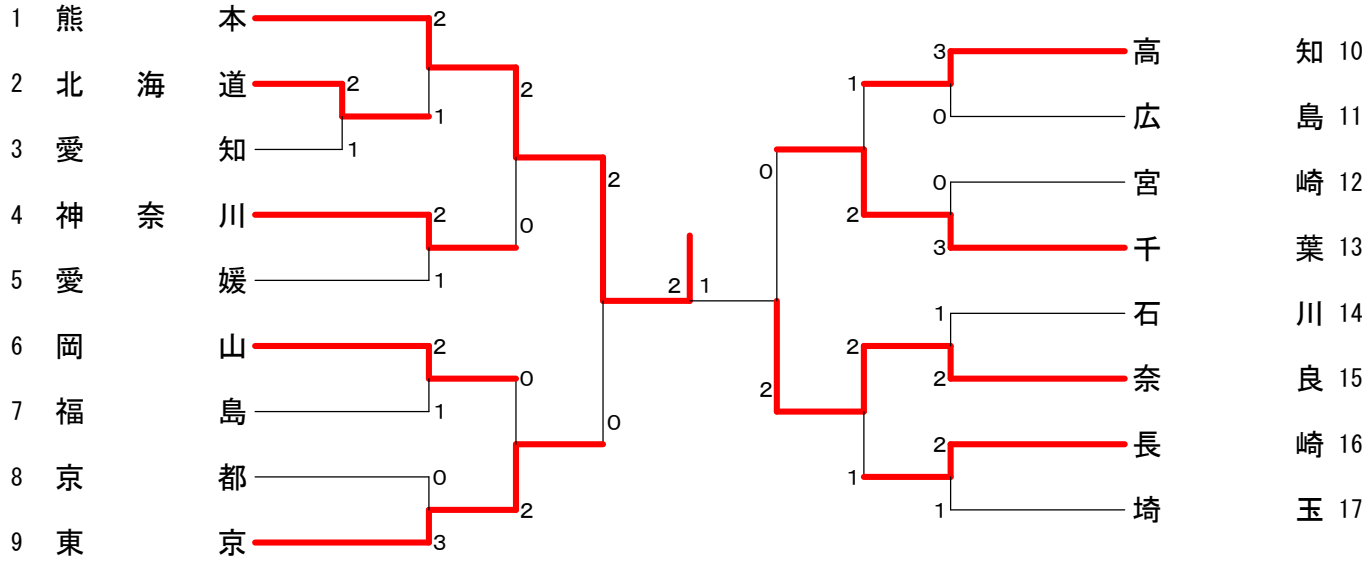

第52回全日本教職員選手権大会　　平成２５年８月１１日　　宮崎県宮崎市　一般男子団体

試合番号 MT－1

茨　城　２－１　京　都

中岡 晃啓 文随 正和	1	21-17 18-21 20-22	2	上原 直 土屋 貴孝
青山 真	2	21- 8 21- 8	0	河本 孝弘
吉澤 賢一	2	21-15 21-12	0	北風 卓郎

試合番号 MT－2

宮　崎　２－１　神奈川

甲斐 秀則 秩父 正志	0	9-21 9-21	2	北澄 拓央 齋藤 嘉貴
若松 宏治	2	21- 6 21- 8	0	関根 一弘
本部 崇仁	2	21- 8 21-18	0	林 直樹

試合番号 MT－3

鳥　取　３－０　高　知

杉川 友和 出石 哲也	2	21-11 21-10	0	川村 公士 豊永 陽平
山崎 竜次	2	21-10 21-15	0	北岡 和樹
池口 弘晃	2	21-13 21-11	0	上妻 光平

試合番号 MT－4

東　京　３－０　広　島

駒田 直也 田中 智明	2	21-14 21-15	0	池田 晋也 山下 貴幸
芦澤 歩夢	2	21-18 21-16	0	中村 陽祐
小林 和弘	2	7-21 21-13 21-13	1	前田 心平

試合番号 MT－5

熊　本　２－１　石　川

上村 大志 松本 祐一	2	21-18 23-25 21-17	1	新田 哲也 政谷 和俊
福田 健朗	0	17-21 16-21	2	関 真彦
坂井 宏基	2	21- 6 21- 7	0	寺西 了

試合番号 MT－6

千　葉　２－１　和歌山

高柳 幸哉 梅村 良平	0	12-21 13-21	2	黒瀬 尊敏 友渕 貴俊
間宮 亮	2	22-20 21-14	0	朝稲 拓弥
蜂谷 聡	2	21-19 21-13	0	谷口 宏紀

試合番号 MT－7

埼　玉　３－０　愛　媛

片岡 智也 小川 恵太			X	林 大樹 村上 曜介
黒田 大希			X	濵岡 恒敏
高島 誠			X	濵中 裕太

試合番号 MT－8

茨　城　２－１　福　島

中岡 晃啓 文随 正和	0	21-23 17-21	2	二瓶 良 村越 雄太
青山 真	2	21-13 21-12	0	朝倉 裕朗
吉澤 賢一	0	18-21 18-18	1	中村 善之 ｷｹﾝ

試合番号 MT－9

鳥　取　２－０　宮　崎

池淵 彬彦 池口 弘晃	2	21- 9 21-16	0	甲斐 秀則 秩父 正志
出石 哲也	2	21-11 21-12	0	若松 宏治
山崎 竜次				本部 崇仁

試合番号 MT－10

東　京　２－０　熊　本

守口 昌 武田 智博	2	21-11 21-15	0	上村 大志 松本 祐一
駒田 直也	2	23-21 21-19	0	福田 健朗
芦澤 歩夢				坂井 宏基

試合番号 MT－11

埼　玉　２－１　千　葉

黒田 大希 小川 恵太	1	24-22 19-21 15-21	2	高柳 幸哉 梅村 良平
片岡 智也	2	23-21 13-21 25-23	1	蜂谷 聡
高島 誠	2	21-13 21-18	0	間宮 亮

試合番号 MT－12

鳥　取　２－１　茨　城

出石 哲也 池口 弘晃	2	21-13 21-19	0	中岡 晃啓 文随 正和
杉川 友和	0	5-21 11-21	2	青山 真
山崎 竜次	2	21-13 21-16	0	吉澤 賢一

試合番号 MT－13

東　京　２－１　埼　玉

駒田 直也 田中 智明	1	21-16 17-21 16-21	2	高島 誠 黒田 大希
武田 智博	2	21-12 21- 7	0	小川 恵太
芦澤 歩夢	2	21-17 21-14	0	片岡 智也

試合番号 MT－14

東　京　２－１　鳥　取

小林 和弘 守口 昌	0	14-21 9-21	2	出石 哲也 池口 弘晃
駒田 直也	2	21-17 21-18	0	山崎 竜次
芦澤 歩夢	2	21- 6 21- 8	0	池淵 彬彦

第52回全日本教職員選手権大会　　平成２５年８月１１日　　宮崎県宮崎市　一般女子団体

試合番号 WT－1

神奈川 ３－０ 鹿児島

金山 友萌 生井 加奈子	2	21- 5 21- 5	0	米村 美里 スパー 彰子
甲斐 久瑠美	2	21-17 21-12	0	児玉 綾子
宮田 晶代	2	21-19 21-17	0	木之下 直子

試合番号 WT－2

福島 ２－１ 宮崎

糠沢 毎子 小椋 紗貴江	0	12-21 15-21	2	原口 若菜 田原 順子
川田 依香	2	21- 9 21-19	0	川崎 美紅
中根 好美	2	21-10 21- 5	0	丸山 明理紗

試合番号 WT－3

熊本 ３－０ 高知

福井 奈美 平山 侑希	2	21-10 21-10	0	畠山 紗和 北村 知郷
中島 小巻	2	21-16 21-17	0	長谷 ひかり
高木 響子	2	21- 8 21-16	0	津田 真由佳

試合番号 WT－4

石川 ２－１ 神奈川

栄代 哲子 南出 なつき	0	17-21 9-21	2	金山 友萌 生井 加奈子
堀 江梨香	2	7-21 21-12 21-18	1	甲斐 久瑠美
長谷川 加奈	2	21-10 21-18	0	宮田 晶代

試合番号 WT－5

香川 ２－１ 埼玉

楠 尚子 里坊 美香	2	21-19 21-10	0	岡崎 真奈美 坂本 恵里
松村 咲希	2	21-16 21- 6	0	松永 香織
増山 奈菜	0	8-21 12-21	2	礒下 由貴子

試合番号 WT－6

千葉 ２－１ 福島

櫻井 美智子 宮澤 礼	2	21-19 21-10	0	糠沢 毎子 渡部 友紀
栗城 則子	2	17-21 21- 7 21-17	1	川田 依香
大森 紗希	0	16-21 13-21	2	中根 好美

試合番号 WT－7

熊本 ２－１ 東京

平山 侑希 中島 小巻	2	21- 4 21- 6	0	黒須 温子 高石 愛実
福井 奈美	2	21-17 21-16	0	岡田 彩菜
高木 響子	0	13-21 16-21	2	神田 織恵

試合番号 WT－8

石川 ２－１ 香川

栄代 哲子 南出 なつき	2	21-13 12-21 21-16	1	楠 尚子 里坊 美香
堀 江梨香	0	8-21 7-21	2	松村 咲希
長谷川 加奈	2	21-15 14-21 21-12	1	増山 奈菜

試合番号 WT－9

熊本 ２－１ 千葉

平山 侑希 中島 小巻	1	14-21 21-11 16-11	1	櫻井 美智子 宮澤 礼
福井 奈美	0	14-21 14-21	2	栗城 則子
高木 響子	2	22-20 21-15	0	大森 紗希

キケン

試合番号 WT－10

石川 ２－０ 熊本

栄代 哲子 南出 なつき	2	17-21 21-15 21-15	1	福井 奈美 中島 小巻
長谷川 加奈	1	21-15 17-21	1	高木 響子
堀 江梨香	2	21- 8 21-16	0	上田 祐子

第52回全日本教職員選手権大会　平成２５年８月１１日　宮崎県宮崎市　男子成壮年団体

試合番号 OBT－1

北海道 2－1 愛知

奥山 寛和 青木 弘行	2	21-19 13-21 21-19	1	近藤 祥夫 大阪 哲嗣
辻村 昌彦 松尾 必勝	0	12-21 12-21	2	清水 誠司 佐藤 雅史
奥山 和也 内山 泰弘	2	21-17 22-20	0	源口 哲史 多久島 一慶

試合番号 OBT－2

熊本 2－1 北海道

金子 朝昭 境 恵司	2	21-14 21-17	0	辻村 昌彦 松尾 必勝
永松 勇一郎 前田 真利	0	12-21 10-21	2	奥山 寛和 内山 泰弘
江藤 正治 三次 圭介	2	21-10 21-16	0	奥山 和也 青木 弘行

試合番号 OBT－3

神奈川 2－1 愛媛

武田 高穂 源 大輔	2	21-16 21-13	0	高橋 史明 田坂 誠司
武井 英樹 駒木 健志	2	18-21 21-18 21-15	1	野村 竜也 奥田 真司
小山 晃 上野 誠也	0	17-21 22-24	2	逸見 寛二 井上 誠

試合番号 OBT－4

岡山 2－1 福島

横田 寿弘 中原 修二	2	21-13 21-16	0	橋本 遊二 斎藤 清人
片山 雅博 藤森 龍二	0	8-21 9-21	2	土佐 正規 遠藤 峰盛
荻野 克巳 阿部 秀一	2	15-21 21-17 21- 9	1	澤田 隆久 金子 英昭

試合番号 OBT－5

東京 3－0 京都

伊藤 貴章 横田 和長	2	21- 9 21-17	0	林 文康 西村 元
合田 洋平 西島 壮	2	21-17 21-15	0	藤田 佳弘 北村 伸之
上岡 学 武内 彰	2	21-14 21-15	0	松永 正雄 松原 孝範

試合番号 OBT－6

高知 3－0 広島

川添 周三 中原 学	2	21-16 21-14	0	冨永 和志 中前 好雄
黒石 雅宏 小賀 元裕	2	21-10 21-15	0	世並 征之 板垣 哲司
桑名 功 岸本 誠一	2	21-12 21- 9	0	高松 孝二 青木 義和

試合番号 OBT－7

千葉 3－0 宮崎

川島 康行 小川 修一郎	2	21-16 21-12	0	満行 孝一 上野 拓郎
佐藤 恭平 堀 大孝	2	21-18 21-13	0	原口 和盛 山内 勉
森 俊樹 田中 康二	2	21-17 21-18	0	廣田 彰 貴島 俊一

試合番号 OBT－8

奈良 2－1 石川

平岡 篤司 千田 宏之	2	21-10 21- 8	0	長丸 茂人 坂井 雅春
疋田 博之 細谷 直史	0	6-21 17-21	2	髙本 洋 西念 佑馬
嘉生 寛 本郷 毅彦	2	21-13 21-13	0	藤田 哲 小清水 真澄

試合番号 OBT－9

長崎 2－1 埼玉

大浦 恒一郎 中尾 勘治	2	16-21 21-13 21-18	1	鈴木 守 殖栗 健貴
飯田 友広 植田 正志	2	21-17 21-17	0	坂上 三四郎 和田 光春
谷口 榮史 西岡 誠	0	8-21 16-21	2	佐藤 富雄 高崎 道治

試合番号 OBT－10

熊本 2－0 神奈川

永松 勇一郎 前田 真利	2	21-15 21-18	0	武井 英樹 駒木 健志
江藤 正治 三次 圭介	2	21- 9 21-16	0	堀井 和弘 青柳 彰
金子 朝昭 境 恵司				武田 高穂 源 大輔

試合番号 OBT－11

東京 2－0 岡山

合田 洋平 西島 壮	2	18-21 21-15 21-12	1	横田 寿弘 中原 修二
石井 陽一 武内 彰	2	21-18 21-15	0	片山 雅博 藤森 龍二
藤井 弘行 高橋 智朗				荻野 克巳 阿部 秀一

試合番号 OBT－12

千葉 2－1 高知

堀 大孝 佐藤 恭平	2	21-16 21-13	0	黒石 雅宏 小賀 元裕
田中 康二 森 俊樹	0	9-21 9-21	2	桑名 功 岸本 誠一
川島 康行 小川 修一郎	2	21-15 21-11	0	川添 周三 中原 学

試合番号 OBT－13

奈良 2－1 長崎

疋田 博之 細谷 直史	0	14-21 20-22	2	飯田 友広 古山 裕章
本郷 毅彦 嘉生 寛	2	21- 9 21- 7	0	谷口 榮史 西岡 誠
平岡 篤司 千田 宏之	2	21-12 21-13	0	大浦 恒一郎 中尾 勘治

試合番号 OBT－14

熊本 2－0 東京

江藤 正治 三次 圭介	2	21-10 21-18	0	上岡 学 武内 彰
金子 朝昭 境 恵司	2	21-15 21- 9	0	藤井 弘行 高橋 智朗
永松 勇一郎 前田 真利				合田 洋平 西島 壮

試合番号 OBT－15

奈良 2－0 千葉

本郷 毅彦 嘉生 寛	2	21- 5 21- 9	0	田中 康二 森 俊樹
平岡 篤司 千田 宏之	2	21-14 21-18	0	川島 康行 小川 修一郎
疋田 博之 細谷 直史				堀 大孝 佐藤 恭平

第52回全日本教職員選手権大会　　平成２５年８月１１日　　宮崎県宮崎市　男子成壮年団体

試合番号 OBT-16

熊本		奈良
金子 朝昭 境 恵司	0 (18-21, 16-21) 2	平岡 篤司 千田 宏之
永松 勇一郎 前田 真利	2 (21- 8, 21- 8) 0	細谷 直史 疋田 博之
江藤 正治 三次 圭介	2 (21-10, 21-14) 0	嘉生 寛 本郷 毅彦

第52回全日本教職員選手権大会

平成２５年８月１２日－１４日　宮崎県宮崎市

一般男子単（ＭＳ）－１

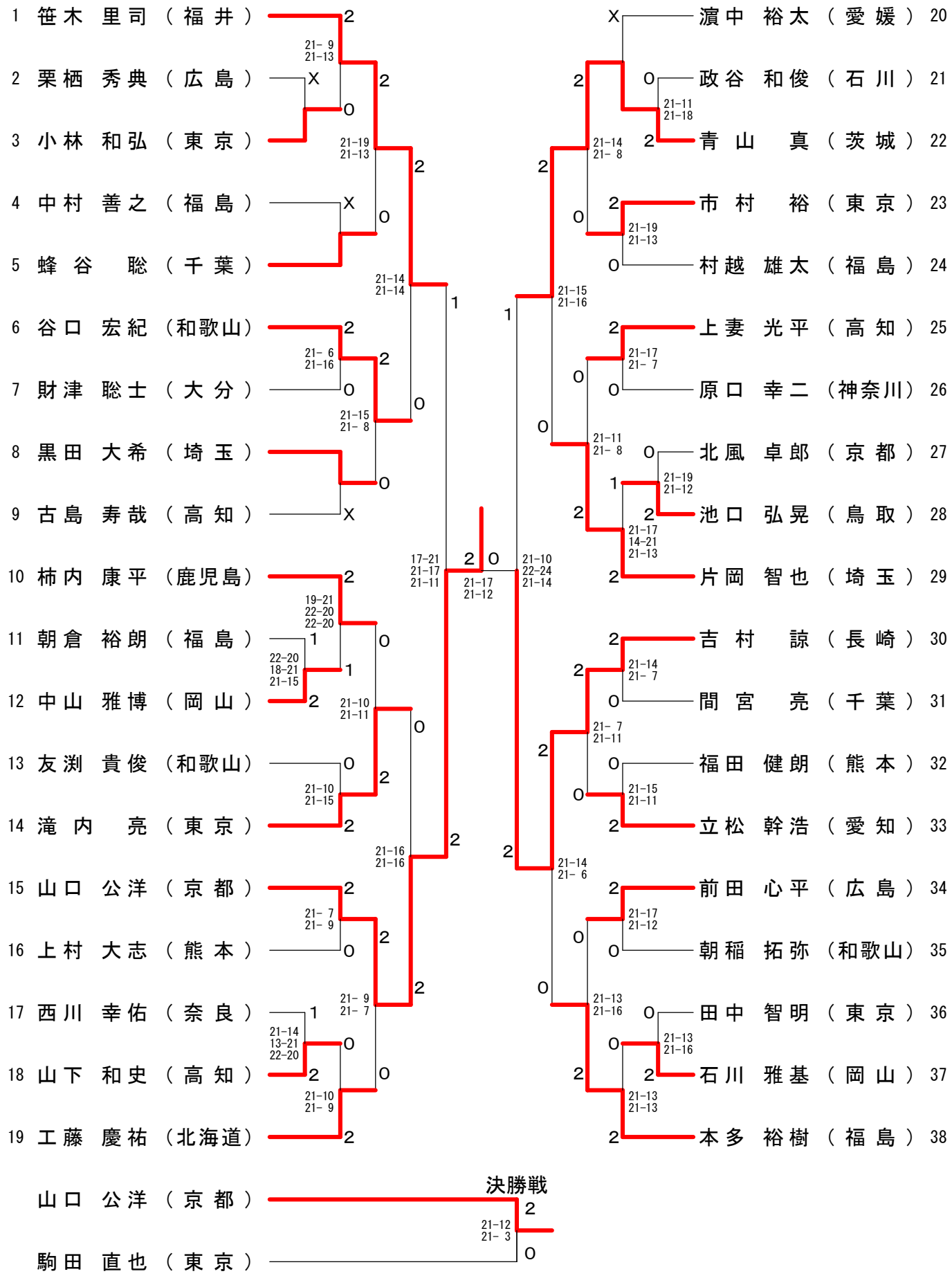

第52回全日本教職員選手権大会

平成２５年８月１２日－１４日　宮崎県宮崎市

一般男子単（ＭＳ）－２

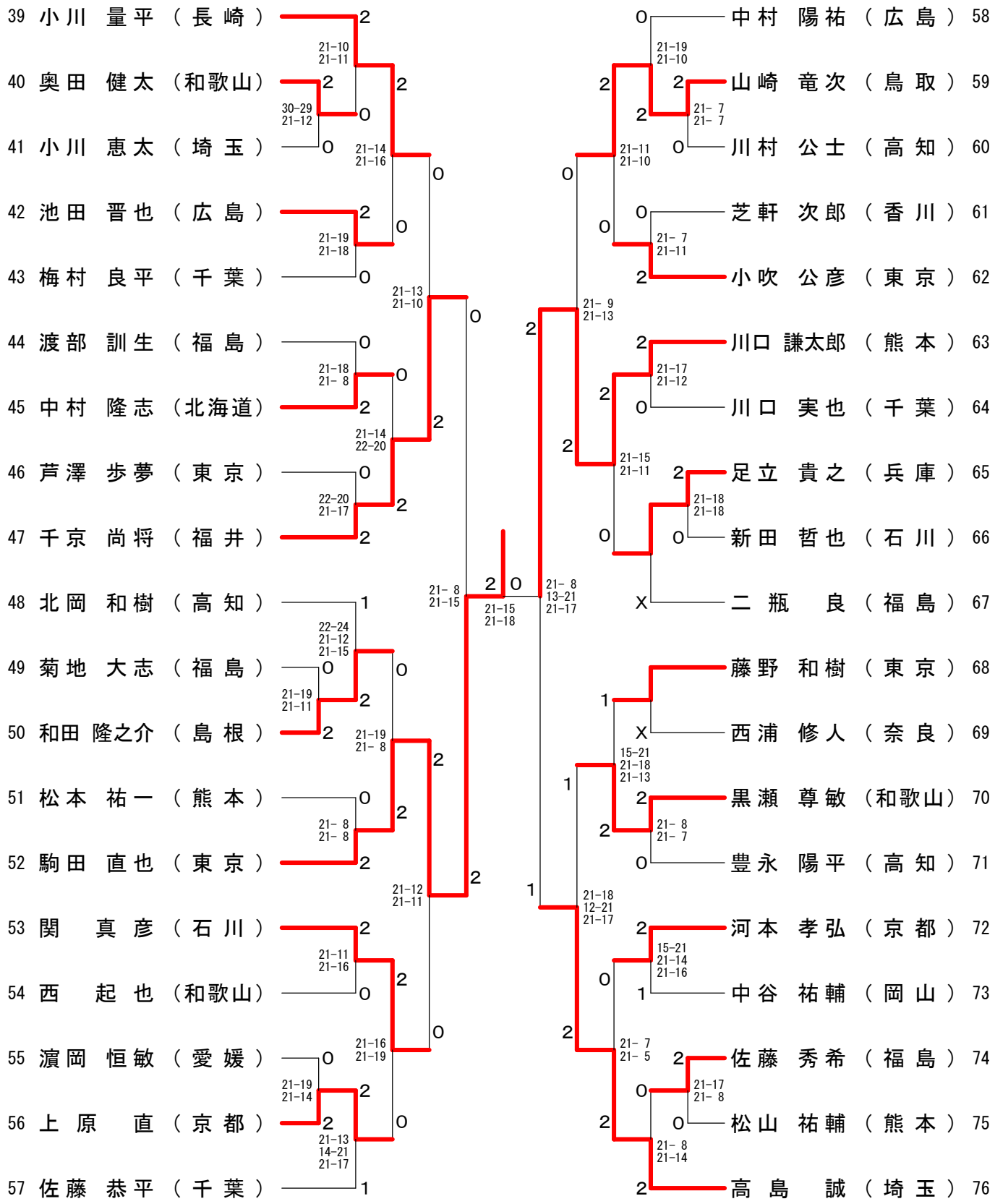

第52回全日本教職員選手権大会

平成２５年８月１２日－１４日　宮崎県宮崎市

一般男子複（ＭＤ）

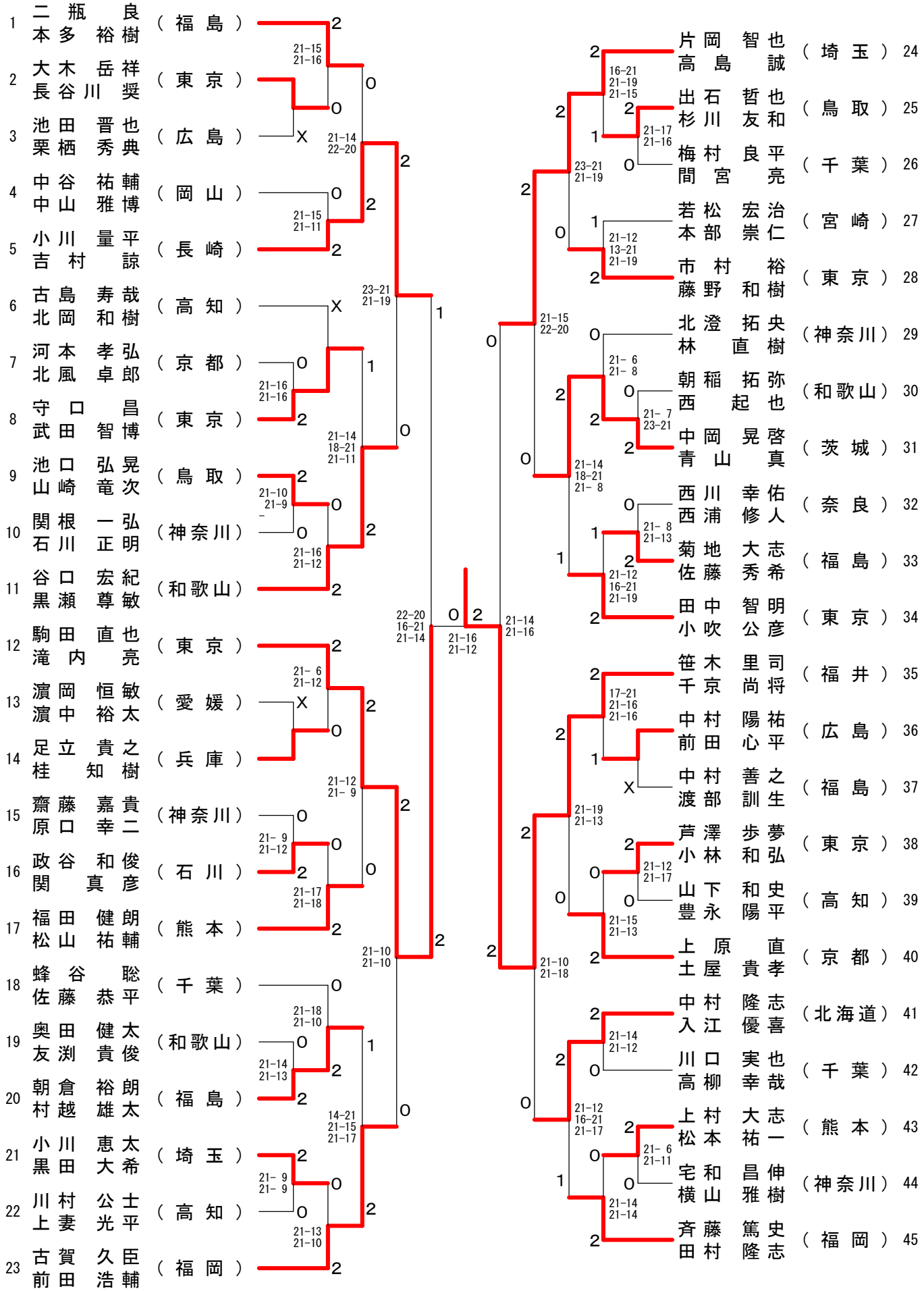

第52回全日本教職員選手権大会

平成２５年８月１２日－１４日　宮崎県宮崎市

一般女子単（ＷＳ）

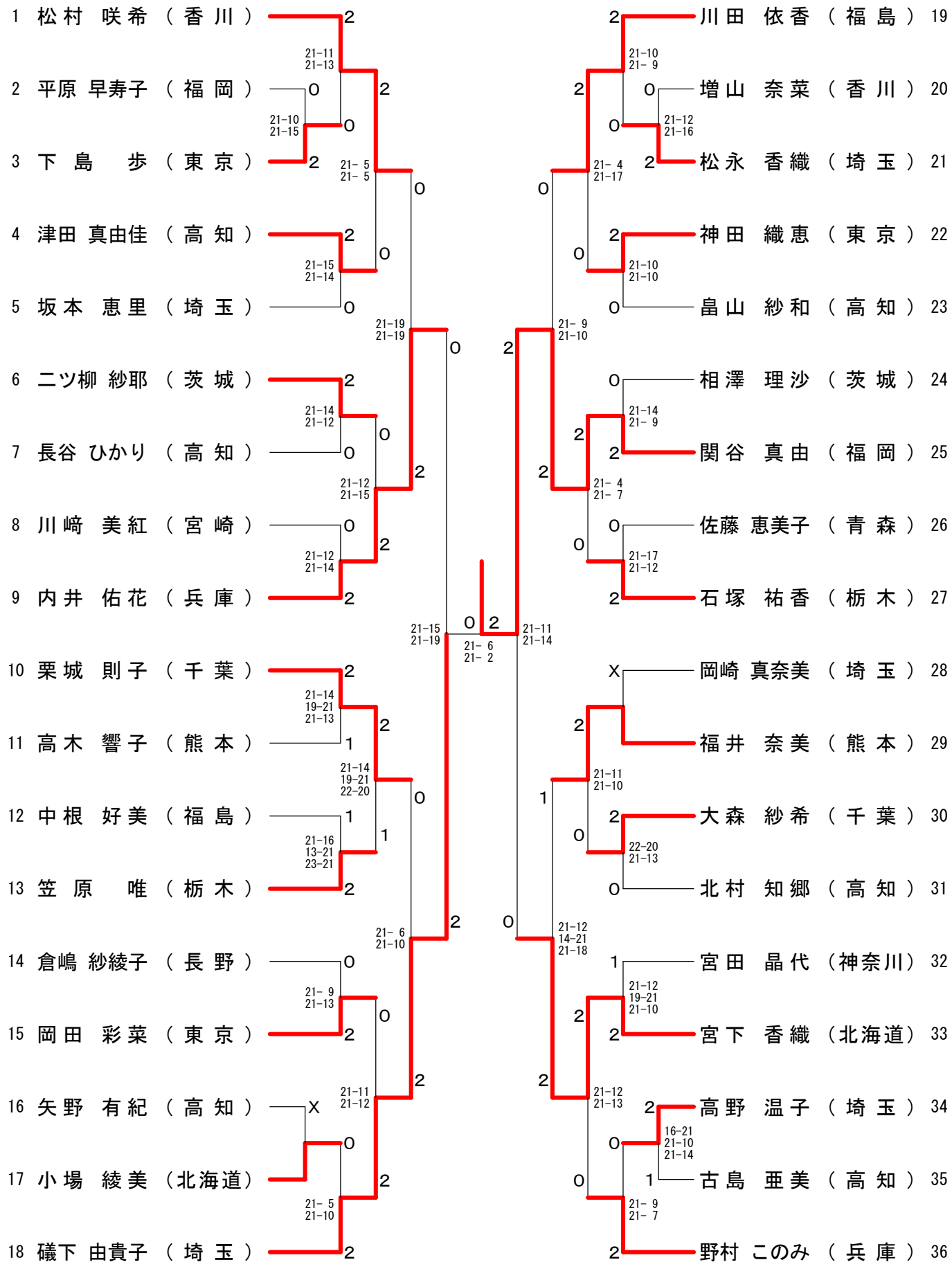

第52回全日本教職員選手権大会

平成２５年８月１２日－１４日　宮崎県宮崎市

一般女子複（ＷＤ）

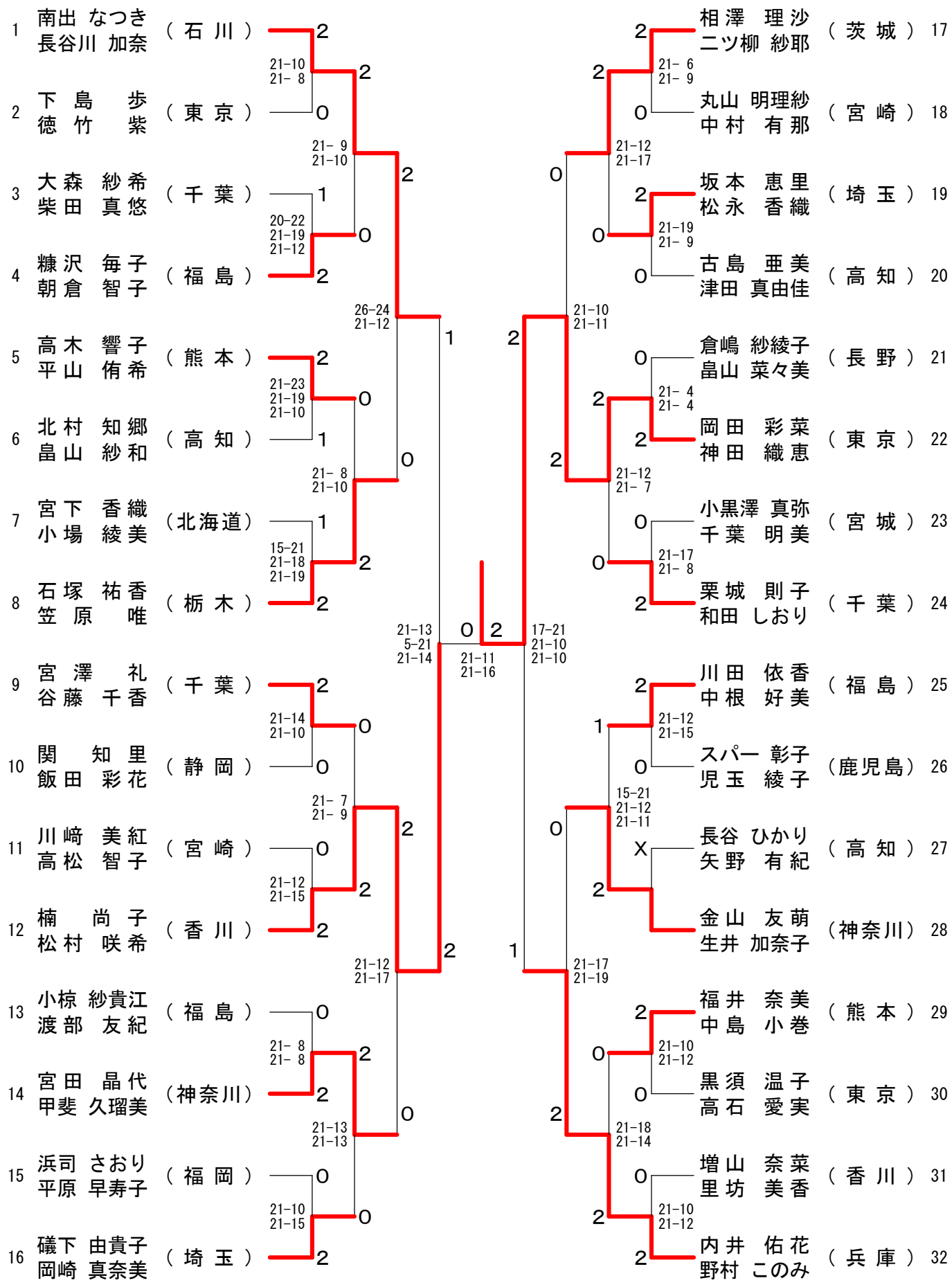

第52回全日本教職員選手権大会

平成２５年８月１２日－１４日　宮崎県宮崎市

男子30歳以上単（３０ＭＳ）

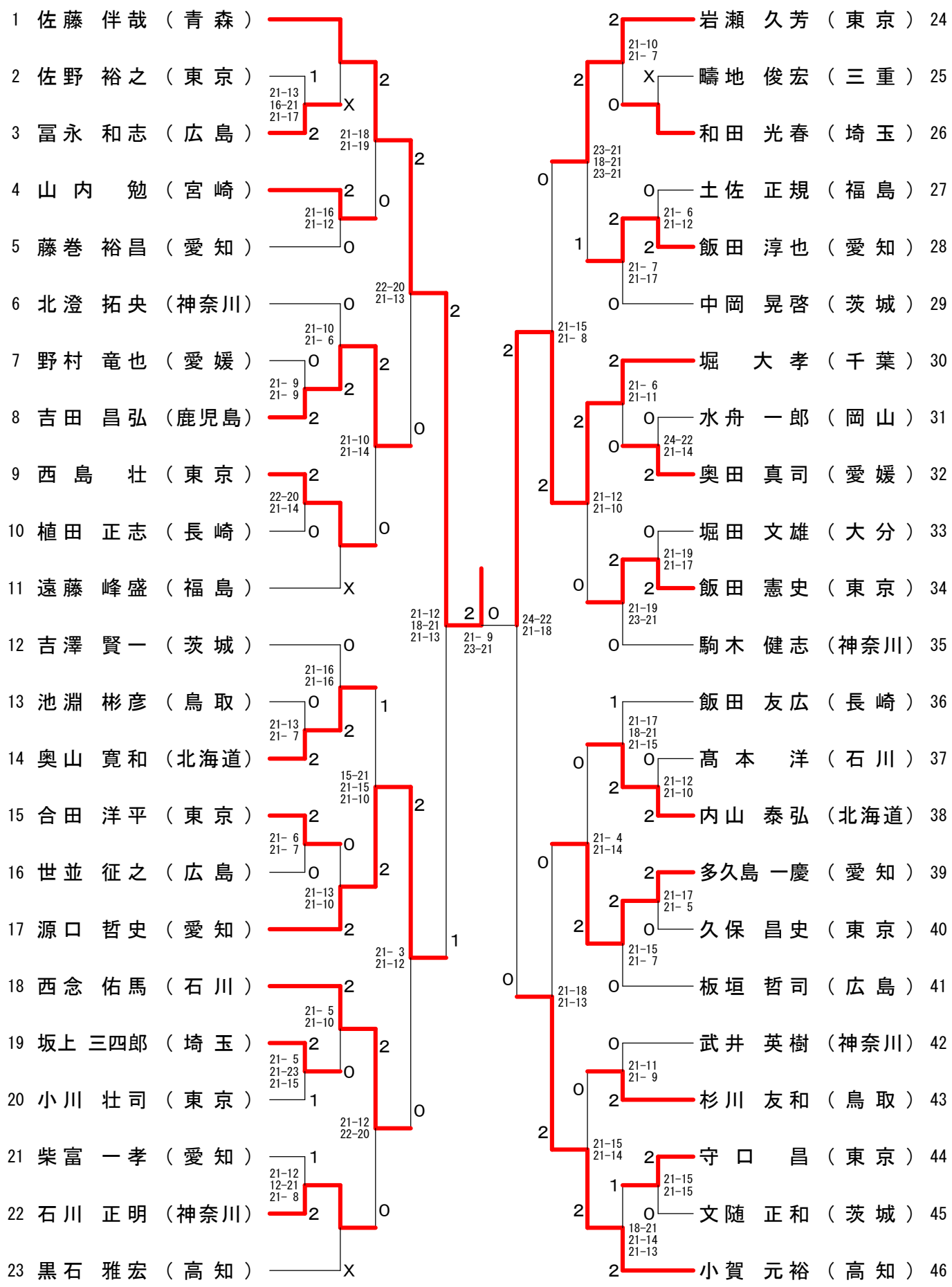

第52回全日本教職員選手権大会

平成２５年８月１２日－１４日　宮崎県宮崎市

男子40歳以上単（４０ＭＳ）

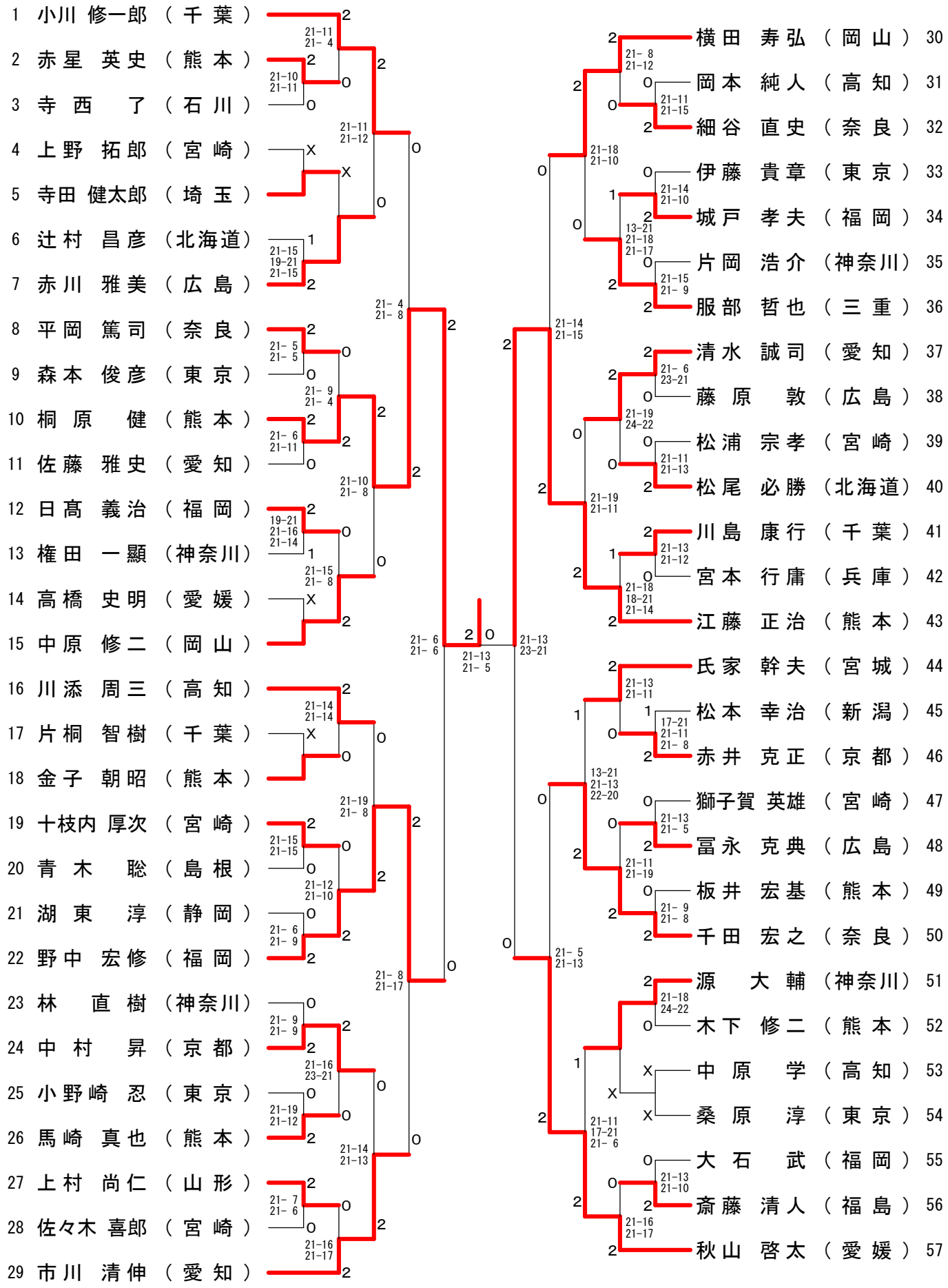

第52回全日本教職員選手権大会

平成２５年８月１２日－１４日　宮崎県宮崎市

男子50歳以上単（５０ＭＳ）

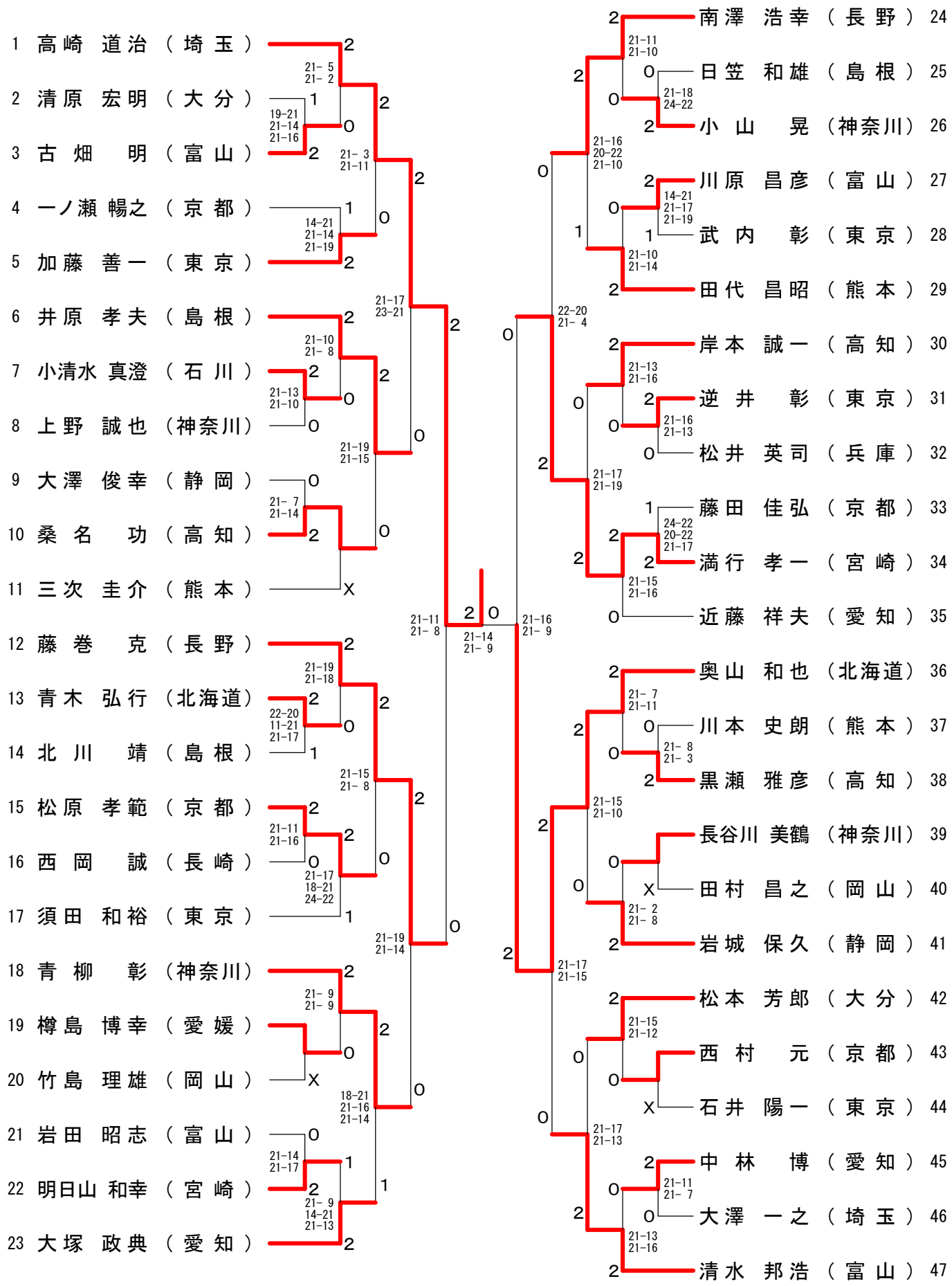

第52回全日本教職員選手権大会

平成２５年８月１２日－１４日　宮崎県宮崎市

男子60歳以上単（６０ＭＳ）

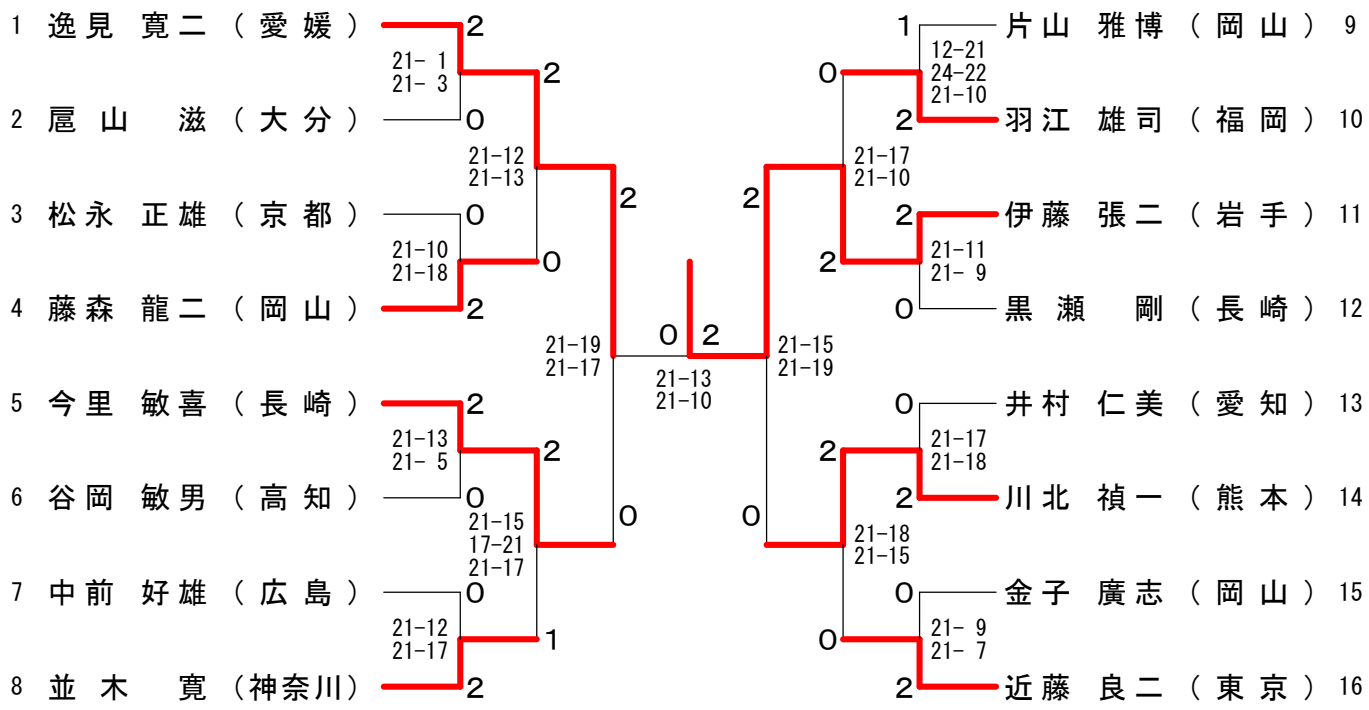

男子65歳以上単（６５ＭＳ）

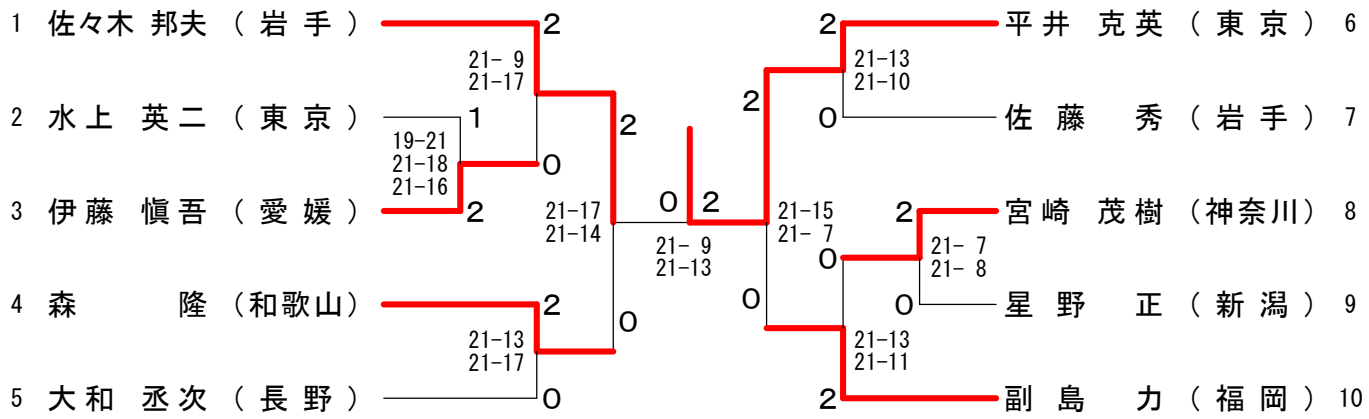

男子70歳以上単（７０ＭＳ）

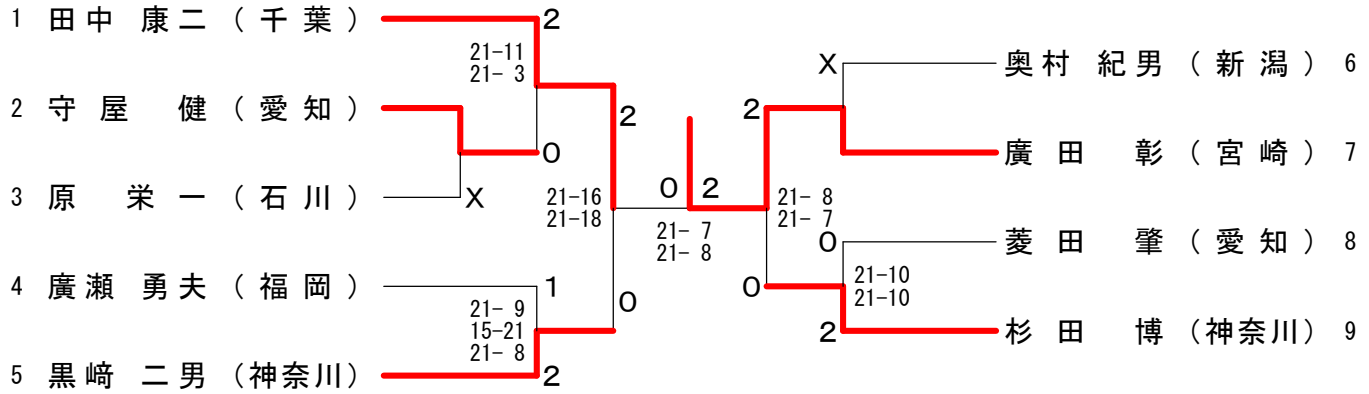

第52回全日本教職員選手権大会

平成２５年８月１２日－１４日　宮崎県宮崎市

男子30歳以上複（３０ＭＤ）

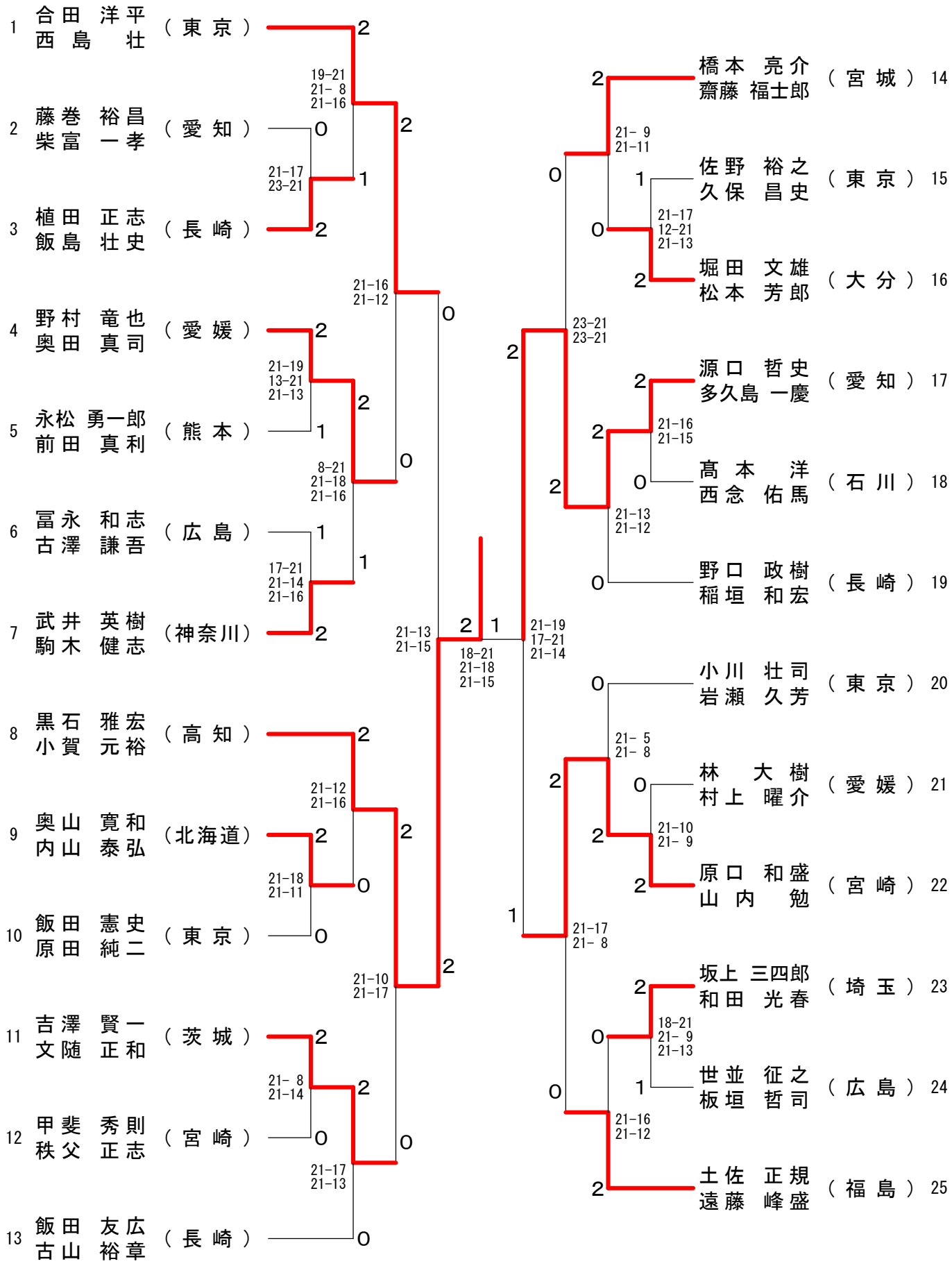

第52回全日本教職員選手権大会

平成２５年８月１２日－１４日　宮崎県宮崎市

男子40歳以上複（４０ＭＤ）

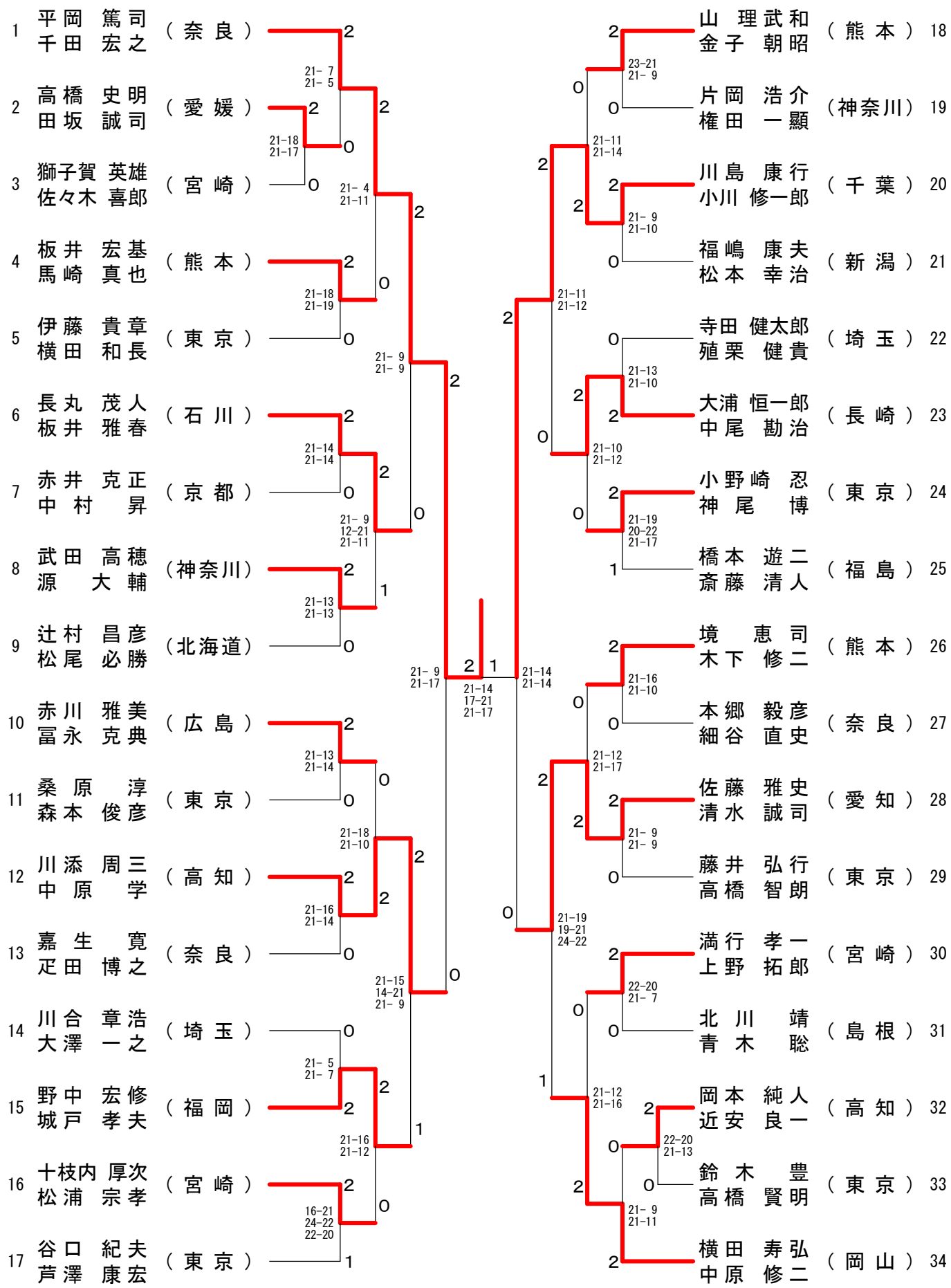

第52回全日本教職員選手権大会

平成２５年８月１２日－１４日　宮崎県宮崎市

男子50歳以上複（５０ＭＤ）

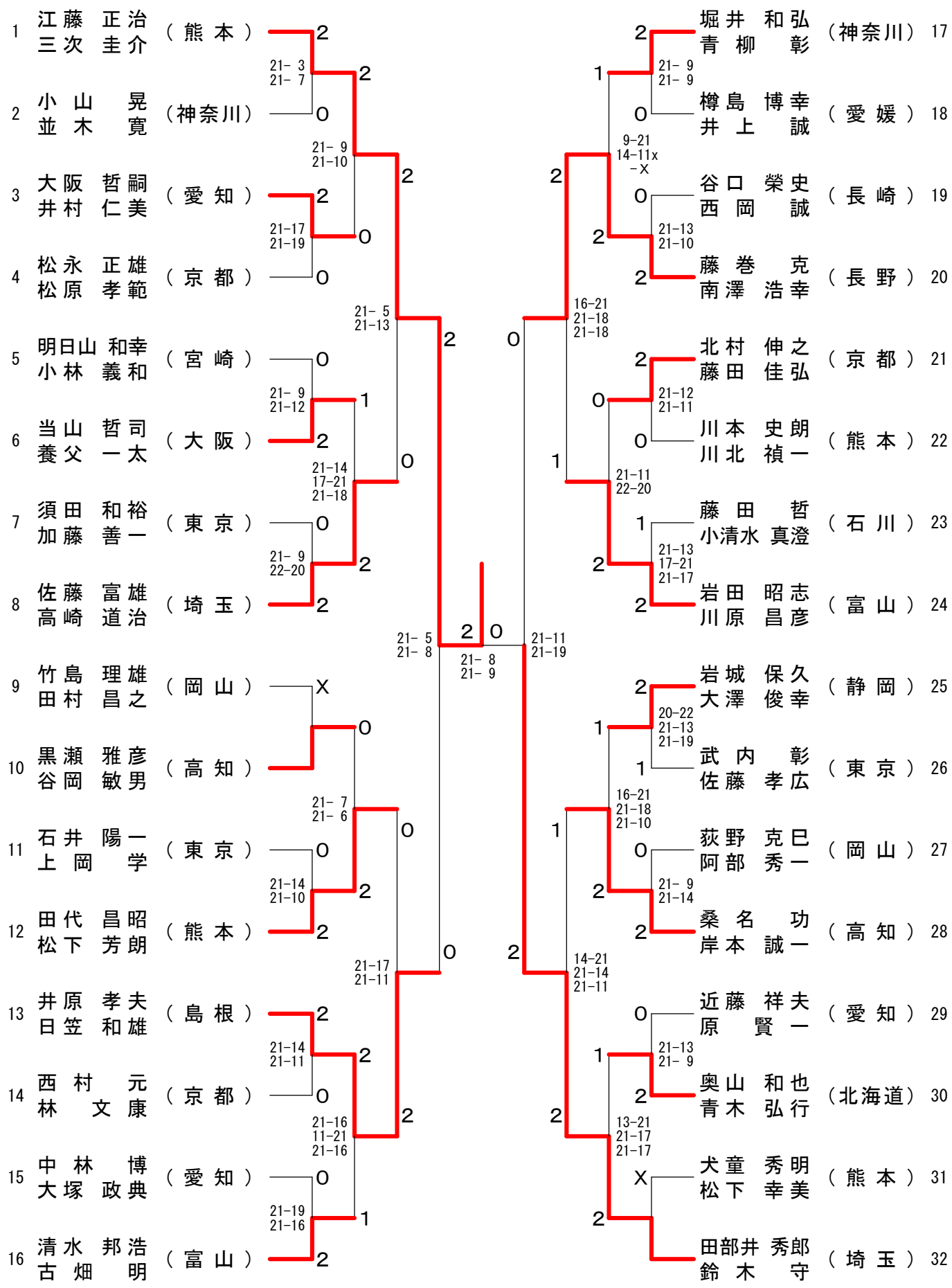

第52回全日本教職員選手権大会

平成２５年８月１２日－１４日　宮崎県宮崎市

男子60歳以上複（６０ＭＤ）

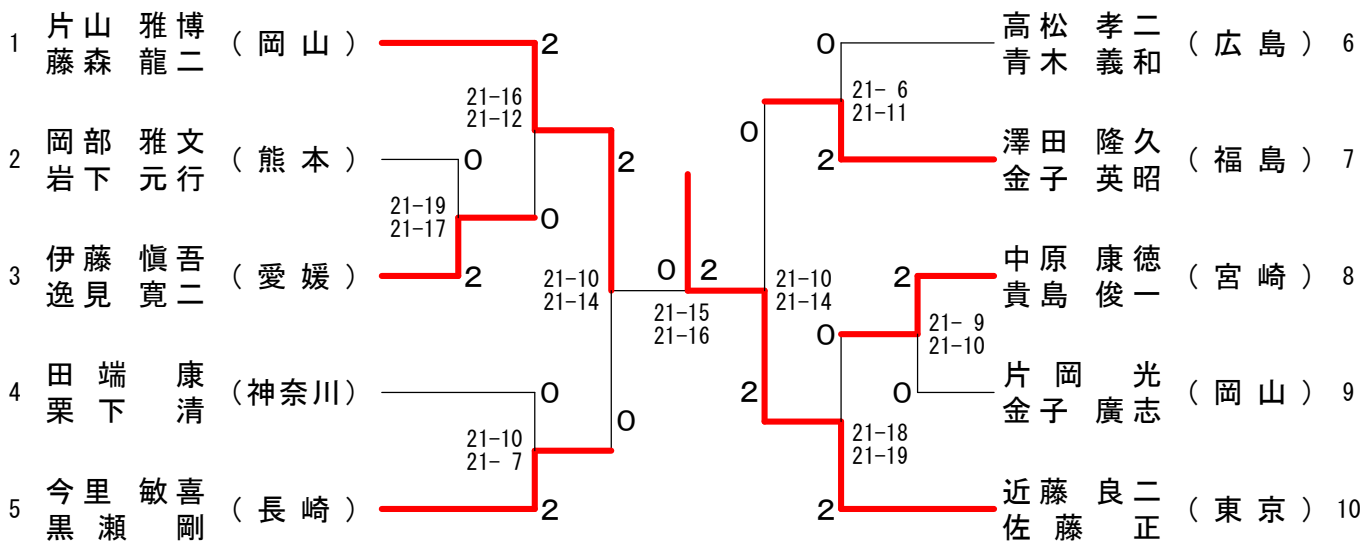

男子65歳以上複（６５ＭＤ）

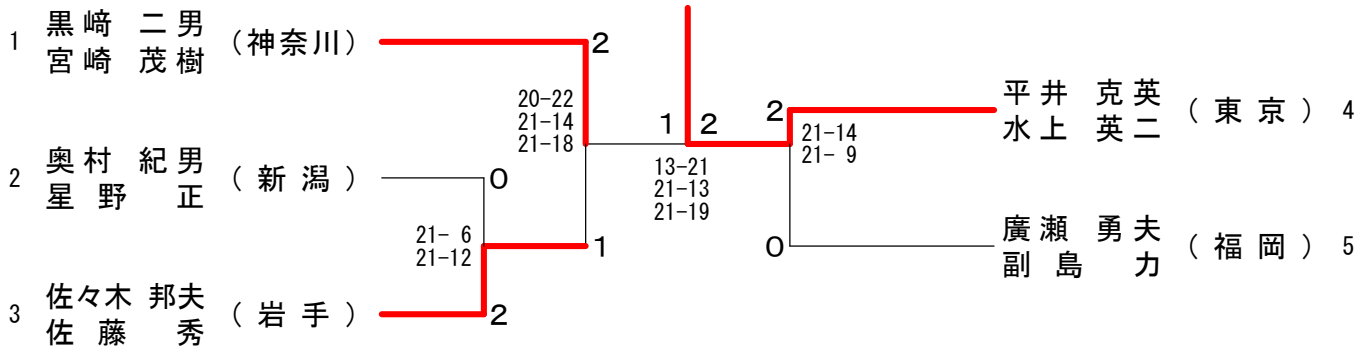

男子70歳以上複（７０ＭＤ）

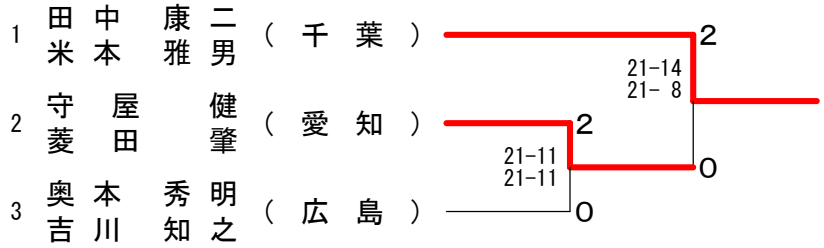

第52回全日本教職員選手権大会

平成２５年８月１２日－１４日　宮崎県宮崎市

女子30歳以上単（３０ＷＳ）

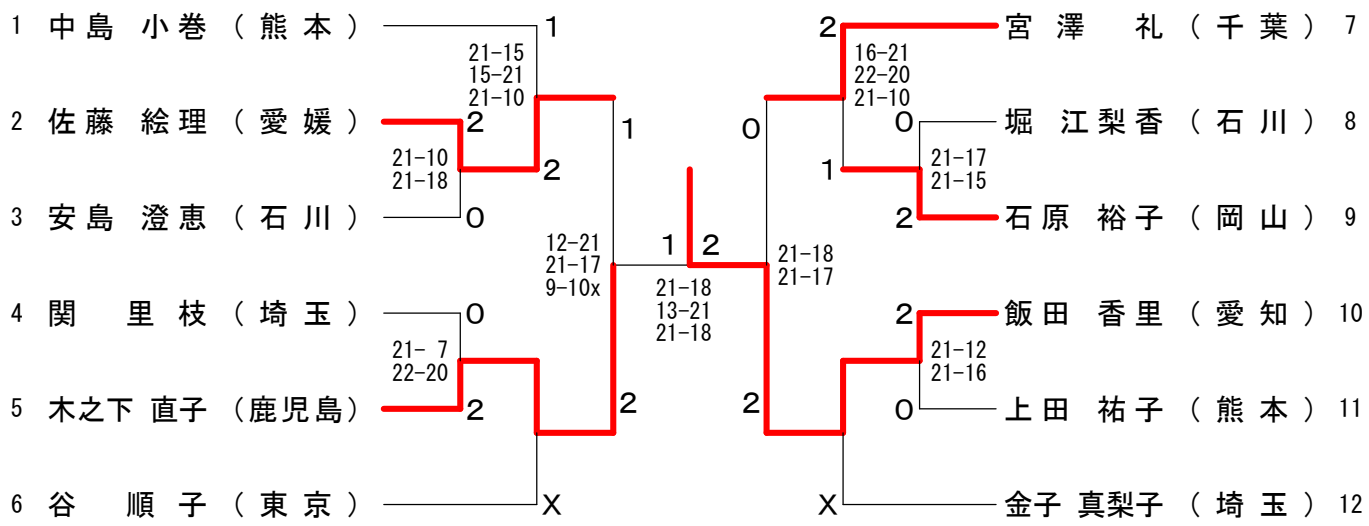

女子40歳以上単（４０ＷＳ）

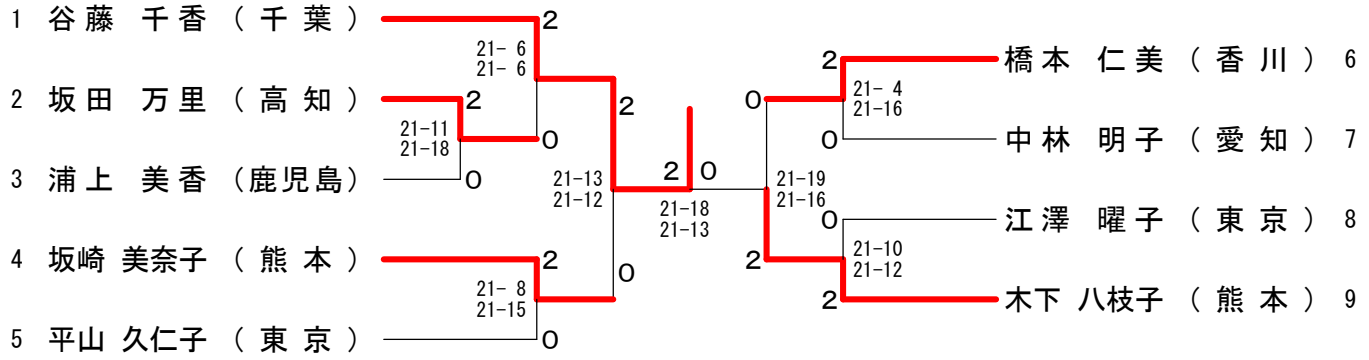

女子50歳以上単（５０ＷＳ）

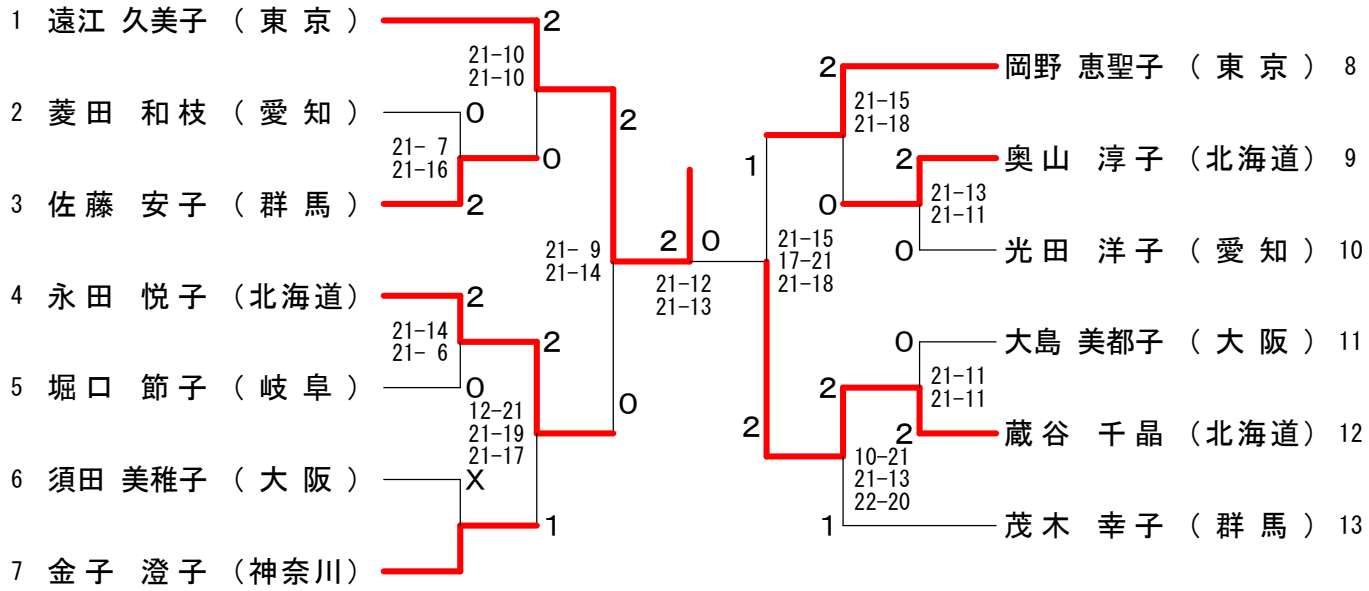

第52回全日本教職員選手権大会

平成２５年８月１２日－１４日　宮崎県宮崎市

女子30歳以上複（３０ＷＤ）

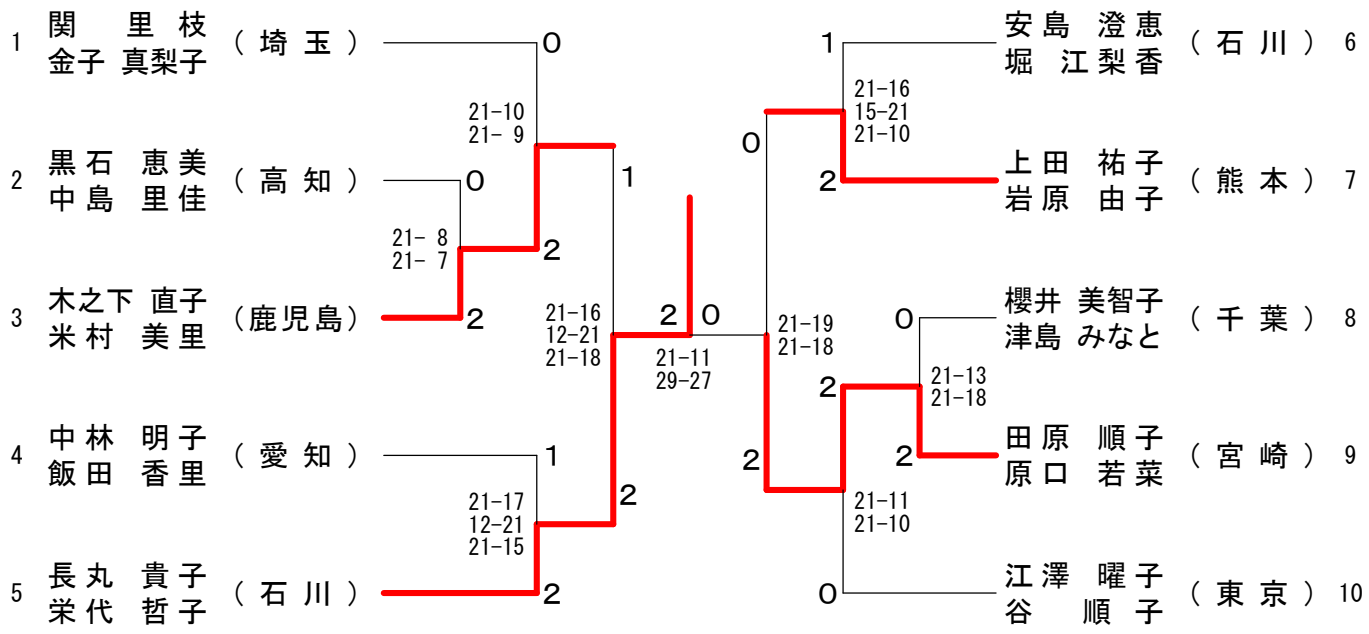

女子40歳以上複（４０ＷＤ）

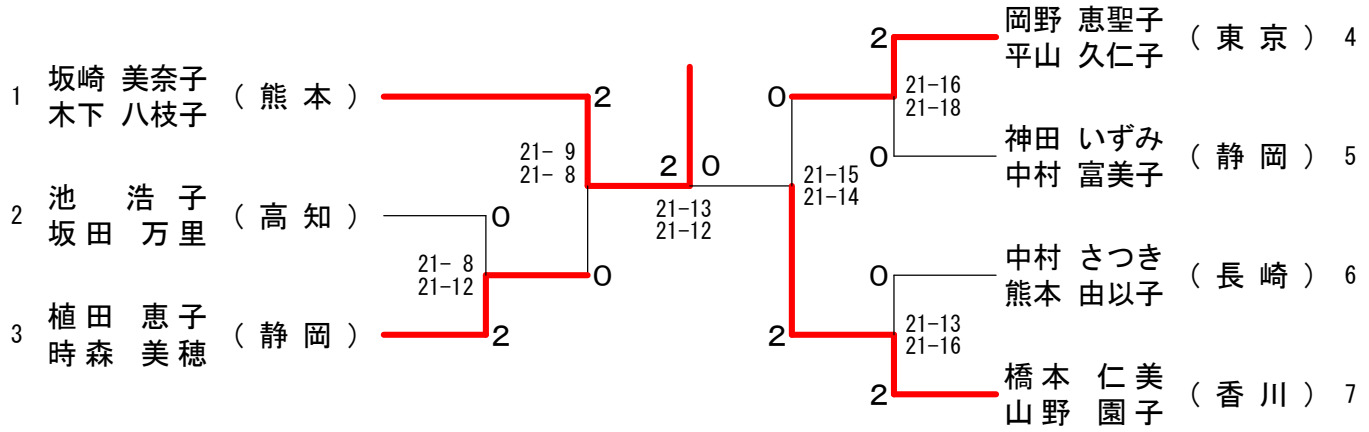
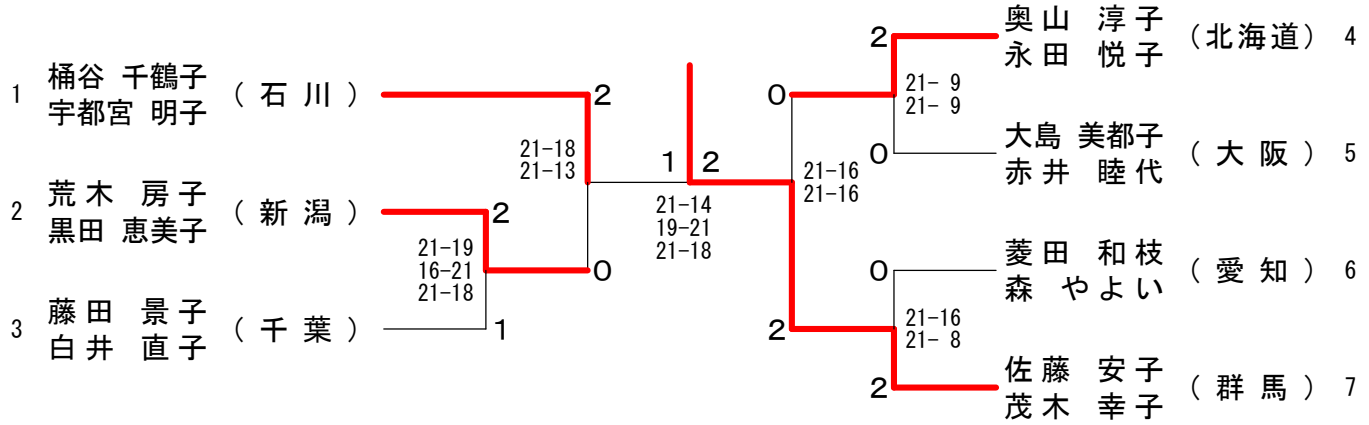
女子50歳以上複（５０ＷＤ）