第53回全日本教職員選手権大会　　2014.08.12-14

種　目	優　勝	準優勝	三　位		五　位				参加数
総合	東京	埼玉	千葉	神奈川	愛知	高知	福島	京都・北海道	４１
一般男子団体	青森	京都	東京Ａ	埼玉	広島	愛知	北海道	福島	１７
一般女子団体	香川	茨城	千葉	埼玉	静岡	福島	岡山	石川	１１
成壮年団体	千葉	東京Ａ	愛知	高知	福島	神奈川	福井	奈良	１９
一般男子単	吉村 諒 (長崎)	山口 公洋 (京都)	黒田 匠馬 (岐阜)	千京 尚将 (福井)	笹木 里司 (福井)	吉田 佑平 (福島)	高島 誠 (埼玉)	福家 康則 (岡山)	９５
一般男子複	堂下 智寛 滝内 亮 (埼玉)	小川 量平 吉村 諒 (長崎)	芦澤 歩夢 竹内 雅明 (東京)	駒田 直也 野口 勝利 (茨城)	笹木 里司 千京 尚将 (福井)	村上 俊 谷口 宏紀 (和歌山)	比内 恭兵 工藤 敏裕 (青森)	高島 誠 片岡 智也 (埼玉)	６１
一般女子単	関谷 真由 (福岡)	野村 このみ (兵庫)	野尻野 匡世 (福島)	矢田部 真奈 (京都)	岡田 彩菜 (東京)	村松 瑞穂 (静岡)	森賀 佳奈 (愛媛)	磯下 由貴子 (埼玉)	４５
一般女子複	松村 咲希 鍋井 彩果 (香川)	内井 佑花 野村 このみ (兵庫)	金山 友萌 宮田 晶代 (神奈川)	南出 なつき 三納 英莉佳 (石川)	岡田 彩菜 小野 悠奈 (東京)	甲斐 久瑠美 本郷 由貴 (神奈川)	井上 まり 増田 恵美 (茨城)	田淵 芳美 髙塚 恵 (岡山)	３６
男子30単	佐藤 伴哉 (青森)	谷口 宏紀 (和歌山)	多久島 一慶 (愛知)	小吹 公彦 (茨城)	奥山 寛和 (北海道)	源口 哲史 (愛知)	小賀 元裕 (高知)	黒石 雅宏 (高知)	５５
男子30複	黒石 雅宏 小賀 元裕 (高知)	源口 哲史 多久島 一慶 (愛知)	由町 弘樹 佐藤 伴哉 (青森)	奥山 寛和 内山 泰弘 (北海道)	土佐 正規 高木 孝文 (福島)	飯田 友広 古山 裕章 (長崎)	龍野 友太 原 譲児 (長野)	合田 洋平 西島 壮 (東京)	３０
男子40単	桐原 健 (熊本)	中島 真実 (東京)	金山 紀幸 (島根)	小川 修一郎 (千葉)	川添 周三 (高知)	野中 宏修 (福岡)	秋山 啓太 (愛媛)	千田 宏之 (奈良)	６７
男子40複	平岡 篤司 千田 宏之 (奈良)	川島 康行 小川 修一郎 (千葉)	清水 誠司 佐藤 雅史 (愛知)	川添 周三 中原 学 (高知)	金山 紀幸 青木 聡 (島根)	武田 高穂 源 大輔 (神奈川)	赤川 雅美 冨永 克典 (広島)	高須 一郎 平井 香充 (福井)	４３
男子50単	江藤 正治 (熊本)	田中 章裕 (愛知)	奥山 和也 (北海道)	斎藤 清人 (福島)	田村 昌之 (岡山)	堺 圭一 (熊本)	三浦 隆史 (青森)	青柳 彰 (神奈川)	５９
男子50複	江藤 正治 三次 圭介 (熊本)	高原 慶秀 高崎 道治 (埼玉)	髙岡 桂 葛葉 昌彦 (福井)	田部井 秀郎 鈴木 守 (埼玉)	水野 勝美 小泉 徹 (神奈川)	井原 孝夫 日笠 和雄 (島根)	藤巻 克 南澤 浩幸 (長野)	青柳 彰 堀井 和弘 (神奈川)	４５
男子60単	福田 光博 (山口)	川原 昌彦 (富山)	竹島 理雄 (岡山)	片山 雅博 (岡山)	羽江 雄司 (福岡)	西村 龍夫 (京都)	松永 正雄 (京都)	伊藤 張二 (岩手)	２２
男子60複	片山 雅博 竹島 理雄 (岡山)	近藤 良二 佐藤 正 (東京)	伊藤 張二 廣瀬 宏一 (岩手)	田端 康 栗下 清 (神奈川)	伊藤 慎吾 逸見 寛二 (愛媛)	松本 克芳 福田 光博 (山口)	岩下 元行 川北 禎一 (熊本)	藤森 龍二 金子 廣志 (岡山)	１５
男子65単	今里 敏喜 (長崎)	藤森 龍二 (岡山)	辻村 敏 (長崎)	近藤 勇司 (神奈川)	住田 茂 (北海道)	平井 克英 (東京)	佐藤 秀 (岩手)	黒瀬 剛 (長崎)	１５
男子65複	平井 克英 水上 英二 (東京)	今里 敏喜 黒瀬 剛 (長崎)	杉田 博 近藤 勇司 (神奈川)	深栖 久幸 住田 茂 (北海道)	山浦 和男 大和 丞次 (長野)	石山 隆行 宮田 政拓 (茨城)	星野 正 橋﨑 則宗 (新潟)	佐々木 邦夫 佐藤 秀 (岩手)	１０
女子30単	飯田 香里 (愛知)	宮澤 礼 (千葉)	関 里枝 (埼玉)	金子 真梨子 (埼玉)	中島 里佳 (高知)	鈴内 優香 (福島)	谷 順子 (東京)	吉田 美幸 (富山)	８
女子30複	関 里枝 金子 真梨子 (埼玉)	江澤 曜子 谷 順子 (東京)	出崎 まどか 長尾 かおり (長崎)	黒石 恵美 中島 里佳 (高知)			越田 真佐美 吉田 美幸 (富山)		５
女子40単	谷藤 千香 (千葉)	長丸 貴子 (石川)	平山 久仁子 (東京)	木下 八枝子 (熊本)	井家 晴美 (石川)	坂﨑 美奈子 (熊本)	橋本 仁美 (香川)	越田 真佐美 (富山)	１１
女子40複	坂﨑 美奈子 木下 八枝子 (熊本)	橋本 仁美 山野 園子 (香川)	井家 晴美 長丸 貴子 (石川)	遠江 久美子 若月 美智子 (東京)	岡本 幸 瀧井 真弓 (東京)	小林 智子 安井 明美 (愛知)	岡野 恵聖子 平山 久仁子 (東京)	時森 美穂 植田 恵子 (静岡)	９
男子70単	廣田 彰 (宮崎)	田中 康二 (千葉)	黒﨑 二男 (神奈川)	副島 力 (福岡)	佐藤 英雄 (北海道)	宮崎 茂樹 (神奈川)	守屋 健 (愛知)	深栖 久幸 (北海道)	１４
男子70複	黒﨑 二男 宮崎 茂樹 (神奈川)	廣瀬 勇夫 副島 力 (福岡)	菱田 肇 守屋 健 (愛知)	田中 康二 米本 雅男 (千葉)		奥村 紀男 前田 邦光 (新潟)			５
女子50単	遠江 久美子 (東京)	蔵谷 千晶 (北海道)	茂木 幸子 (群馬)	江澤 曜子 (東京)	奥山 淳子 (北海道)	金子 澄子 (神奈川)	岡野 恵聖子 (東京)	佐藤 安子 (群馬)	１４
女子50複	奥山 淳子 永田 悦子 (北海道)	桶谷 千鶴子 東 順子 (石川)	荒木 房子 黒田 恵美子 (新潟)	茂木 幸子 佐藤 安子 (群馬)	藤田 景子 白井 直子 (千葉)	赤井 睦代 大島 美都子 (大阪)	菱田 和枝 森 やよい (愛知)		７

結果

8月14日終了

平成26年度　第53回全日本教職員バドミントン選手権大会　総合順位

順位	都道府県	団体参加点	団体勝抜点	個人参加点	個人勝抜点	総合得点	団体(勝抜点/参加数)			一般(勝抜点/参加数)				年齢別(勝抜点/参加数)																	
							MT	WT	OBT	MS	MD	WS	WD	30MS	30MD	40MS	40MD	50MS	50MD	60MS	60MD	65MS	65MD	30WS	30WD	40WS	40WD	70MS	70MD	50WS	50WD
1	東京	15	30	90	72	207	12/2	0/1	18/2	4/11	12/11	4/3	6/5	0/7	2/5	16/9	2/9	0/7	2/6	0/1	4/2	0/1	6/1	0/1	2/1	2/3	2/3			8/4	
2	埼玉	9	18	47	70	144	12/1	6/1	0/1	14/10	14/6	6/5	4/3	2/3	0/1	6/4	0/3	2/3	14/5		0/1			4/2	4/1						
3	千葉	9	30	34	46	119	0/1	6/1	24/1	4/8	0/3	2/3	4/3	2/2	0/2	12/4	8/2		0/1					4/1		6/1		4/1	0/1	0/1	0/1
4	神奈川	6	6	53	50	115	0/1		6/1	2/6	0/5		10/3	2/6	0/3	2/5	6/4	4/6	12/5	0/1	2/1	2/1	2/2					2/3	4/1	0/1	
5	愛知	6	18	25	42	91	6/1		12/1	4/4	0/2			12/4	6/1	0/1	6/1	8/3	0/2	0/1				6/1			0/1	0/2	0/1		0/1
6	高知	9	12	34	34	89	0/1	0/1	12/1	0/4	0/2	0/4	0/2	8/4	8/2	12/6	6/3	0/2	0/1	0/1				0/1	0/1	0/1					
7	福島	9	12	24	40	85	6/1	0/1	6/1	20/7	2/4	6/3	2/2		2/1	0/1		6/1	2/2	0/1	0/1			0/1							
8	京都	6	18	18	34	76	18/1		0/1	12/3	2/2	6/1		2/1		4/2	0/1	4/3	0/3	4/2											
8	北海道	6	6	28	36	76	6/1		0/1	6/4	2/3	0/2	0/1	4/3	4/1	4/2	0/1	6/2	0/1			0/1	2/1					0/2		4/3	4/1
10	青森	6	24	19	26	75	24/1	0/1		4/2	4/1	0/2	0/2	10/4	4/4	0/1	0/1	4/2													
11	岡山	6		23	42	71	0/1	0/1		6/4	2/2	0/2	4/2	0/1		6/2	2/1	4/1	0/2	8/3	6/2	4/1									
12	熊本	3		18	48	69			0/1	4/1						12/4	0/2	14/4	10/2	0/1	0/1					2/2	6/1				
13	茨城	9	12	15	24	60	0/1	12/1	0/1	2/4	6/3	2/2	4/1	10/3				0/1					0/1								
14	福井	3	6	11	34	54			6/1	14/2	4/1			0/2	0/1	4/1	4/1	2/2	6/1												
15	長崎			13	38	51				16/2	8/1			0/1	2/2					0/1	0/1	8/3	4/1		0/1						
16	香川	3	18	10	18	49		18/1				4/5	10/3													0/1	4/1				
17	石川	6		20	16	42	0/1	0/1		0/4	0/3	0/2	6/1	0/1		2/2	0/1	0/1	0/1							4/2	2/1				2/1
18	静岡	6		21	14	41		0/1	0/1	0/1		6/2	2/2			0/2	2/1	2/5	2/3			0/2	0/1				0/2				
19	広島	6	6	16	8	36	6/1		0/1	0/3	0/3			0/2	0/1	4/2	4/1			0/1	0/2							0/1			
19	福岡			12	24	36					2/1	10/1				6/1	0/1	0/3	0/2	2/1								2/1	2/1		
21	奈良	3	6	8	18	35			6/1	0/1	0/1			0/1		6/3	12/2														
22	島根			8	20	28				2/1		0/1				8/2	4/1	2/2	4/1												
23	長野			16	10	26						0/2	0/1	2/2	2/1			2/3	4/1	0/2	0/1	0/1	0/1					0/1			
24	富山			11	14	25										2/1	0/1	2/3	4/2	6/1				0/1	0/1	0/1					
25	兵庫			6	18	24				0/1	0/1	10/2	8/1			0/1															
26	愛媛	3		10	10	23			0/1	0/1		4/1				6/1	0/2	0/2		0/1	0/1	0/1									
26	岐阜	3		10	10	23			0/1	8/3	0/1			0/2	0/1	0/1	2/1													0/1	
26	岩手			11	12	23							0/1			4/2	2/1	0/1	2/1	2/1	2/1	0/2	0/1								
29	和歌山			7	14	21				2/3	4/2			8/1								0/1									
30	山形	3		6	8	17	0/1				0/1			0/1		6/3	2/1														
31	宮城	3		6	4	13			0/1	0/1					0/1	4/2	0/1		0/1												
32	山口			3	8	11														8/1	0/1	0/1									
33	鳥取	3		7		10	0/1			0/2	0/1			0/2	0/1					0/1											
33	新潟			10		10								0/1	0/2	0/1			0/1				0/1					0/2	0/1		0/1
35	宮崎			3	6	9							0/1			0/1												6/1			
36	山梨			4	4	8				2/2	0/1		2/1																		
37	大阪			6		6												0/1	0/1	0/1										0/2	0/1
38	栃木			3	2	5						2/2	0/1																		
38	群馬			3	2	5																								2/2	0/1
40	鹿児島			1		1								0/1																	
40	大分			1		1												0/1													
42	三重					0																									
42	佐賀					0																									
42	秋田					0																									
42	滋賀					0																									
42	徳島					0																									
42	沖縄					0																									
					参加点合計	812	51	33	57	95	61	45	36	55	30	67	43	59	45	22	15	15	10	8	5	11	9	14	5	14	7
					勝抜点合計	1098	90	42	90	126	62	62	62	62	30	126	62	62	62	30	14	14	14	14	6	14	14	14	6	14	6
					総合計	1910	141	75	147	221	123	107	98	117	60	193	105	121	107	52	29	29	24	22	11	25	23	28	11	28	13

第53回全日本教職員選手権大会

平成２６年８月１１日　東京都

一般男子団体（ＭＴ）

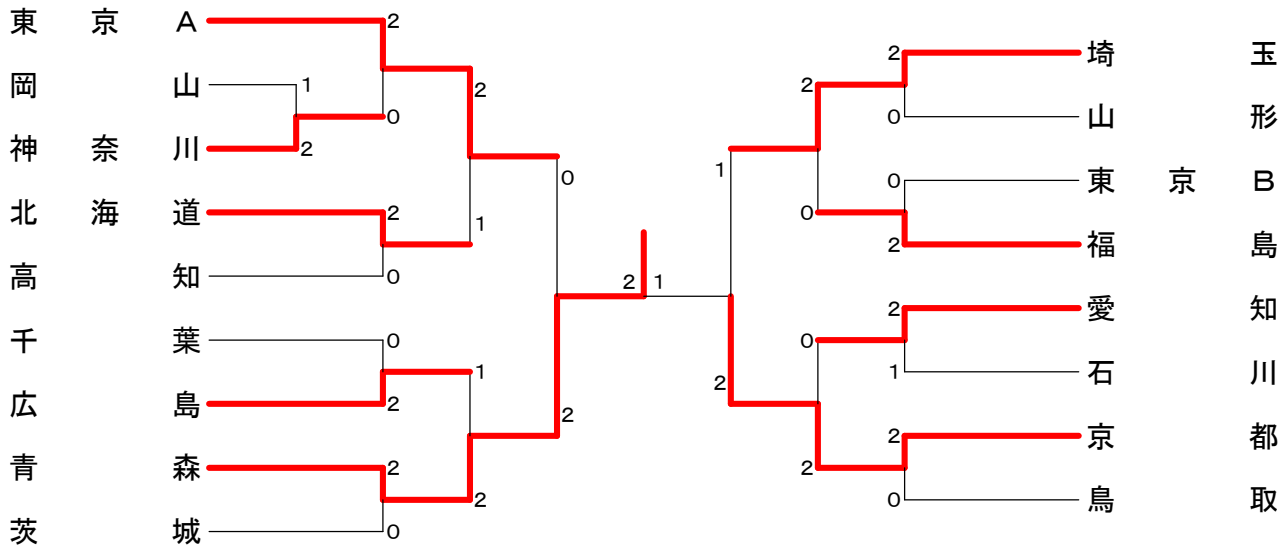

一般女子団体（ＷＴ）

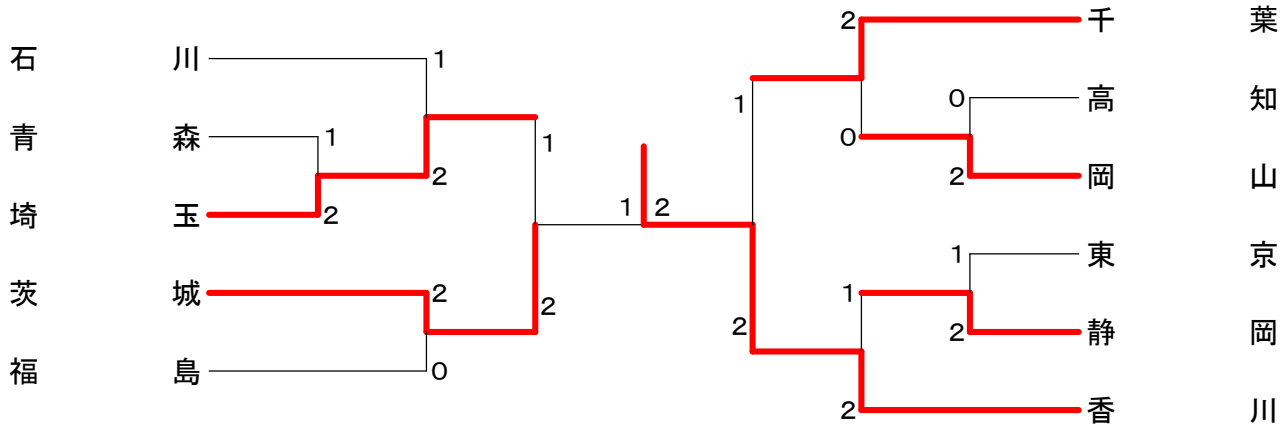

成壮年団体（ＯＢＴ）

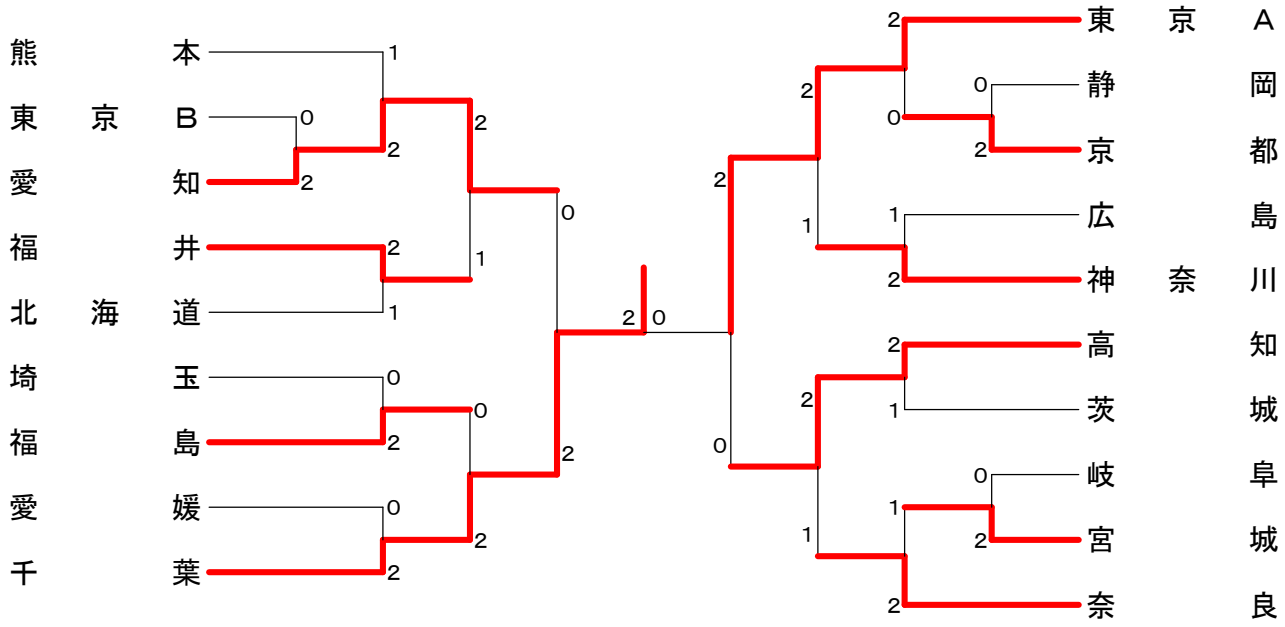

第53回全日本教職員選手権大会　　平成２６年８月１１日　　一般男子団体

試合番号 MT－1

神奈川 2－1 岡山

齋藤 嘉貴 北澄 拓央	2	21-16 21-15	0	中山 雅博 中谷 祐輔
中川 涼	0	5-21 6-21	2	福家 康則
新路 祐貴	2	21-13 21-17	0	石川 雅基

試合番号 MT－2

東京A 2－0 神奈川

武田 智博 守口 昌	2	21-16 21-13	0	北澄 拓央 中川 涼
芦澤 歩夢	2	21-10 21- 9	0	齋藤 嘉貴
荒川 博之		23-25 21-19 21-12		新路 祐貴

試合番号 MT－3

北海道 2－0 高知

中村 隆志 入江 優喜	2	21- 9 21-12	0	上妻 光平 桑名 翔也
工藤 慶祐	2	25-23 22-20	0	古島 寿哉
高野⇒東 卓哉		21-11 21-11		豊永 陽平

試合番号 MT－4

広島 2－0 千葉

池田 晋也 阿部 芳弘	2	21-18 21-17	0	竹田 怜史 岡田 秀樹
中村 陽祐	2	21-18 21-11	0	藤野 和樹
川本 淳慈		12-21 7-21		神田 正行

試合番号 MT－5

青森 2－0 茨城

比内 恭兵 西村 卓郎	2	21-14 21-18	0	田中 智明 駒田 直也
工藤 敏裕	2	21-15 18-21 21- 9	1	吉澤 賢一
佐藤⇒一戸 右真		4-21 3-21		青山 真

試合番号 MT－6

埼玉 2－0 山形

堂下 智寛 黒田 大希	2	21- 4 21- 7	0	永岡 誠 原田 和也
滝内 亮	2	21- 9 21- 8	0	本間 真澄
高島 誠		21- 8 21- 8		上村 尚仁

試合番号 MT－7

福島 2－0 東京B

二瓶 良 村越 雄太	2	21- 8 21- 6	0	森田 智 山口 太弦
吉田 佑平	2	21-11 21-15	0	市村 裕
本多⇒佐藤 秀希		21- 8 21- 7		笹井 拓也

試合番号 MT－8

愛知 2－1 石川

藤巻 裕昌 石塚 創也	0	10-21 8-21	2	関 真彦 小林 弘輝
永草 雄太	2	16-21 21-18 21-14	1	山本 幸平
立松 幹浩	2	18-21 21-16 21-16	1	小木 啓太

試合番号 MT－9

京都 2－0 鳥取

土屋 貴孝 上原 直	2	21-19 21- 8	0	杉川 友和 池口 弘晃
山口 公洋	2	21- 4 21- 7	0	池淵 彬彦
湊 勝仁		21-15 21-16		出石 哲也

試合番号 MT－10

東京A 2－1 北海道

後藤 拓磨 佐々木 和紀	0	17-21 12-21	2	中村 隆志 入江 優喜
芦澤 歩夢	2	21- 7 21-16	0	矢野 凛平
荒川 博之	2	21-15 21-15	0	工藤 慶祐

試合番号 MT－11

青森 2－1 広島

佐藤 伴哉 比内 恭兵	2	21-15 19-21 21-17	1	中村 陽祐 阿部 芳弘
西村 卓郎	0	7-21 7-21	2	川本 淳慈
工藤 敏裕	2	21-11 21- 9	0	池田 晋也

試合番号 MT－12

埼玉 2－0 福島

堂下 智寛 滝内 亮	2	21-11 21- 9	0	二瓶 良 本多 裕樹
高島 誠	2	21-10 21-12	0	吉田 佑平
片岡 智也				菊地 大志

試合番号 MT－13

京都 2－0 愛知

北風 卓郎 上原 直	2	21-11 21-14	0	藤巻 裕昌 永草 雄太
山口 公洋	2	21- 7 21- 4	0	立松 幹浩
湊 勝仁				石塚 創也

試合番号 MT－14

青森 2－0 東京A

佐藤 伴哉 比内 恭兵	2	11-21 21- 9 21-12	1	武田 智博 守口 昌
工藤 敏裕	2	14-21 21-19 21-13	1	芦澤 歩夢
西村 卓郎				荒川 博之

試合番号 MT－15

京都 2－1 埼玉

土屋 貴孝 上原 直	0	15-21 14-21	2	堂下 智寛 八木 彬人
山口 公洋	2	21-17 21-11	0	高島 誠
湊 勝仁	2	21-14 21-19	0	片岡 智也

第53回全日本教職員選手権大会　　平成２６年８月１１日　　一般男子団体

試合番号 ＭＴ－１６

青　森	２－１	京　都
佐藤 伴哉 比内 恭兵	2 (14-21, 21-13, 21-15) 1	北風 卓郎 上原 直
西村 卓郎	0 (9-21, 3-21) 2	山口 公洋
工藤 敏裕	2 (21-19, 21-14) 0	湊 勝仁

第53回全日本教職員選手権大会　　平成２６年８月１１日　　一般女子団体

試合番号 WT－1

埼　玉 ２－１ 青　森

岡崎 真奈美 村田 美鈴	2	21-14 21-14	0	北上 里佳 茶谷 眞由子
池下 知香	1	21-16 19-21 18-21	2	三上 珠里
磯下 由貴子	2	21- 9 21- 6	0	佐藤 恵美子

試合番号 WT－2

岡　山 ２－０ 高　知

田淵 芳美 髙塚 恵	2	21-15 21-15	0	北村 知郷 矢野 有紀
林 志穂	2	21-12 21- 8	0	畠山 紗和
河野 菜月		21-19 21-14		津田 真由佳

試合番号 WT－3

静　岡 ２－１ 東　京

望月 裕理 小澤 知香	1	25-23 20-22 22-24	2	小野 悠奈 上村 苑子
村松 瑞穂	2	18-21 21-10 21-17	1	岡田 彩菜
佐野 淳美	2	21- 9 21-11	0	柳井 香里

試合番号 WT－4

埼　玉 ２－１ 石　川

岡崎 真奈美 村田 美鈴	0	9-21 16-21	2	南出 なつき 長谷川 加奈
磯下 由貴子	2	21-13 17-21 21-11	1	三納 英莉佳
池下 知香	2	21-15 17-21 21-15	1	堀 江梨香

試合番号 WT－5

茨　城 ２－０ 福　島

井上 まり 森 真喜子	2	21- 7 21-13	0	糠沢 毎子 都築 幸奈
齋藤 桃子	2	21-14 21-14	0	鈴内 優香
増田 恵美		21- 9 21-12		中根 好美

試合番号 WT－6

千　葉 ２－０ 岡　山

谷藤 千香 宮澤 礼	2	21-13 21-12	0	田淵 芳美 髙塚 恵
栗城 則子	2	21-18 21-15	0	林 志穂
和田 しおり		21- 5 21-16		河野 菜月

試合番号 WT－7

香　川 ２－１ 静　岡

松村 咲希 里坊 美香	2	21-18 21-16	0	村松 瑞穂 佐野 淳美
増山 奈菜	0	16-21 20-22	2	小澤 知香
鍋井 彩果	2	21-10 21-14	0	望月 裕理

試合番号 WT－8

茨　城 ２－１ 埼　玉

井上 まり 森 真喜子	2	21-17 21-19	0	岡崎 真奈美 関根 恵利花
齋藤 桃子	0	8-21 7-21	2	磯下 由貴子
増田 恵美	2	21-10 21-11	0	村田 美鈴

試合番号 WT－9

香　川 ２－１ 千　葉

松村 咲希 里坊 美香	2	21-13 21-10	0	谷藤 千香 宮澤 礼
増山 奈菜	0	11-21 14-21	2	栗城 則子
鍋井 彩果	2	13-21 21-14 23-21	1	和田 しおり

試合番号 WT－10

香　川 ２－１ 茨　城

増山 奈菜 里坊 美香	2	16-21 23-21 21-15	1	井上 まり 森 真喜子
松村 咲希	0	10-21 14-21	2	増田 恵美
鍋井 彩果	2	21- 9 21- 7	0	齋藤 桃子

第53回全日本教職員選手権大会　　平成２６年８月１１日　　成壮年団体

試合番号 OBT－1

愛　知　２－０　東京Ｂ

近藤 祥夫 大塚 政典	2	21-12 16-21 21- 8	1	佐藤 孝広 武内 彰
佐藤 雅史 清水 誠司	2	21-23 23-21 21-13	1	芦澤 康宏 横田 和長
源口 哲史 多久島 一慶		21-11 21-13		飯田 憲史 小川 壮司

試合番号 OBT－2

京　都　２－０　静　岡

北村 伸之 藤田 佳弘	2	21-19 21-15	0	岩城 保久 大澤 俊幸
赤井 克正 下野 晃	2	21-10 21-16	0	松田 智 小川 雅彦
松原 孝範 一ノ瀬 暢之		18-21 18-21		湖東 淳 佐藤 大介

試合番号 OBT－3

宮　城　２－０　岐　阜

芳賀 浩 鈴木 剛	2	21-13 22-24 21-17	1	武藤 芳紀 田口 正明
黒澤 栄志 氏家 幹夫	2	24-26 21-18 21-16	1	横尾 宣幸 野中 賀雄
橋本 亮介 齋藤 福士郎		21-11 21- 9		西尾 達也 古谷 卓也

試合番号 OBT－4

愛　知　２－１　熊　本

近藤 祥夫 大塚 政典	2	21-17 13-21 21-13	1	三次 圭介 田代 昌昭
佐藤 雅史 清水 誠司	0	6-21 12-21	2	江藤 正治 境 恵司
源口 哲史 多久島 一慶	2	21-13 21-14	0	金子 朝昭 前田 真利

試合番号 OBT－5

福　井　２－１　北海道

葛葉 昌彦 髙岡 桂	2	21-15 21- 9	0	奥山 和也 青木 弘行
平井 香充 高須 一郎	2	17-21 21-17 21-12	1	辻村 昌彦 松尾 必勝
萬道 尊教 中野 秀明	0	15-21 13-21	2	奥山 寛和 内山 泰弘

試合番号 OBT－6

福　島　２－０　埼　玉

吉田 薫 山内 真一		12-21 12-21		高原 慶秀 高崎 道治
斎藤 清人 土佐 正規	2	21-15 21-18	0	矢島 貴夫 殖栗 健貴
渡部 訓生 高木 孝文	2	21-19 22-20	0	吉岡 大地 冨澤 賢司

試合番号 OBT－7

千　葉　２－０　愛　媛

後藤⇒森 俊樹 中野 富夫		21-11 21-10		伊藤 慎吾 逸見 寛二
川島 康行 小川 修一郎	2	21- 5 21- 8	0	樽島 博幸 田坂 誠司
堀 大孝 佐藤 恭平	2	21- 6 21-11	0	高橋 史明 秋山 啓太

試合番号 OBT－8

東京Ａ　２－０　京　都

瀧井 洋一 上岡 学		14-21 21-17 21-17		北村 伸之 藤田 佳弘
中島 真実 田邉 豊	2	21- 9 21- 5	0	松永 正雄 松原 孝範
合田 洋平 西島 壮	2	21- 6 21- 6	0	林 文康 一ノ瀬 暢之

試合番号 OBT－9

神奈川　２－１　広　島

水野 勝美 小泉 徹	2	21-15 21- 9	0	高松 孝二 青木 義和
源 大輔 武田 高穂	2	21-15 21- 8	0	中前 好雄 藤原 敦
武井 英樹 駒木 健志	1	28-26 16-21 15-21	2	古澤 謙吾 秋穂 俊輔

試合番号 OBT－10

高　知　２－１　茨　城

黒瀬 雅彦 桑名 功	2	21- 7 21-14	0	緒方 和也 山口 清
川添 周三 中原 学	2	21- 8 21-16	0	武藤 義教 淀縄 将人
黒石 雅宏 小賀 元裕	1	17-21 25-23 14-21	2	中岡 晃啓 小吹 公彦

試合番号 OBT－11

奈　良　２－１　宮　城

嘉生 寛 本郷 毅彦	2	21-14 21-11	0	黒澤 栄志 鈴木 剛
平岡 篤司 千田 宏之	2	21- 6 21- 5	0	菅原 栄夫 細川 高宏
疋田 博之 細谷 直史	0	9-21 18-21	2	橋本 亮介 齋藤 福士郎

試合番号 OBT－12

愛　知　２－１　福　井

近藤 祥夫 大塚 政典	1	12-21 22-20 18-21	2	葛葉 昌彦 髙岡 桂
佐藤 雅史 清水 誠司	2	23-21 15-21 21-18	1	平井 香充 高須 一郎
源口 哲史 多久島 一慶	2	21-18 21-12	0	萬道 尊教 中野 秀明

試合番号 OBT－13

千　葉　２－０　福　島

後藤 智彦 中野 富夫	2	21-13 21- 8	0	吉田 薫 山内 真一
川島 康行 小川 修一郎				斎藤 清人 土佐 正規
堀 大孝 佐藤 恭平	2	21-13 20-22 21-18	1	渡部 訓生 高木 孝文

試合番号 OBT－14

東京Ａ　２－１　神奈川

瀧井 洋一 藤田 高弘	0	6-21 11-21	2	水野 勝美 小泉 徹
中島 真実 原田 純二	2	21-13 21-10	0	源 大輔 武田 高穂
合田 洋平 西島 壮	2	21- 7 21-14	0	駒木 健志 林 直樹

試合番号 OBT－15

高　知　２－１　奈　良

黒瀬 雅彦 桑名 功	0	5-21 9-21	2	嘉生 寛 本郷 毅彦
川添 周三 中原 学	2	19-21 21-16 21-11	1	平岡 篤司 千田 宏之
黒石 雅宏 小賀 元裕	2	21- 5 21-10	0	疋田 博之 細谷 直史

第53回全日本教職員選手権大会　　平成２６年８月１１日　　成壮年団体

試合番号 OBT-16				試合番号 OBT-17				試合番号 OBT-18			
千　葉	2－0	愛　知		東京A	2－0	高　知		千　葉	2－0	東京A	
後藤 智彦 中野 富夫	2	21-16 21-14	0	近藤 祥夫 大塚 政典	藤田 高弘 上岡 学	2	23-21 21-18	0	黒瀬 雅彦 桑名 功	後藤 智彦 中野 富夫			瀧井 洋一 藤田 高弘
川島 康行 小川 修一郎	2	21-10 21-14	0	佐藤 雅史 清水 誠司	中島 真実 合田 洋平	2	21-14 21-19	0	川添 周三 中原 学	川島 康行 小川 修一郎	2	21-13 21-12	0	中島 真実 原田 純二
堀 大孝 佐藤 恭平				源口 哲史 多久島 一慶	西島 壮 谷口 紀夫		18-21 4- 3		黒石 雅宏 小賀 元裕	堀 大孝 佐藤 恭平	2	21-10 21-16	0	合田 洋平 西島 壮

第53回全日本教職員選手権大会

平成２６年８月１２日－１４日　東京都

一般男子単（ＭＳ）－１

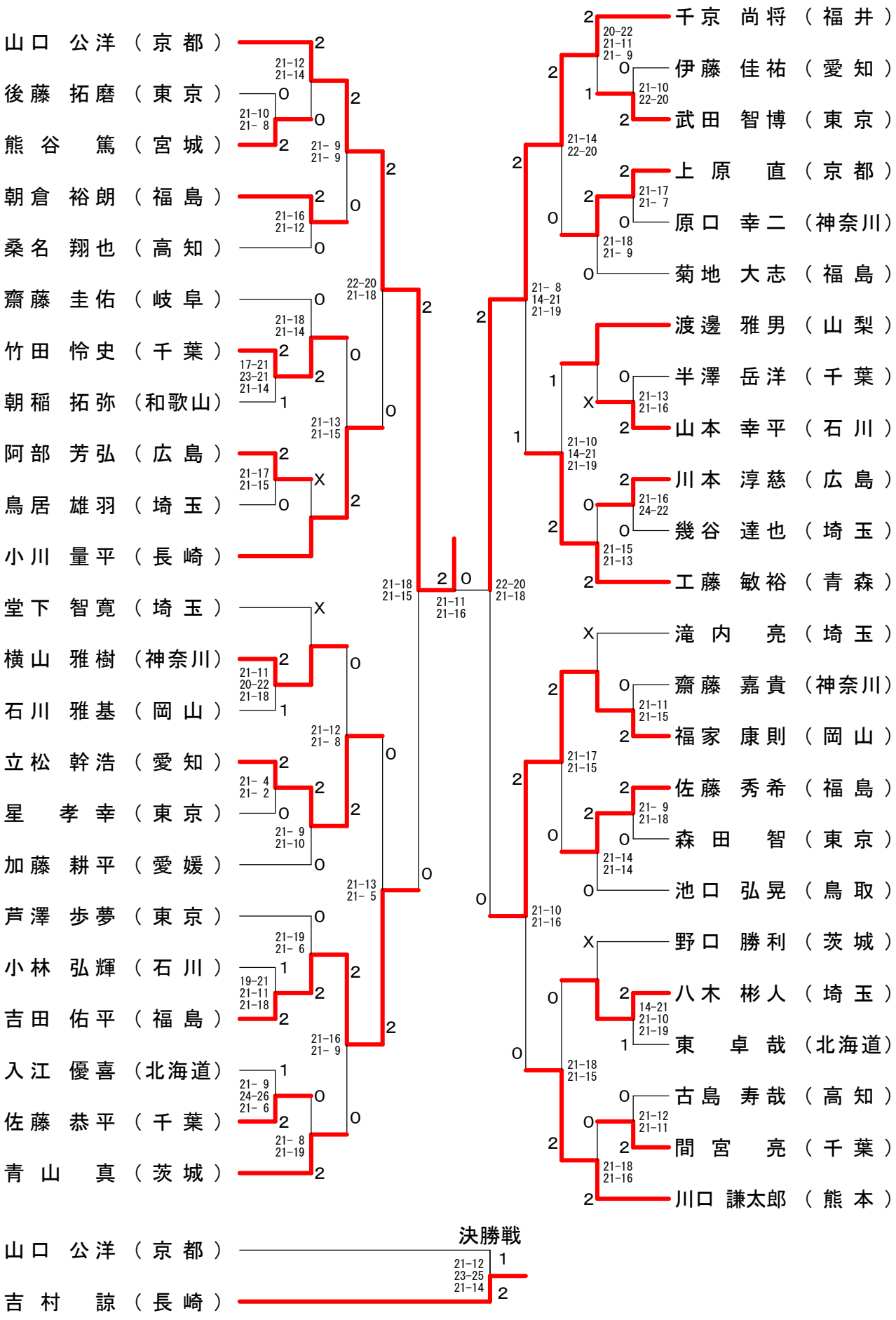

第53回全日本教職員選手権大会

平成２６年８月１２日－１４日　東京都

一般男子単（ＭＳ）－２

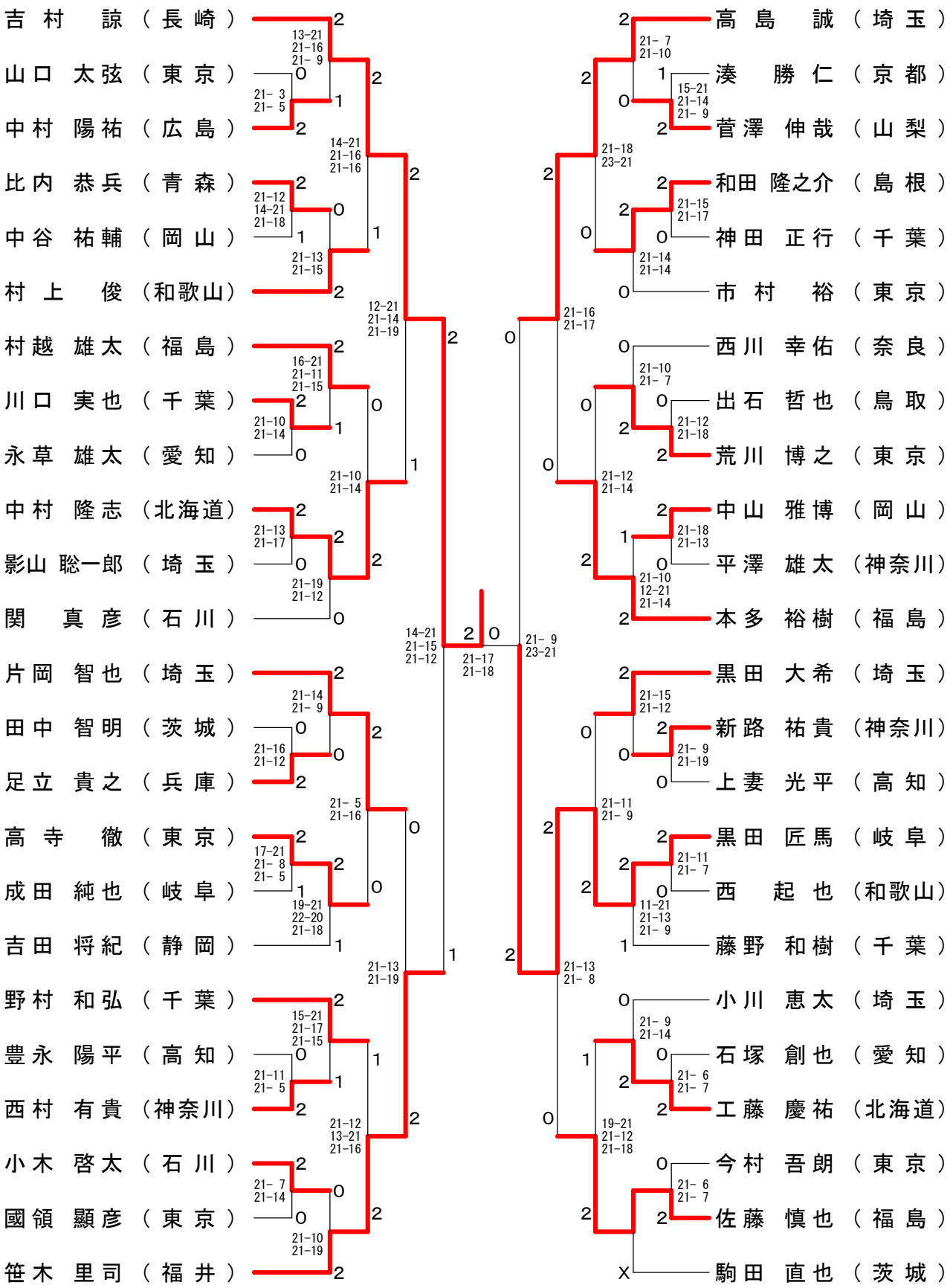

第53回全日本教職員選手権大会

平成２６年８月１２日－１４日　東京都

一般男子複（ＭＤ）－１

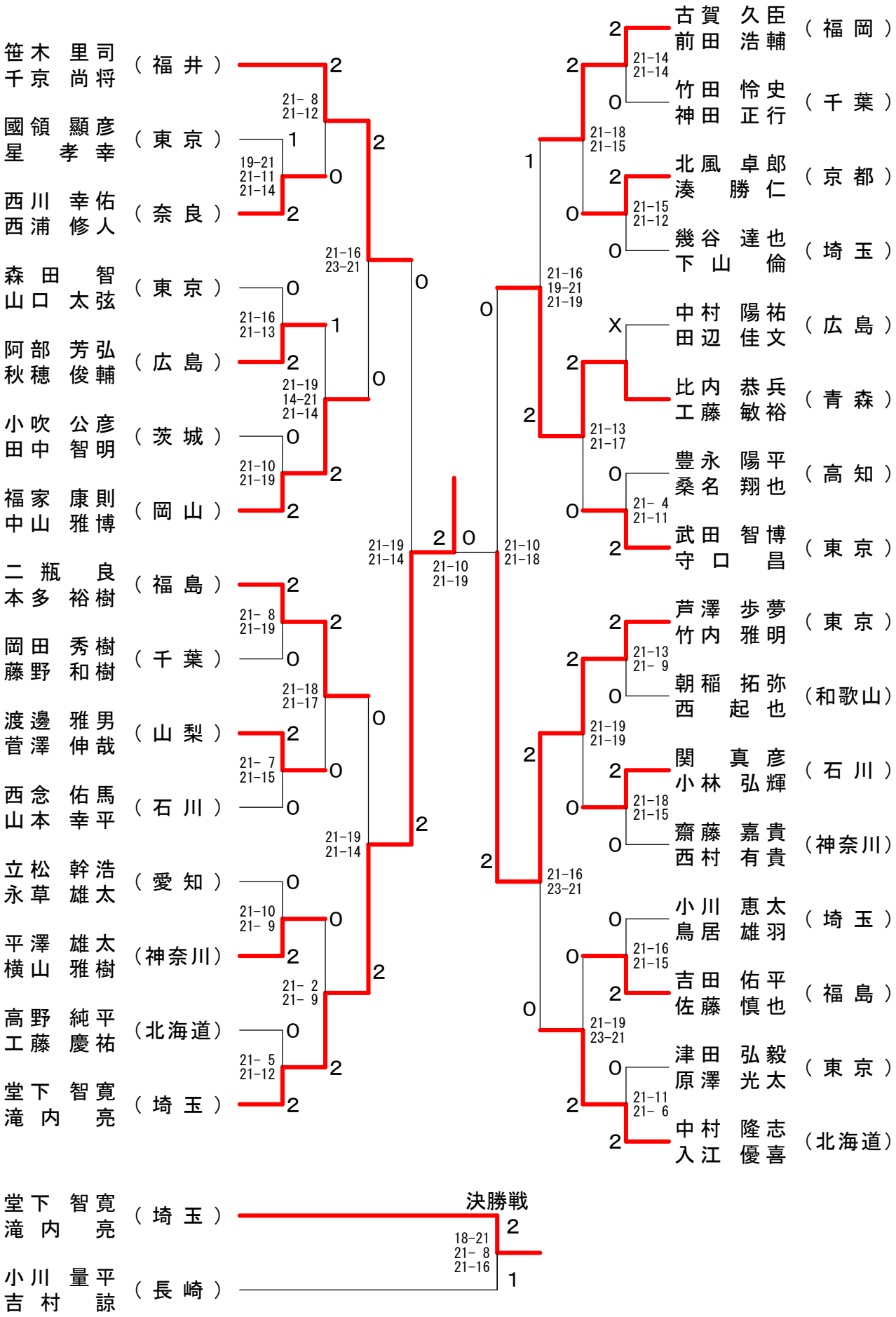

第53回全日本教職員選手権大会

平成２６年８月１２日－１４日　東京都

一般男子複（ＭＤ）－２

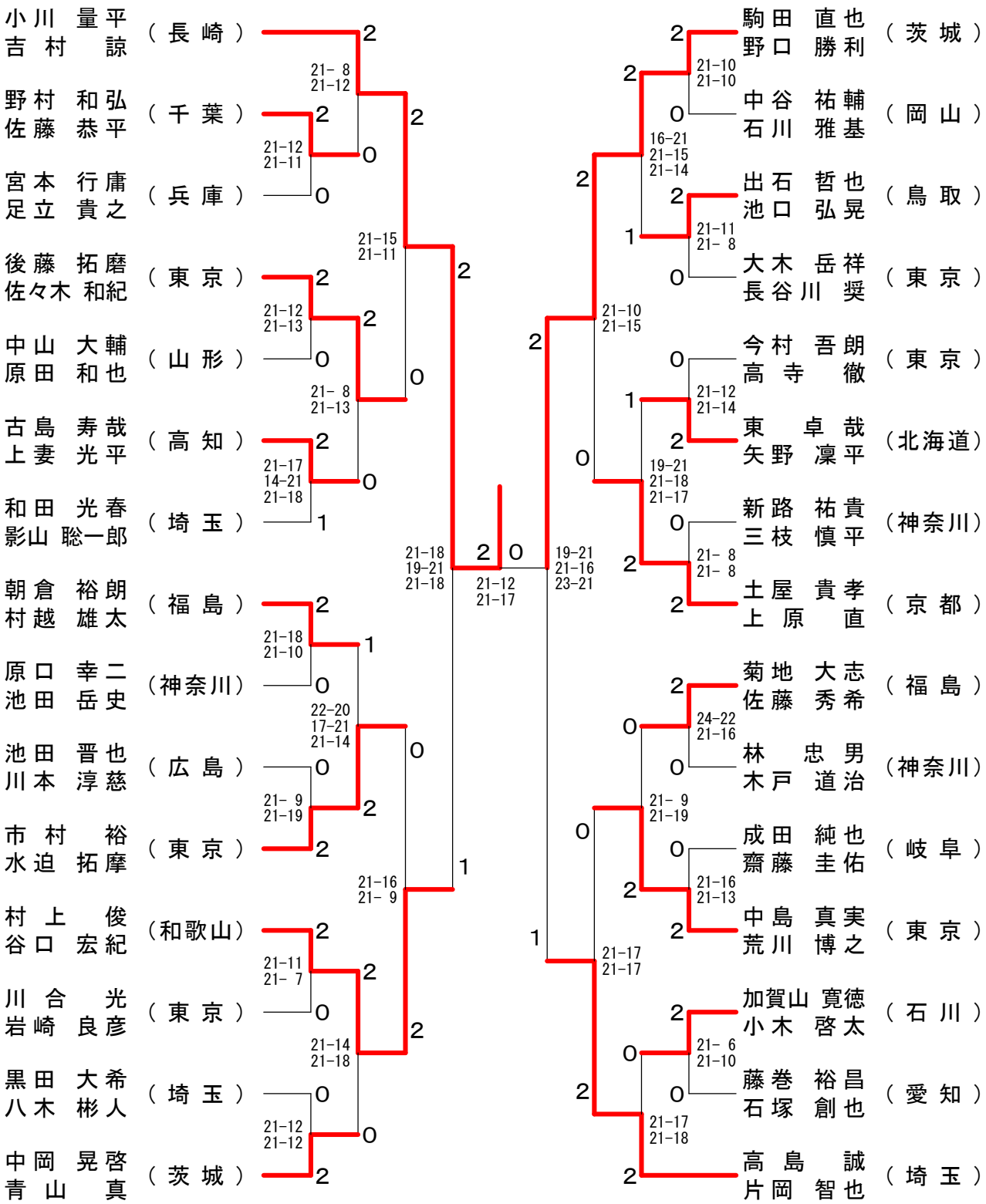

第53回全日本教職員選手権大会

平成２６年８月１２日－１４日　東京都

一般女子単（ＷＳ）

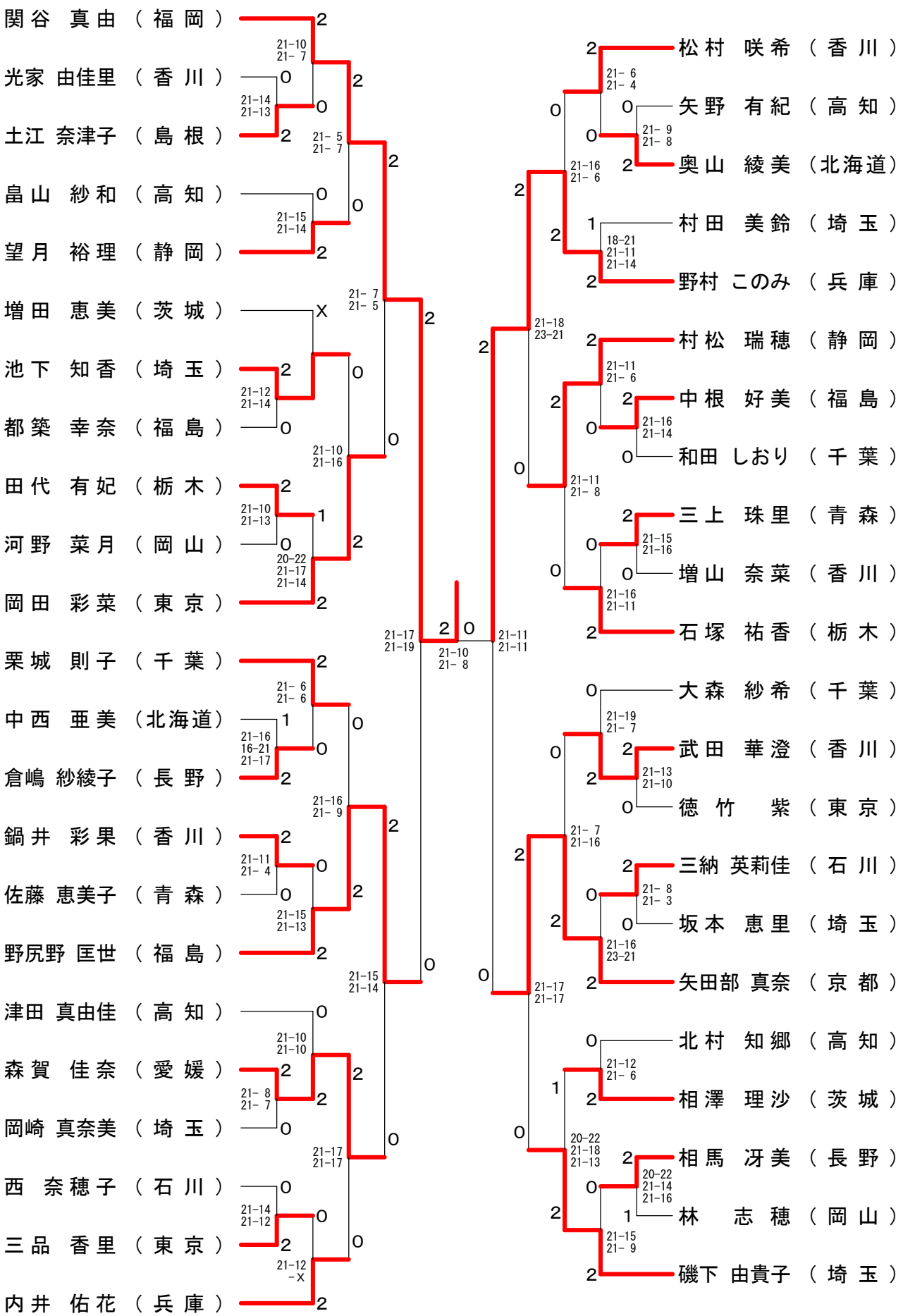

第53回全日本教職員選手権大会

平成２６年８月１２日－１４日　東京都

一般女子複（ＷＤ）

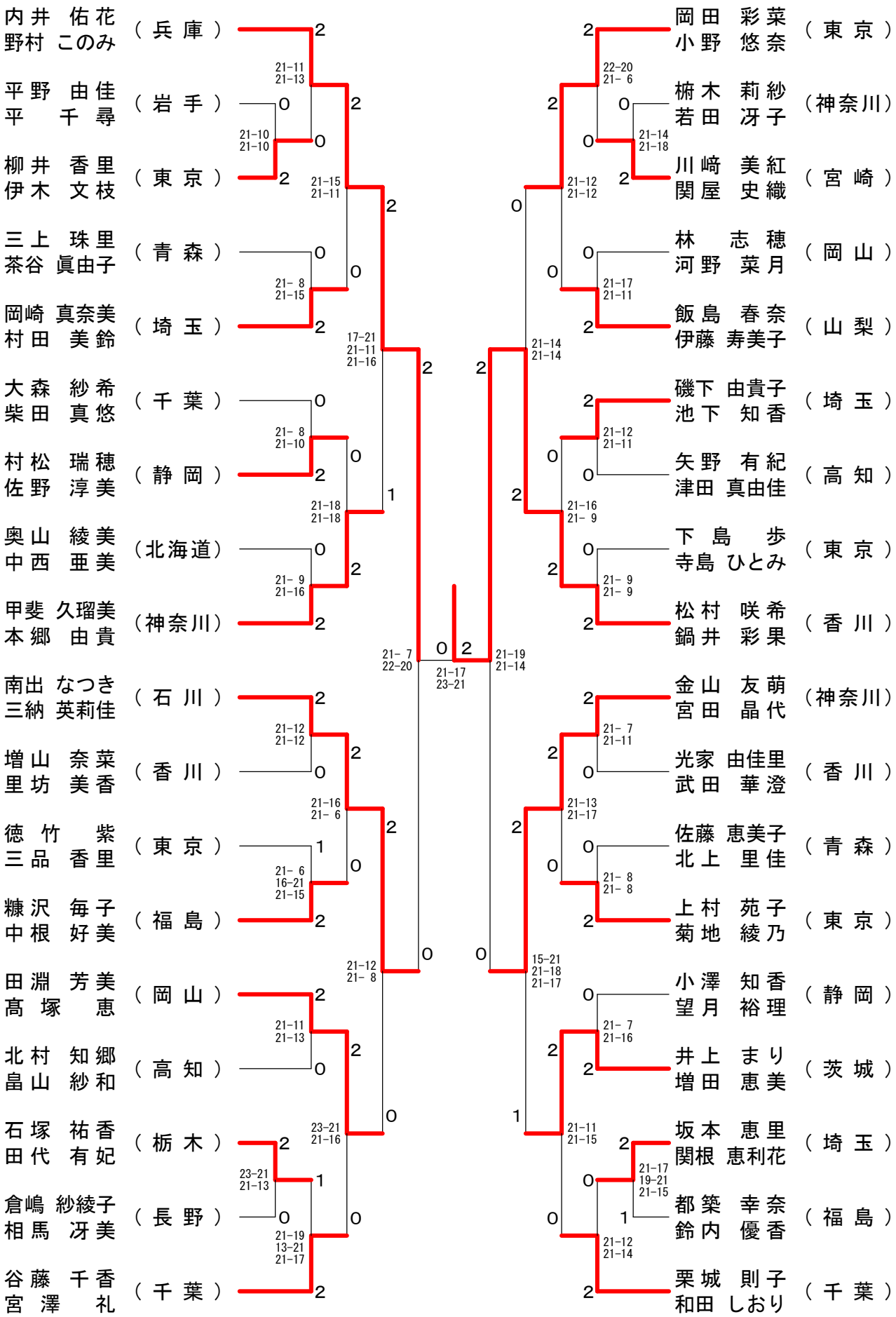

第53回全日本教職員選手権大会

平成２６年８月１２日－１４日　東京都

男子30歳以上単（３０ＭＳ）

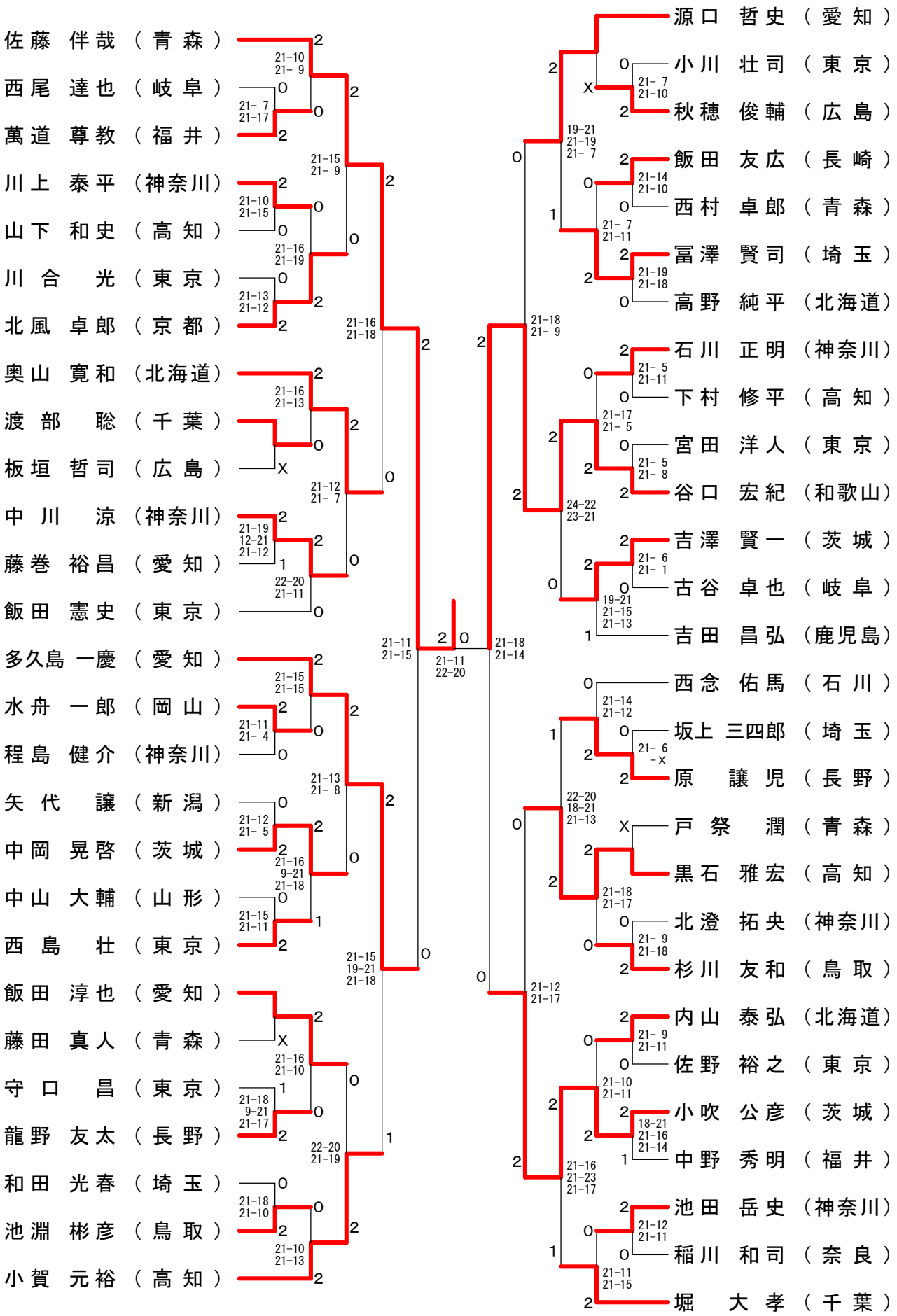

第53回全日本教職員選手権大会

平成２６年８月１２日－１４日　東京都

男子30歳以上複（３０ＭＤ）

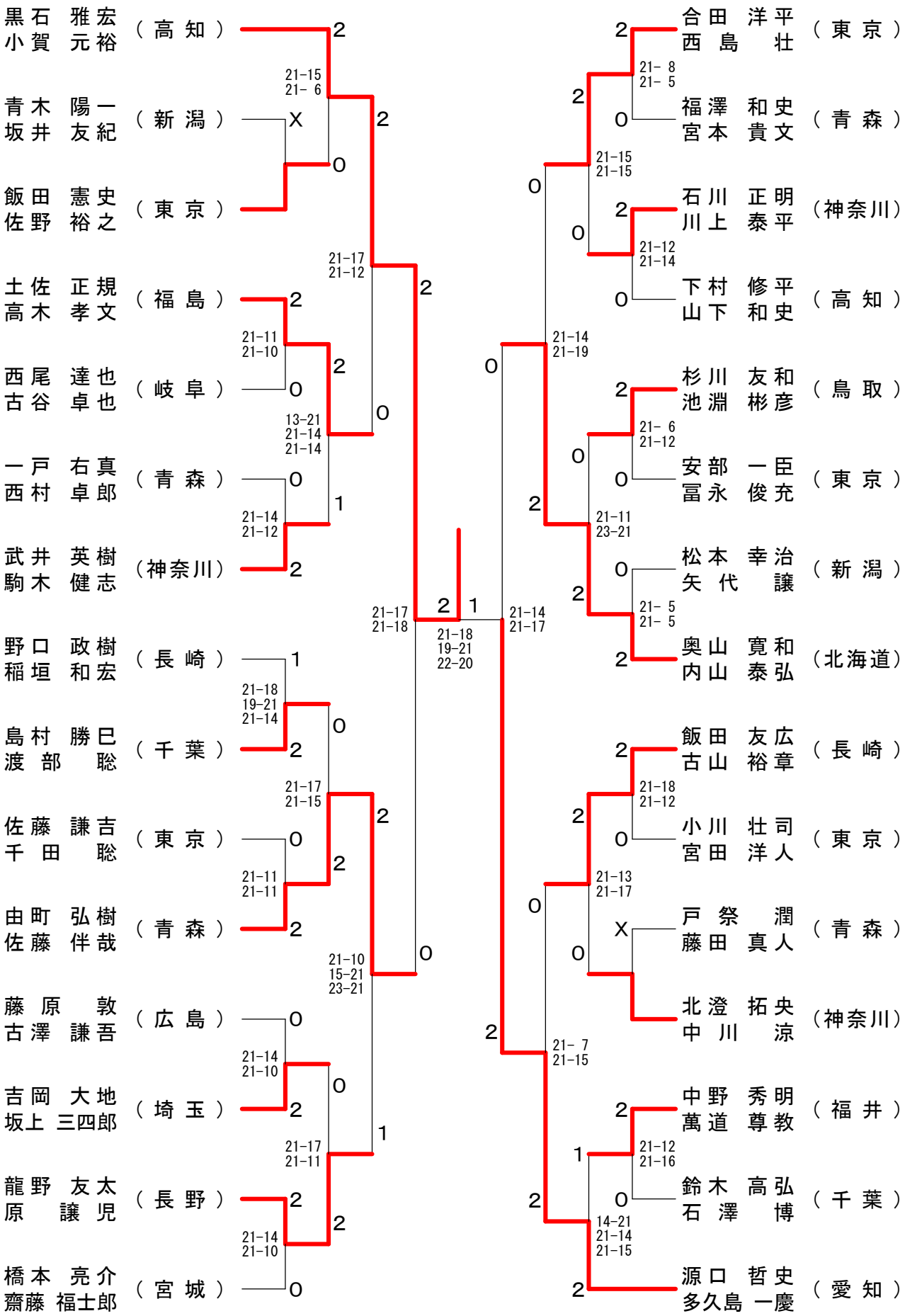

第53回全日本教職員選手権大会

平成２６年８月１２日－１４日　東京都

男子40歳以上単（４０ＭＳ）

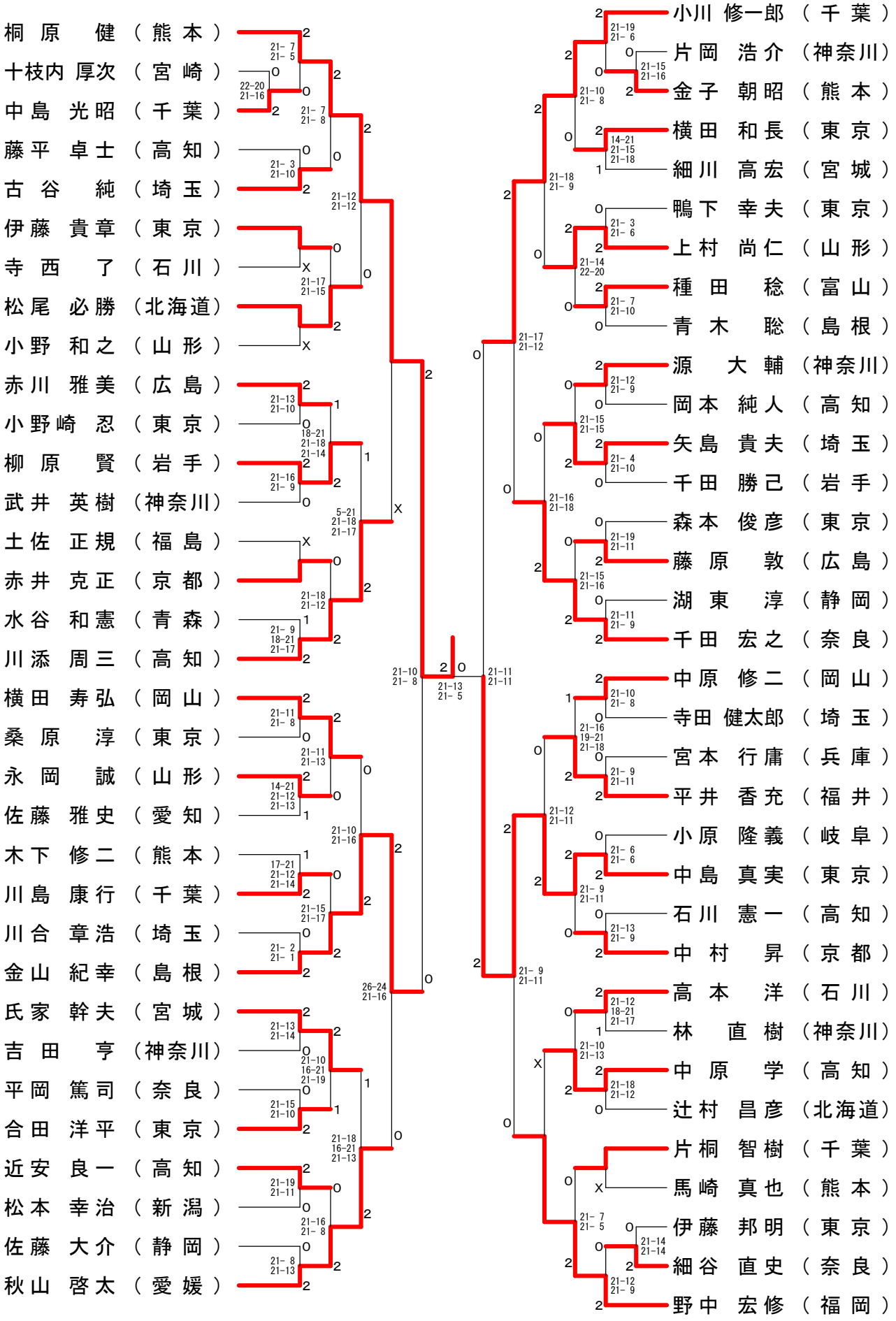

第53回全日本教職員選手権大会

平成２６年８月１２日－１４日　東京都

男子40歳以上複（４０ＭＤ）

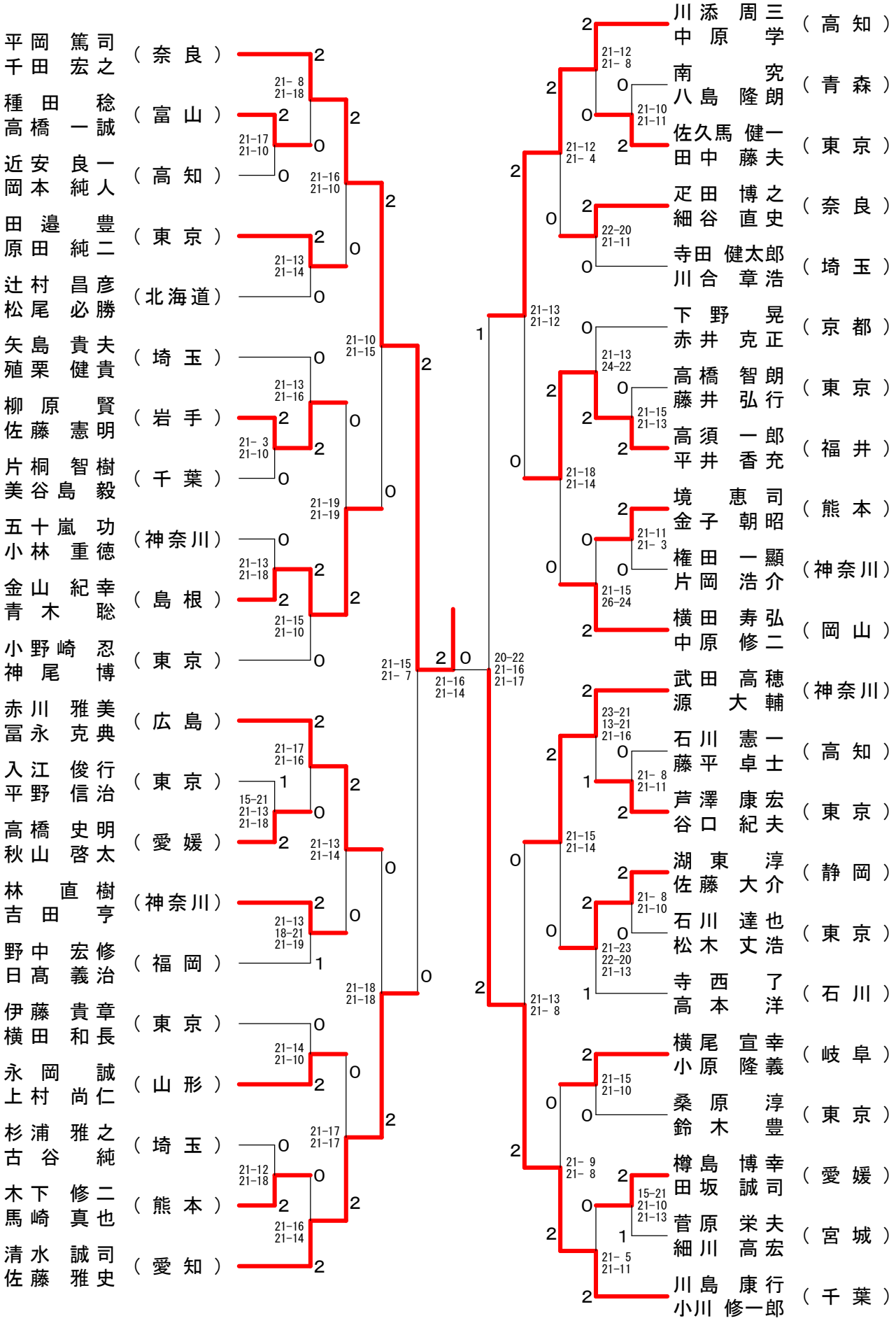

第53回全日本教職員選手権大会

平成２６年８月１２日－１４日　東京都

男子50歳以上単（５０ＭＳ）

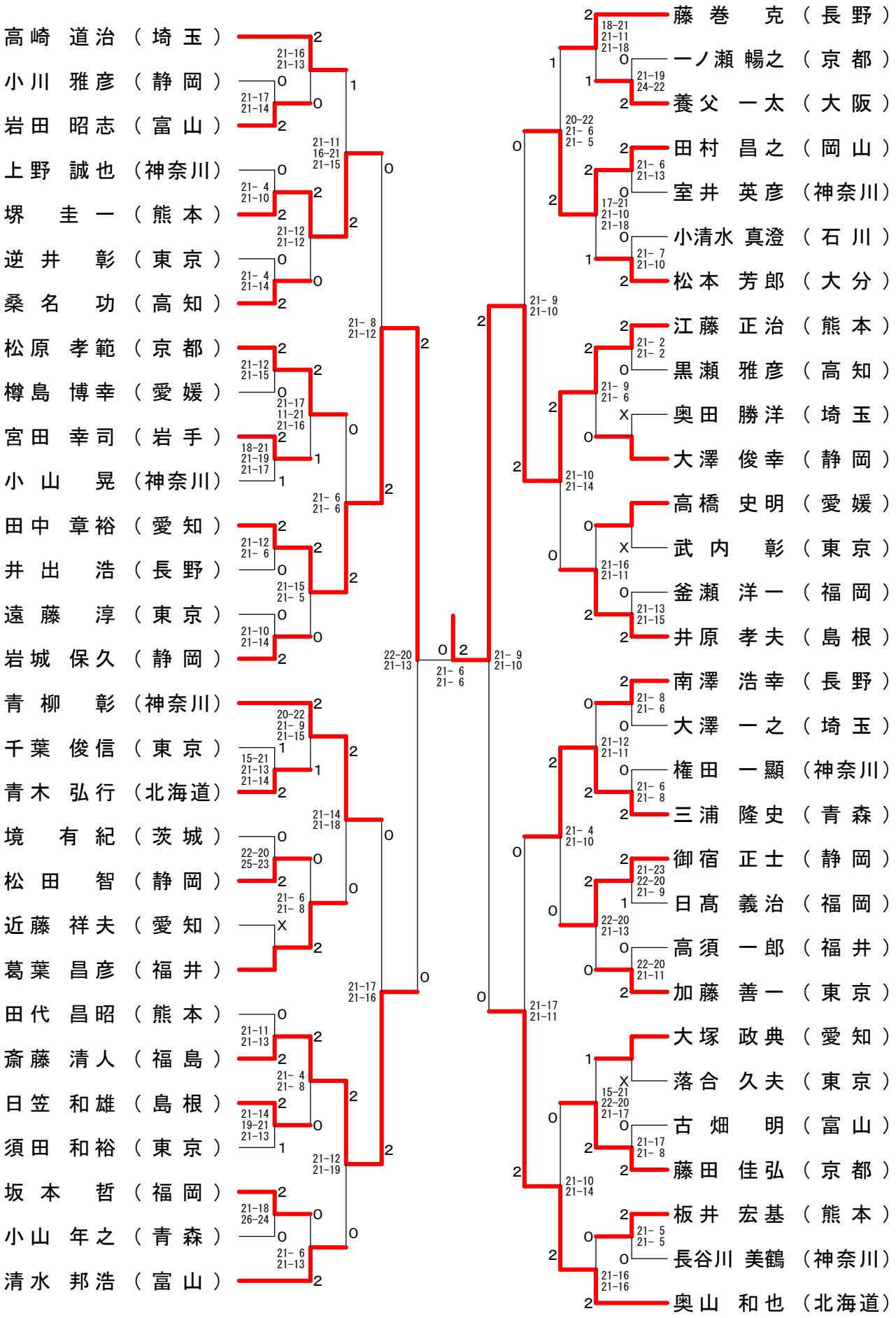

第53回全日本教職員選手権大会

平成２６年８月１２日－１４日　東京都

男子50歳以上複（５０ＭＤ）

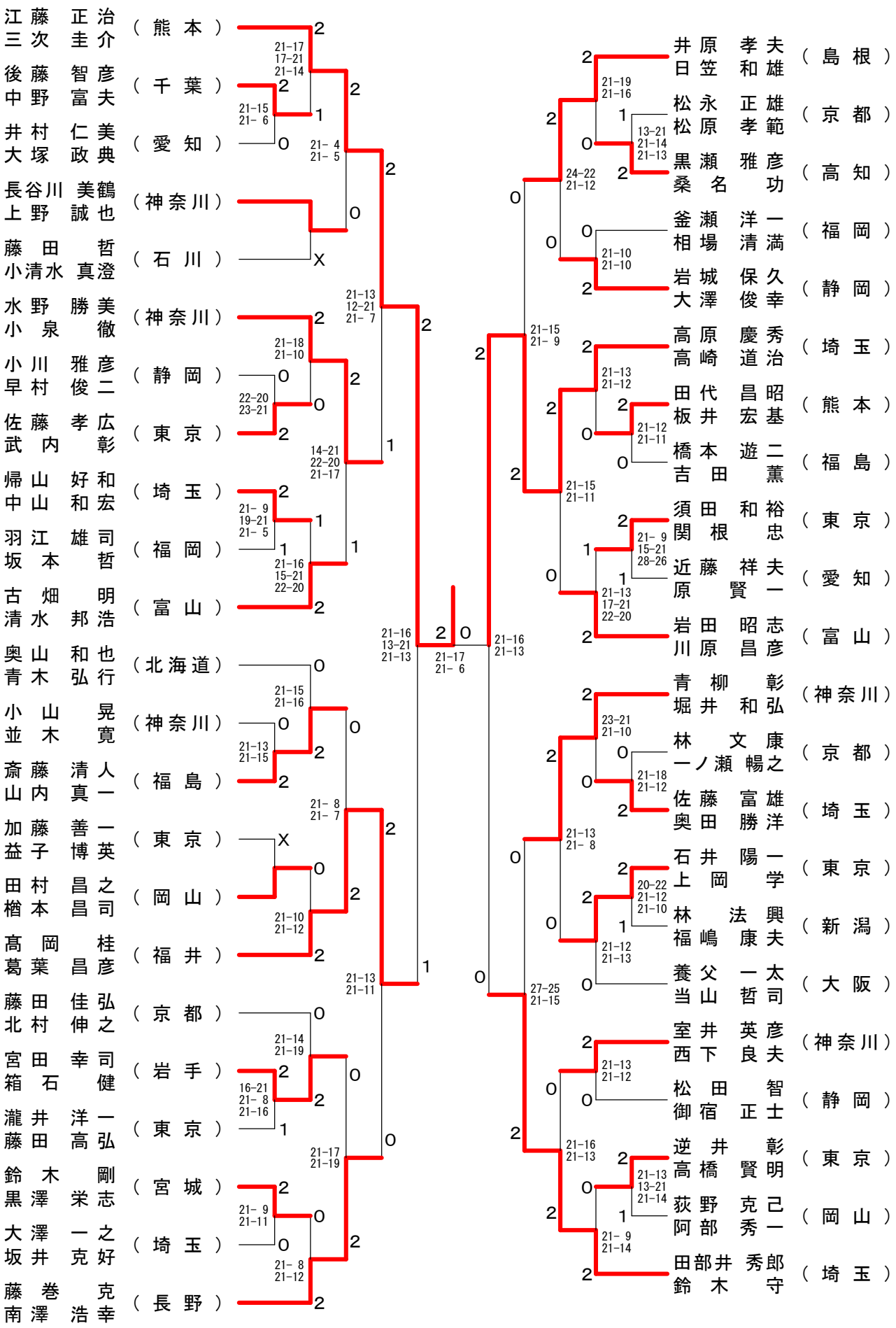

第53回全日本教職員選手権大会

平成２６年８月１２日－１４日　東京都

男子60歳以上単（６０ＭＳ）

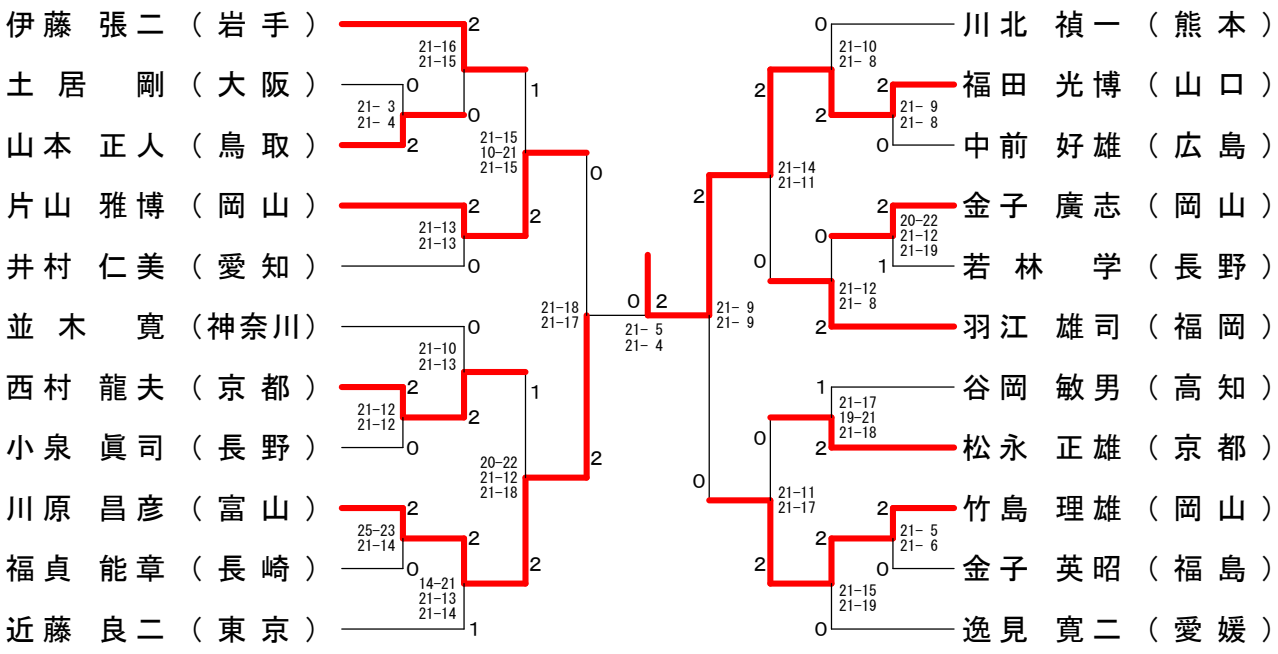

男子60歳以上複（６０ＭＤ）

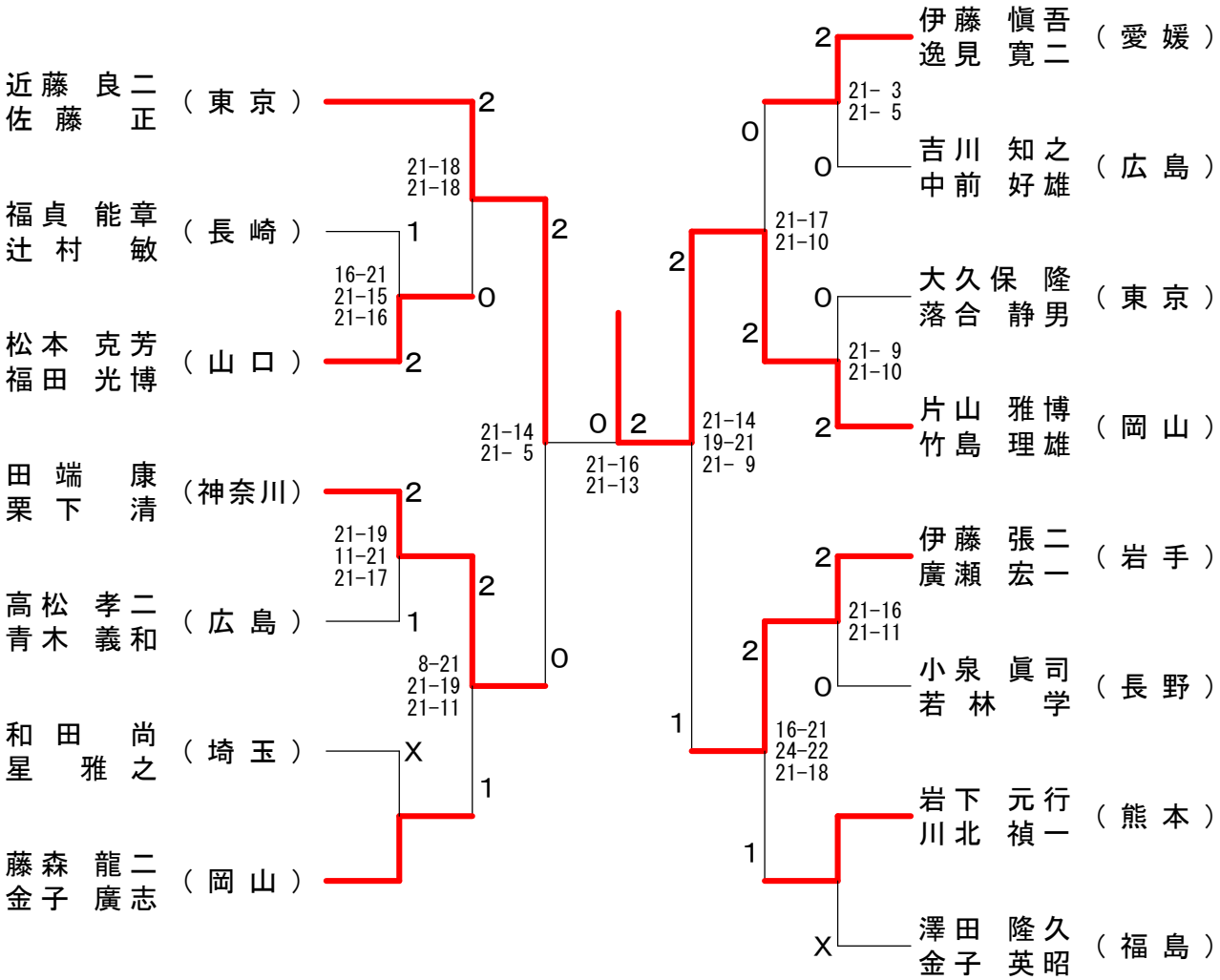

第53回全日本教職員選手権大会

平成２６年８月１２日－１４日　東京都

男子65歳以上単（６５ＭＳ）

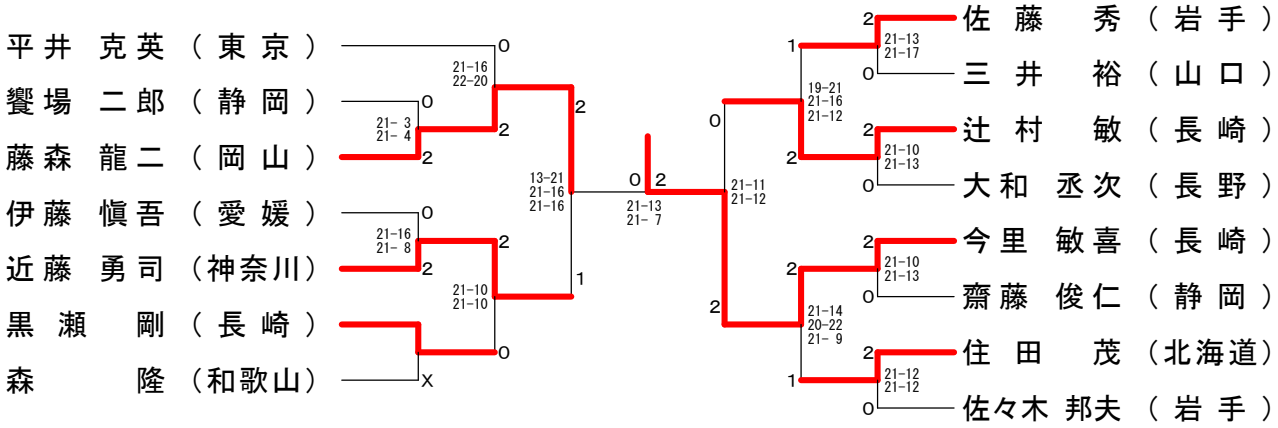

男子65歳以上複（６５ＭＤ）

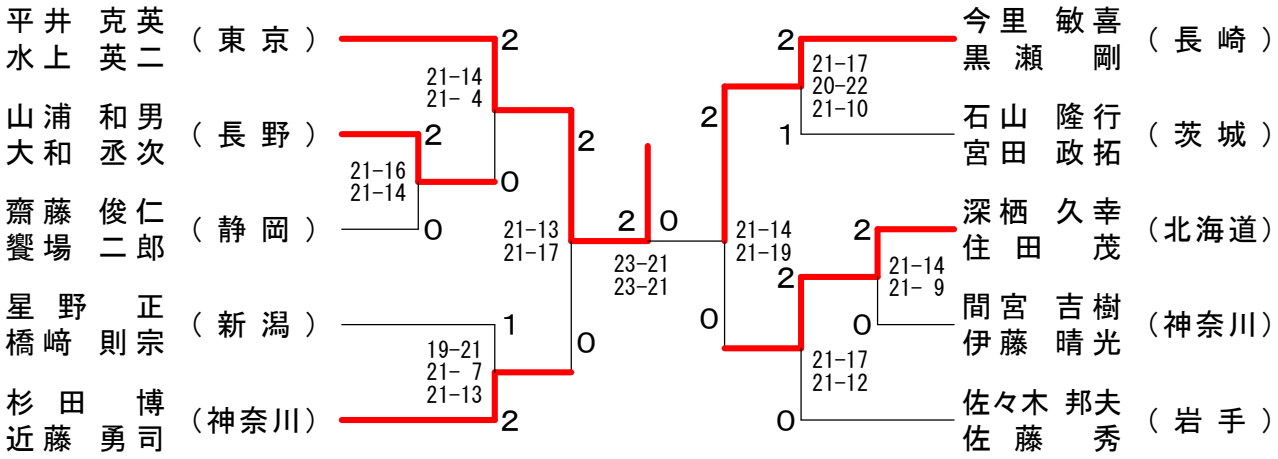

男子70歳以上単（７０ＭＳ）

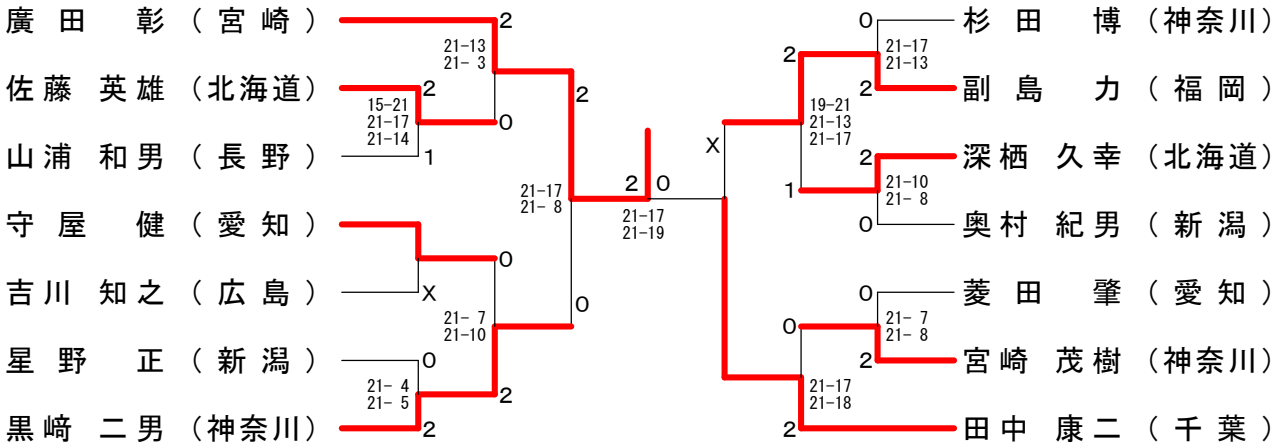

男子70歳以上複（７０ＭＤ）

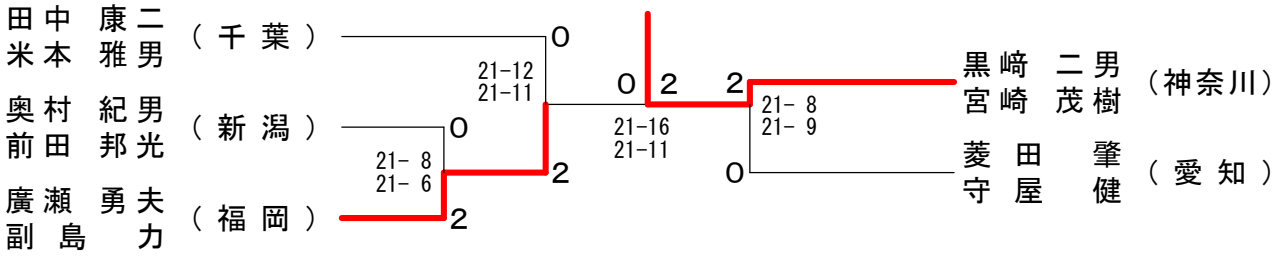

第53回全日本教職員選手権大会

平成２６年８月１２日－１４日　東京都

女子30歳以上単（３０ＷＳ）

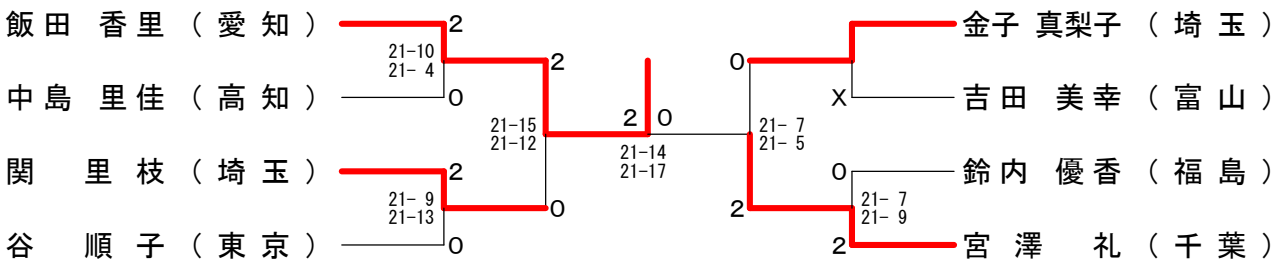

女子30歳以上複（３０ＷＤ）

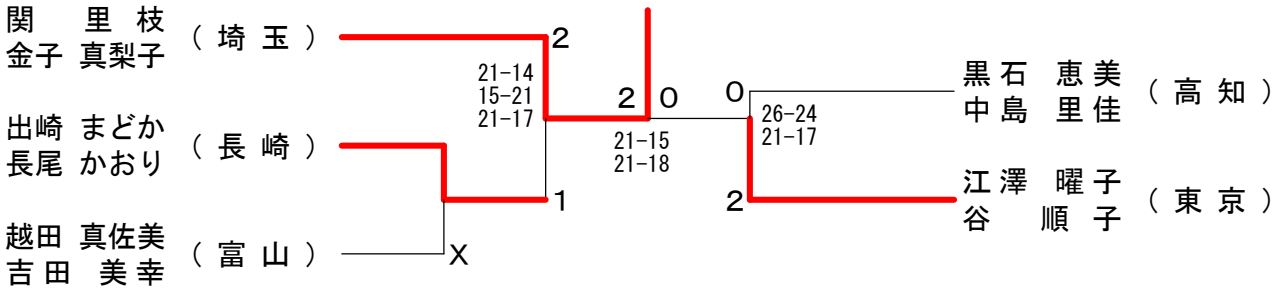

女子40歳以上単（４０ＷＳ）

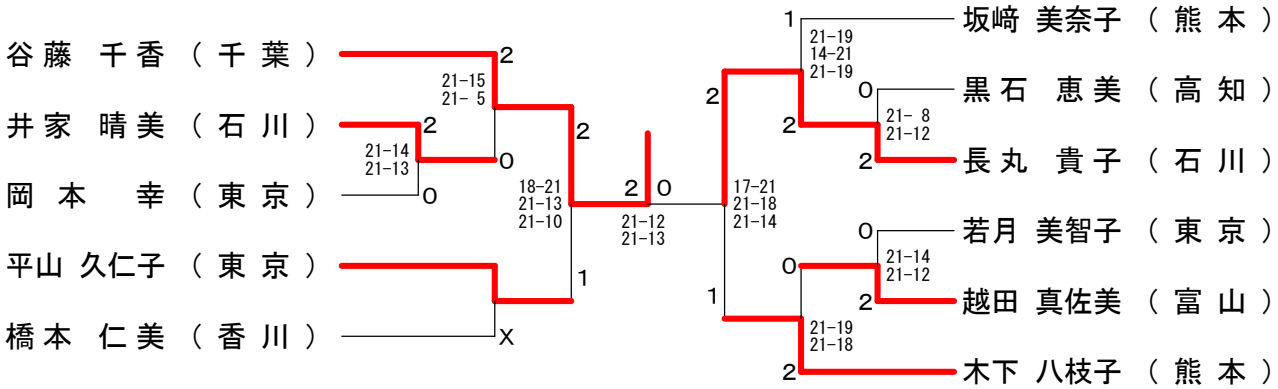

女子40歳以上複（４０ＷＤ）

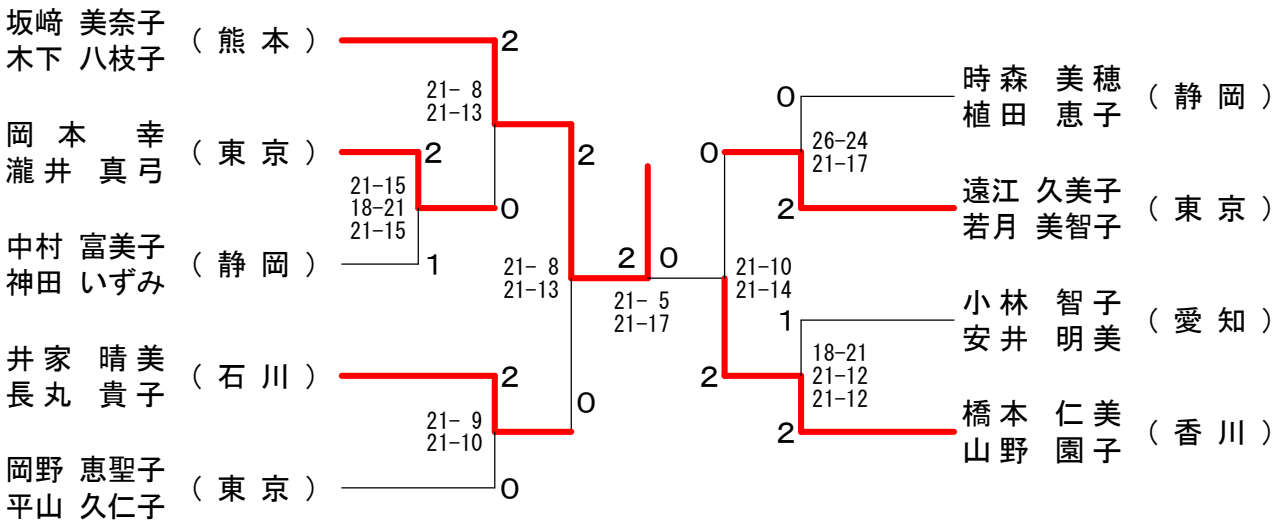

第53回全日本教職員選手権大会

平成２６年８月１２日－１４日　東京都

女子50歳以上単（５０ＷＳ）

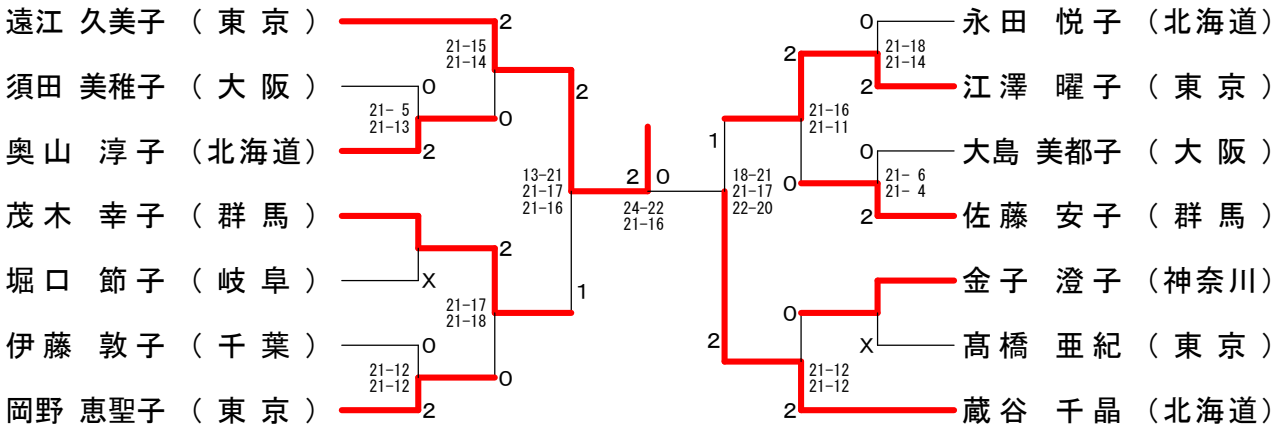
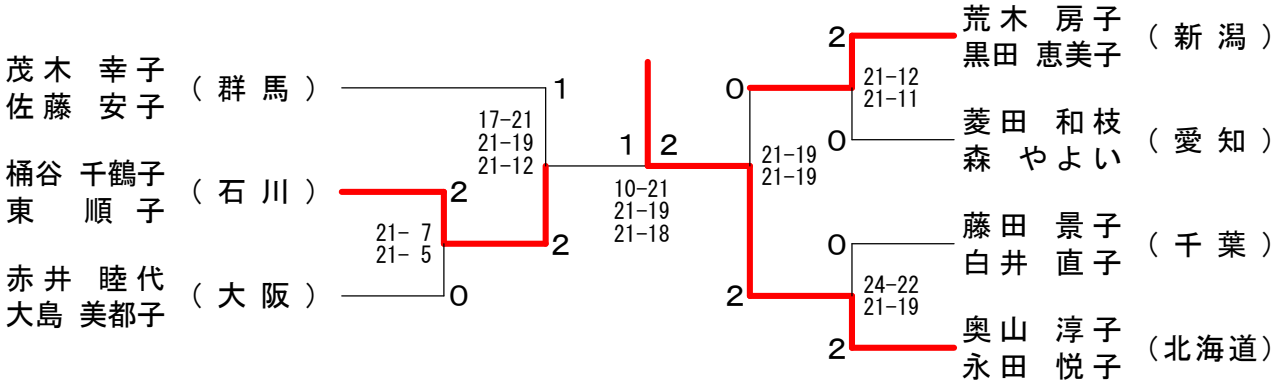
女子50歳以上複（５０ＷＤ）