第56回全日本教職員選手権大会

2017.08.14-17　福島県郡山市

種　目	優　勝	準優勝	三　位		五　位				参加数
総合成績	東京	福島	熊本	(四位) 埼玉	(五位) 石川	(六位) 千葉	(七位) 愛知	(八位) 神奈川	４０
一般男子団体	福岡	埼玉	岐阜	石川	北海道	千葉	福島Ａ	熊本	１８
一般女子団体	香川	福島Ａ	茨城	石川	神奈川	千葉	東京	宮城	１１
男子成壮年団体	熊本	愛知	東京	奈良	高知	福島Ａ	神奈川	埼玉	１８
女子成壮年団体	東京	千葉	石川	熊本	静岡	新潟			6
一般男子単	新田 祥基 (島根)	小林 寛哉 (鳥取)	青木 洋 (鳥取)	桒原 遼太 (群馬)	岩川 倭 (滋賀)	黒田 匠馬 (岐阜)	和田 隆之介 (島根)	湊 勝仁 (京都)	１０７
一般男子複	黒田 匠馬 大橋 擁太郎 (岐阜)	小林 寛哉 青木 洋 (鳥取)	伊佐 俊彦 岩川 倭 (滋賀)	山口 公洋 湊 勝仁 (京都)	堂下 智寛 滝内 亮 (埼玉)	福家 康記 中山 雅博 (岡山)	和田 隆之介 福原 忠宣 (島根)	出石 哲也 杉川 友和 (鳥取)	６７
一般女子単	森賀 佳奈 (愛媛)	奥 幸那 (岡山)	磯下 由貴子 (埼玉)	増田 恵美 (東京)	松村 咲希 (香川)	高原 美由樹 (埼玉)	藤本 彩 (香川)	下島 歩 (東京)	３１
一般女子複	宮田 晶代 髙橋 彩果 (神奈川)	大久保 菜摘 仲内 彩 (茨城)	松村 咲希 三枝 幸奈 (香川)	奥 幸那 林 若菜 (岡山)	石塚 祐香 小﨑 愛美 (栃木)	松丸 早織 宮山 沙希 (東京)	岡田 彩菜 増田 恵美 (東京)	三納 英莉佳 疋島 千奈美 (石川)	３３
男子30単	佐藤 伴哉 (青森)	熊谷 篤 (宮城)	片岡 智也 (埼玉)	二瓶 良 (福島)	岩瀬 久芳 (東京)	上原 直 (京都)	小賀 元裕 (高知)	多久島 一慶 (愛知)	４３
男子30複	二瓶 良 本多 裕樹 (福島)	佐藤 伴哉 比内 恭兵 (青森)	冨澤 賢司 吉田 昌弘 (埼玉)	田村 隆志 古賀 久臣 (福岡)	上原 直 北風 卓郎 (京都)	岡﨑 仁壽 福井 啓仁 (栃木)	小賀 元裕 豊永 陽平 (高知)	朝倉 裕朗 渡部 訓生 (福島)	２５
男子40単	吉澤 賢一 (茨城)	神保 一寿 (山形)	秋山 啓太 (愛媛)	戸祭 潤 (青森)	上村 尚仁 (山形)	土屋 貴孝 (京都)	畠山 崇 (岩手)	飯田 憲史 (東京)	５０
男子40複	川添 周三 中原 学 (高知)	柳原 賢 畠山 崇 (岩手)	斎藤 清人 土佐 正規 (福島)	平岡 篤司 千田 宏之 (奈良)	合田 洋平 飯田 憲史 (東京)	渡辺 英次 源 大輔 (神奈川)	古山 裕章 植田 正志 (長崎)	清水 誠司 佐藤 雅史 (愛知)	３４
男子50単	斎藤 清人 (福島)	田中 章裕 (愛知)	井原 孝夫 (島根)	川島 康行 (千葉)	大塚 政典 (愛知)	江藤 正治 (熊本)	水谷 和憲 (青森)	髙嶋 敬治 (滋賀)	５２
男子50複	江藤 正治 三次 圭介 (熊本)	後藤 智彦 川島 康行 (千葉)	髙嶋 敬治 小田 知則 (滋賀)	古畑 明 清水 邦浩 (富山)	谷口 紀夫 芦澤 康宏 (東京)	近藤 祥夫 大塚 政典 (愛知)	水野 勝美 小泉 徹 (神奈川)	藤巻 克 南澤 浩幸 (長野)	３９
男子60単	矢部 芳光 (福島)	山本 正人 (鳥取)	松原 孝範 (京都)	福田 光博 (山口)	逆井 彰 (東京)	小田原 隆 (長野)	川原 昌彦 (富山)	小山 晃 (神奈川)	２２
男子60複	三奈木 正紀 村田 泰己 (山口)	松本 克芳 福田 光博 (山口)	片山 雅博 竹島 理雄 (岡山)	山本 正人 三村 俊彦 (鳥取)	小山 晃 西下 良夫 (神奈川)	松永 正雄 松原 孝範 (京都)	髙橋 尚夫 米村 昭則 (北海道)	岩下 元行 田代 昌昭 (熊本)	１３
男子65単	片山 雅博 (岡山)	逸見 寛二 (愛媛)	羽江 雄司 (福岡)	今里 敏喜 (長崎)	中前 好雄 (広島)	松永 正雄 (京都)	福貞 能章 (長崎)	近藤 良二 (東京)	１７
男子65複	澤田 隆久 奥山 芳男 (福島)	平井 克英 近藤 良二 (東京)	水上 英二 佐藤 正 (東京)	佐々木 邦夫 佐藤 秀 (岩手)	住田 茂 深栖 久幸 (北海道)	今里 敏喜 福貞 能章 (長崎)	伊藤 慎吾 逸見 寛二 (愛媛)	田端 康 栗下 清 (神奈川)	１１
女子30単	栄代 哲子 (石川)	徳竹 紫 (東京)	武 夕未 (宮城)	鈴内 優香 (福島)	長谷川 真梨子 (埼玉)	堀 江梨香 (石川)	三品 香里 (東京)		7
女子30複	三品 香里 徳竹 紫 (東京)	岡本 忍 坂本 和枝 (広島)	糠沢 毎子 鈴内 優香 (福島)	栄代 哲子 堀 江梨香 (石川)	上田 祐子 上野 紀子 (熊本)	志摩 明美 小黒澤 真弥 (宮城)	関 里枝 長谷川 真梨子 (埼玉)	寺田 加奈 西山 弥生 (福島)	8
女子40単	橋本 仁美 (香川)	坂﨑 美奈子 (熊本)	長丸 貴子 (石川)	木下 八枝子 (熊本)	関 里枝 (埼玉)	谷 順子 (東京)	堺 千寿子 (大阪)	西山 弥生 (福島)	8
女子40複	坂﨑 美奈子 木下 八枝子 (熊本)	前田 美和子 長丸 貴子 (石川)	伊木 文枝 谷 順子 (東京)	神田 いずみ 中村 富美子 (静岡)	植田 恵子 時森 美穂 (静岡)	黒田 恵美子 高橋 叔子 (新潟)	橋本 仁美 山野 園子 (香川)	瀧井 真弓 岡本 幸 (東京)	8
男子70単	廣田 彰 (宮崎)	黒﨑 二男 (神奈川)	辻村 敏 (長崎)	副島 力 (福岡)	宮崎 茂樹 (神奈川)	田中 康二 (千葉)	廣瀬 勇夫 (福岡)	齋藤 俊仁 (静岡)	１３
男子70複	廣瀬 勇夫 副島 力 (福岡)	米本 雅男 田中 康二 (千葉)	菱田 肇 守屋 健 (愛知)	黒﨑 二男 宮崎 茂樹 (神奈川)	山浦 和男 高須 芳雄 (長野)				5
女子50単	谷藤 千香 (千葉)	前田 美和子 (石川)	宮田 真由美 (岩手)	菅原 千恵子 (東京)	岡野 恵聖子 (東京)	江澤 曜子 (東京)	瀧井 真弓 (東京)	永田 悦子 (北海道)	１３
女子50複	菅原 千恵子 岡野 恵聖子 (東京)	五十嵐 理恵子 本間 みどり (新潟)	安藤 志津子 竹内 ひろみ (愛知)	桶谷 千鶴子 東 順子 (石川)	荒木 房子 原 幸 (新潟)	伊藤 敦子 土屋 彰子 (千葉)	早田 彰子 前田 美恵子 (熊本)	伊勢元 るり子 大西 満里子 (愛媛)	１２

結果

8月17日終了

平成29年度　第56回全日本教職員バドミントン選手権大会　総合順位

順位	都道府県	団体参加点	団体勝抜点	個人参加点	個人勝抜点	総合得点
1	東京	12	24	80	88	204
2	福島	18	24	54	72	168
3	熊本	9	30	24	40	103
4	埼玉	6	24	34	32	96
5	石川	12	18	27	38	95
6	千葉	9	12	28	34	83
7	愛知	6	18	24	34	82
8	神奈川	6	6	32	28	72
9	福岡	6	24	14	22	66
10	京都	6		16	40	62
11	鳥取	3		11	46	60
12	茨城	9	6	16	24	55
13	香川	3	18	11	20	52
14	高知	3	6	15	22	46
14	岡山			14	32	46
16	北海道	3	6	16	18	43
17	宮城	9		19	14	42
18	岐阜	3	12	7	18	40
19	島根			7	32	39
20	奈良	3	12	8	12	35
20	青森			9	26	35
22	愛媛	3		11	20	34
23	新潟	6		18	8	32
23	滋賀			6	26	32
25	長野			15	14	29
26	栃木	6		12	8	26
26	長崎			12	14	26
28	岩手			9	16	25
29	山形	3		7	14	24
30	群馬	3		10	10	23
31	静岡	6		12	4	22
32	広島	3		9	8	20
33	山口			5	14	19
34	富山			6	8	14
35	三重	3		6		9
36	福井			3	4	7
36	宮崎			1	6	7
38	大阪			5		5
39	兵庫			4		4
40	和歌山			1	2	3
41	大分					0
41	山梨					0
41	鹿児島					0
41	佐賀					0
41	秋田					0
41	徳島					0
41	沖縄					0

2017/8/17 13:30

第56回全日本教職員選手権大会　　団体戦

試合時間とシャトル使用数

種目記号	試合形式	総試合数	総ゲーム数	試合時間（分）					シャトル使用数（個）				
				平均	最長	最短	試合数	ゲーム数	平均	最多	最少	試合数	ゲーム数
大会全体		138	305	27.9	66	9	127	280	3.1	10	1	121	268
MT	D	17	36	28	46	17	16	34	3.7	9	2	15	32
MT	S1	17	42	33	66	18	16	39	4.8	10	2	15	36
MT	S2	15	32	26.9	42	12	14	30	3.8	8	2	13	28
WT	D	9	19	28	59	18	9	19	2.4	4	2	9	19
WT	S1	9	19	30.6	60	17	9	19	1.6	2	1	8	17
WT	S2	6	14	24.4	45	9	5	11	2	2	2	6	14
OBT	50	17	36	24	39	17	16	34	2.9	6	1	15	32
OBT	40	17	38	26.5	41	15	15	34	3.2	6	1	14	32
OBT	30	16	37	30.2	50	20	15	34	3.1	5	2	14	32
OGT	50	5	10	23.3	29	20	4	8	1.3	2	1	4	8
OGT	40	5	11	26.8	45	17	4	9	1.5	3	1	4	9
OGT	30	5	11	26.8	45	18	4	9	2.3	4	1	4	9

分布状況

試合時間	試合数率
9	0.8
10	.
11	.
12	0.8
13	0.8
14	.
15	0.8
16	.
17	3.1
18	6.3
19	5.5
20	13.4
21	3.1
22	2.4
23	3.9
24	2.4
25	9.4
26	2.4
27	5.5
28	0.8
29	4.7
30	7.1
31	0.8
32	0.8
33	2.4
34	.
35	3.1
36	2.4
37	0.8
38	.
39	0.8
40	2.4
41	1.6
42	1.6
43	0.8
44	.
45	3.1
46	1.6
47	.
48	.
49	.
50	0.8
51	.
52	.
53	.
54	.
55	1.6
56	.
57	.
58	.
59	0.8
60	0.8
61	.
62	.
63	.
64	.
65	.
66	0.8

合計　376

シャトル	試合数率
1	10.7
2	38
3	20.7
4	13.2
5	7.4
6	4.1
7	1.7
8	2.5
9	0.8
10	0.8

第56回全日本教職員選手権大会　　個人戦

試合時間とシャトル使用数

種目記号	試合形式	総試合数	総ゲーム数	試合時間（分）					シャトル使用数（個）				
				平均	最長	最短	試合数	ゲーム数	平均	最多	最少	試合数	ゲーム数
大会全体		596	0	28.8	85	10	573	1277	2.7	10	1	568	1263
MS	トーナメント	106	0	30.9	85	15	104	234	3.4	10	1	103	231
MD	トーナメント	66	0	28.8	60	15	64	146	3.7	9	1	64	145
WS	トーナメント	30	0	30.9	57	16	28	60	1.9	5	1	28	60
WD	トーナメント	32	0	30.9	56	13	30	69	2.7	8	1	29	67
30MS	トーナメント	42	0	27.2	71	17	39	86	2.7	6	1	39	86
30MD	トーナメント	24	0	27.1	49	14	24	52	3.7	8	1	24	52
40MS	トーナメント	49	0	28.4	64	15	47	104	2.3	8	1	47	104
40MD	トーナメント	33	0	26.4	45	13	33	70	3.6	8	1	33	70
50MS	トーナメント	51	0	27.5	50	15	48	107	2.2	5	1	48	107
50MD	トーナメント	38	0	29.4	60	10	36	80	3.3	6	1	36	80
60MS	トーナメント	21	0	29.7	80	18	20	44	1.5	2	1	19	42
60MD	トーナメント	12	0	33.1	45	20	12	30	2.4	5	1	12	30
65MS	トーナメント	16	0	27.3	43	15	15	33	1.3	2	1	15	33
65MD	トーナメント	10	0	25.1	34	19	9	18	2	3	1	9	18
30WS	トーナメント	6	0	25.2	45	17	5	11	1	1	1	5	11
30WD	トーナメント	7	0	36	45	18	7	18	1.9	2	1	7	18
40WS	トーナメント	7	0	27	45	17	7	15	1.6	5	1	7	15
40WD	トーナメント	7	0	25.6	43	15	7	15	1.6	3	1	7	15
70MS	トーナメント	12	0	24.6	39	16	11	23	1.2	2	1	11	23
70MD	トーナメント	4	0	25.5	40	20	4	9	1.3	2	1	4	9
50WS	トーナメント	12	0	24.2	45	15	12	26	1.5	3	1	11	23
50WD	トーナメント	11	0	29.9	42	16	11	27	1.9	4	1	10	24

分布状況　　合計　1554

試合時間	試合数率	試合時間	試合数率
10	0.2	48	0.3
11	.	49	0.5
12	.	50	1.6
13	0.3	51	0.2
14	0.2	52	0.2
15	2.1	53	0.2
16	1.4	54	0.2
17	2.1	55	0.7
18	2.4	56	0.2
19	4	57	0.5
20	14.1	58	0.2
21	3.8	59	.
22	3.8	60	0.9
23	4	61	.
24	2.4	62	.
25	11.3	63	.
26	2.6	64	0.2
27	2.8	65	.
28	2.6	66	.
29	2.6	67	.
30	6.5	68	.
31	1	69	.
32	0.2	70	.
33	1.4	71	0.2
34	0.9	72	.
35	5.1	73	.
36	0.9	74	.
37	0.9	75	.
38	1	76	.
39	0.7	77	.
40	3.8	78	.
41	1.4	79	.
42	0.9	80	0.2
43	0.9	81	.
44	0.7	82	.
45	3.7	83	.
46	0.9	84	.
47	.	85	0.2

シャトル	試合数率
1	22.7
2	31.7
3	19.5
4	13
5	7.2
6	2.5
7	1.6
8	1.2
9	0.4
10	0.2

第56回全日本教職員選手権大会

平成２９年８月１４日　福島県郡山市

一般男子団体（ＭＴ）

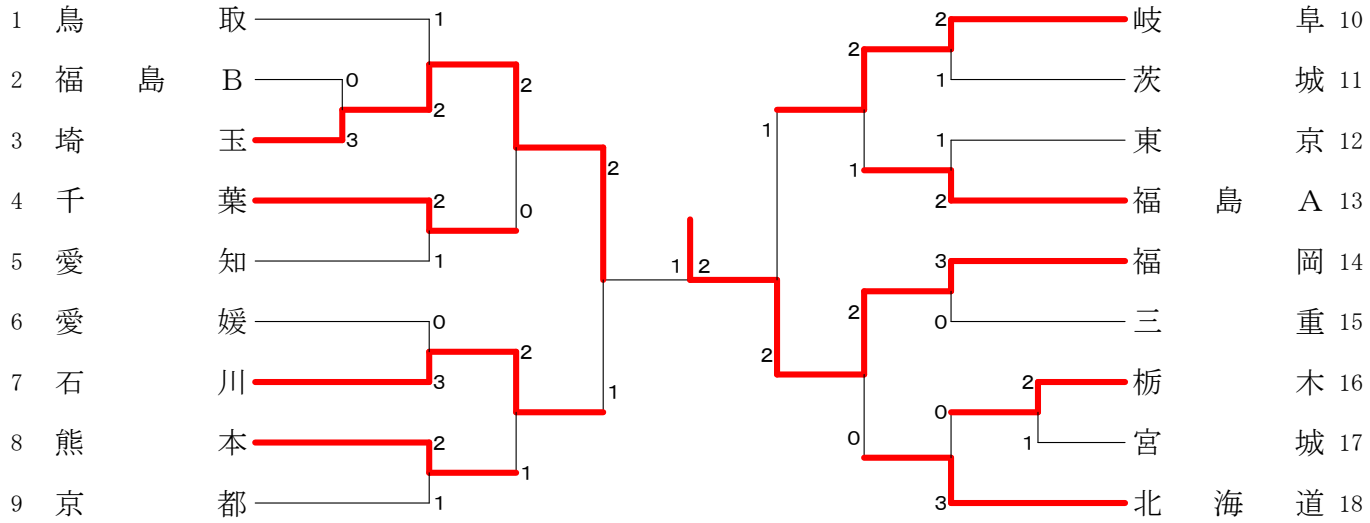

一般女子団体（ＷＴ）

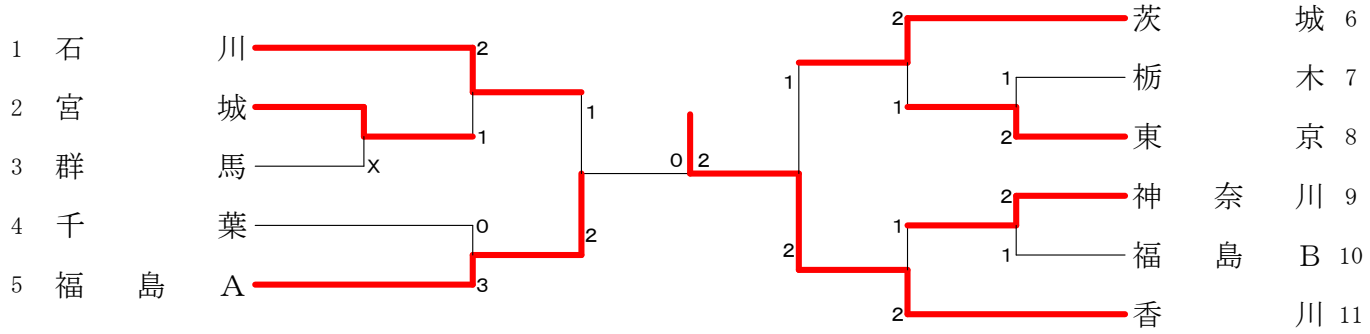

男子成壮年団体（ＯＢＴ）

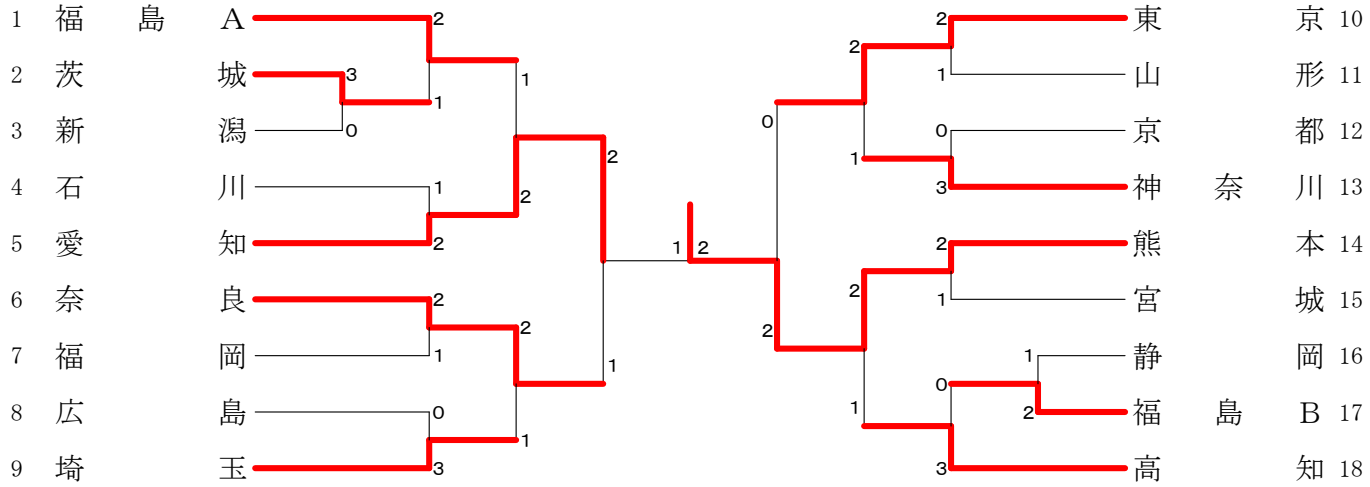

女子成壮年団体（ＯＧＴ）

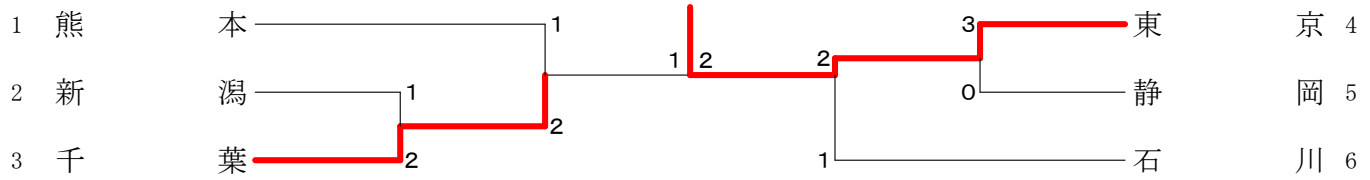

第56回全日本教職員選手権大会　　平成２９年８月１４日　　福島県郡山市　一般男子団体

試合番号 MT－1

埼　玉 ３－０ 福島Ｂ

堂下 智寛 後藤 宏清	2	21-11 21-13	0	渡辺 颯 小鹿山 陽介
片岡 智也	2	21-18 21-18	0	菊地 大志
滝内 亮	2	21- 9 21-11	0	佐々木 敦宏

試合番号 MT－2

栃　木 ２－１ 宮　城

菅原 健太 水沼 侑也	2	21-16 21-19	0	佐藤 佑紀 田代 渉
福井 啓仁	0	13-21 15-21	2	山田 未紀王
蒲地 真太朗	2	9-21 21-11 21-11	1	鈴木 峻

試合番号 MT－3

埼　玉 ２－１ 鳥　取

堂下 智寛 滝内 亮	2	21-10 21-13	0	青木 洋 出石 哲也
後藤 宏清	0	7-21 11-21	2	小林 寛哉
片岡 智也	2	21-13 21-18	0	斎尾 聡宏

試合番号 MT－4

千　葉 ２－１ 愛　知

宮路 寮輔 平野 拓哉	2	21-15 21-18	0	永草 雄太 濱口 礼光
間宮 亮	2	21-16 21-13	0	後藤 健太
川口 実也	0	13-21 18-21	2	辰田 剛史

試合番号 MT－5

石　川 ３－０ 愛　媛

小林 弘輝 樋渡 元志	2	21- 5 21- 6	0	秋山 啓太 樽島 博幸
西村 匠	2	21- 9 21- 6	0	小松 竜大
関⇒政谷 泰俊	2	21- 6 21- 7	0	真鍋 博光

試合番号 MT－6

熊　本 ２－１ 京　都

平山 翔 山口 貴之	2	22-20 23-21	0	上原 直 北風 卓郎
日野本 充宏	2	12-21 21-16 21-16	1	湊 勝仁
宮本 康弘	0	20-22 16-21	2	山口 公洋

試合番号 MT－7

岐　阜 ２－１ 茨　城

平池 直哉 大橋 擁太郎	2	21-16 21-12	0	田中 智明 粟倉 琢生
中岡 雅教	2	21-18 15-21 21-13	1	安納 俊
黒田 匠馬	0	7-21 15-21	2	吉澤 賢一

試合番号 MT－8

福島Ａ ２－１ 東　京

村越 雄太 星 大智	0	13-21 13-21	2	芦澤 歩夢 武田 智博
佐藤 慎也	2	21-13 21-16	0	名取 久裕
鈴木 秀希	2	21-19 21-14	0	菅野 貴仁

試合番号 MT－9

福　岡 ３－０ 三　重

田村 隆志 古賀 久臣	2	21-10 21- 8	0	強力 大和 立橋 源希
小木 啓太	2	21- 9 21- 7	0	佐波 允友
前田 浩輔	2	21- 0 21- 3	0	森井 隆亮

試合番号 MT－10

北海道 ３－０ 栃　木

矢野 凜平 東 卓哉	2	21-17 21-19	0	菅原 健太 水沼 侑也
金子 光	2	18-21 21-16 21-11	1	福井 啓仁
渡辺 成	2	21-14 21- 9	0	蒲地 真太朗

試合番号 MT－11

埼　玉 ２－０ 千　葉

堂下 智寛 後藤 宏清	2	21-18 21-15	0	髙野 晋光 平野 拓哉
滝内 亮	2	21-18 17-21 21-15	1	川口 実也
片岡 智也				間宮 亮

試合番号 MT－12

石　川 ２－１ 熊　本

小林 弘輝 樋渡 元志	2	21-10 18-21 21- 8	1	平山 翔 山口 貴之
西村 匠	1	17-21 21-17 19-21	2	日野本 充宏
関 真彦	2	21-14 21-16	0	宮本 康弘

第56回全日本教職員選手権大会　　平成２９年８月１４日　　福島県郡山市　一般男子団体

試合番号 MT－１３

岐　阜　２－１　福島Ａ

平池 直哉 中岡 雅教	0	16-21 20-22	2	二瓶 良 村越 雄太
黒田 匠馬	2	21- 2 21- 7	0	佐藤 慎也
大橋 擁太郎	2	21-13 21-15	0	鈴木 秀希

試合番号 MT－１４

福　岡　２－０　北海道

田村 隆志 古賀 久臣	2	21-17 21-17	0	矢野 凜平 東 卓哉
前田 浩輔	2	21-10 18-21 23-21	1	渡辺 成
高口 剛典				金子 光

試合番号 MT－１５

埼　玉　２－１　石　川

堂下 智寛 滝内 亮	2	14-21 21-13 21-19	1	小林 弘輝 樋渡 元志
片岡 智也	1	13-21 21-13 19-21	2	関 真彦
後藤 宏清	2	21-15 14-21 24-22	1	西村 匠

試合番号 MT－１６

福　岡　２－１　岐　阜

田村 隆志 小木 啓太	2	21-18 26-24	0	大橋 擁太郎 中岡 雅教
高口 剛典	0	15-21 9-21	2	黒田 匠馬
前田 浩輔	2	21-10 23-21	0	平池 直哉

試合番号 MT－１７

福　岡　２－１　埼　玉

田村 隆志 古賀 久臣	0	18-21 6-21	2	堂下 智寛 滝内 亮
小木 啓太	2	21- 9 18-21 21-17	1	後藤 宏清
前田 浩輔	2	21-18 21-16	0	片岡 智也

第56回全日本教職員選手権大会　　平成２９年８月１４日　　福島県郡山市　一般女子団体

試合番号 WT－2

東　京 ２－１ 栃　木

岡田 彩菜 松丸 早織	2	21-15 21-12	0	石塚 祐香 澤田 美沙
佐怒賀 美鈴	0	14-21 18-21	2	田代 有妃
増田 恵美	2	21-13 21-11	0	小﨑 愛美

試合番号 WT－3

神奈川 ２－１ 福島Ｂ

宮田 晶代 髙木 響子	2	21- 9 21- 6	0	小椋 紗貴江 齋藤 柊子
塩原 未来	2	21- 9 21- 5	0	鈴内 優香
杉田 良子	X			糠沢 毎子

試合番号 WT－4

石　川 ２－１ 宮　城

井家 晴美 疋島 千奈美	0	9-21 17-21	2	武 夕未 近藤 梢恵
三納 英莉佳	2	21-14 21-15	0	中道 澄夏
長谷川 加奈	2	21- 9 21-12	0	小黒澤 真弥

試合番号 WT－5

福島Ａ ３－０ 千　葉

嘉藤 智恵 小路 優子	2	21-13 21-12	0	村岡 優 中村 紗也佳
大金 依香	2	21-12 21- 8	0	川口 紗希
菊地 香奈子	2	21-11 21- 6	0	五十川 みのり

試合番号 WT－6

茨　城 ２－１ 東　京

仲内 彩 大久保 菜摘	2	21-16 21-14	0	岡田 彩菜 市川 笑里
宮本 万由	2	21-11 21-19	0	増田 恵美
猪俣 洋子	0	16-21 7-21	2	松丸 早織

試合番号 WT－7

香　川 ２－１ 神奈川

三枝 幸奈 松村 咲希	2	21-16 21-13	0	宮田 晶代 髙木 響子
稲澤 美沙	0	17-21 19-21	2	塩原 未来
藤本 彩			X	杉田 良子

試合番号 WT－8

福島Ａ ２－１ 石　川

嘉藤 智恵 小路 優子	1	21-12 20-22 18-21	2	長谷川 加奈 疋島 千奈美
大金 依香	2	21- 9 21- 6	0	井家 晴美
菊地 香奈子	2	21-18 17-21 21-12	1	三納 英莉佳

試合番号 WT－9

香　川 ２－１ 茨　城

三枝 幸奈 松村 咲希	2	21-18 21-15	0	仲内 彩 大久保 菜摘
稲澤 美沙	0	11-21 16-21	2	黒沢 奈菜
藤本 彩	2	21-13 14-21 21-18	1	宮本 万由

試合番号 WT－10

香　川 ２－０ 福島Ａ

三枝 幸奈 松村 咲希	2	21-15 21-15	0	嘉藤 智恵 小路 優子
藤本 彩	2	21-18 17-21 22-20	1	大金 依香
稲澤 美沙				菊地 香奈子

第56回全日本教職員選手権大会　　平成２９年８月１４日　　福島県郡山市　男子成壮年団体

試合番号 OBT-1

茨　城　３－０　新　潟

山口 清 武藤 義教	2	10-21 21-12 21-19	1	林 法興 福嶋 康夫
淀縄 将人 高嶋 進	2	21-16 21- 6	0	横井 満 松本 幸治
中岡 晃啓 青山 真	2	21-14 21- 9	0	青木 陽一 五十嵐 直生

試合番号 OBT-2

福島Ｂ　２－１　静　岡

高橋 晋 金子 英昭	0	16-21 6-21	2	松田 智 御宿 正士
吉田 晋 小島 栄人	2	21- 4 21-13	0	齋藤 俊仁 西田 佳弘
竹俣 洋平 今野 信孝	2	21-15 21-15	0	岩城 保久 大澤 俊幸

試合番号 OBT-3

福島Ａ　２－１　茨　城

酒井 和重 斎藤 清人	2	21-11 21-15	0	山口 清 武藤 義教
土佐 正規 高木 孝文	2	23-21 14-21 22-20	1	淀縄 将人 高嶋 進
渡部 訓生 朝倉 裕朗	0	12-21 16-21	2	中岡 晃啓 青山 真

試合番号 OBT-4

愛　知　２－１　石　川

近藤 祥夫 大塚 政典	2	21-14 21-13	0	小清水 真澄 中口 憲
清水 誠司 佐藤 雅史	2	21-11 21-12	0	竹中 義浩 高本 洋
杉崎 雄一 立松 幹浩	1	21-14 18-21 17-21	2	政谷 和俊 山口 俊

試合番号 OBT-5

奈　良　２－１　福　岡

本郷 毅彦 疋田 博之	2	21-14 21- 8	0	釜瀬 洋一 相場 清満
平岡 篤司 千田 宏之	2	21- 1 21- 6	0	羽江 雄司 日髙 義治
西川 幸佑 西浦 修人	0	12-21 16-21	2	山﨑 将幸 井上 翼

試合番号 OBT-6

埼　玉　３－０　広　島

田部井 秀郎 鈴木 守	2	21- 6 21-12	0	高松 孝二 平木 台二郎
殖栗 健貴 吉岡 大地	2	21-15 21-14	0	赤川 雅美 冨永 克典
冨澤 賢司 吉田 昌弘	2	21-10 21- 5	0	板垣 哲司 児玉 國男

試合番号 OBT-7

東　京　２－１　山　形

落合 久夫 谷口 紀夫	2	21-12 21-13	0	那須 隆秀 皆川 芳久
飯田 憲史 合田 洋平	2	21-16 21-16	0	上村 尚仁 永岡 誠
小川 壮司 原田 一樹	0	19-21 11-21	2	神保 一寿 本間 真澄

試合番号 OBT-8

神奈川　３－０　京　都

水野 勝美 小泉 徹	2	21-15 21- 4	0	松永 正雄 松原 孝範
渡辺 英次 源 大輔	2	21-12 21-13	0	藤田 佳弘 北村 伸之
駒木 健志 北澄 拓央	2	21-16 21-15	0	中村 昇 赤井 克正

試合番号 OBT-9

熊　本　２－１　宮　城

江藤 正治 三次 圭介	2	21- 6 21- 6	0	細川 高宏 櫻井 政嘉
前田 真利 村上 武史	0	13-21 15-21	2	氏家 幹夫 黒坂 光幸
上村 大志 松本 祐一	2	21-11 21-17	0	佐藤 英樹 齋藤 福士郎

試合番号 OBT-10

高　知　３－０　福島Ｂ

桑名 功 近安 良一	2	21- 9 21-11	0	奥山 芳男 澤田 隆久
川添 周三 中原 学	2	21- 8 21-12	0	吉田 晋 小島 栄人
小賀 元裕 豊永 陽平	2	21-18 21-15	0	今野 信孝 竹俣 洋平

試合番号 OBT-11

愛　知　２－１　福島Ａ

近藤 祥夫 大塚 政典	2	13-21 21-11 21-19	1	斎藤 清人 酒井 和重
清水 誠司 佐藤 雅史	2	21-15 17-21 21-18	1	高木 孝文 土佐 正規
立松 幹浩 杉崎 雄一	1	13-21 21-14 13-21	2	渡部 訓生 朝倉 裕朗

試合番号 OBT-12

奈　良　２－１　埼　玉

嘉生 寛 疋田 博之	2	21- 8 21-17	0	田部井 秀郎 鈴木 守
平岡 篤司 千田 宏之	2	21-18 21-16	0	殖栗 健貴 吉岡 大地
西川 幸佑 西浦 修人	0	8-21 14-21	2	冨澤 賢司 吉田 昌弘

第56回全日本教職員選手権大会　　平成２９年８月１４日　　福島県郡山市　男子成壮年団体

試合番号 OBT-13

東　京　２－１　神奈川

落合 久夫 谷口 紀夫	2	21-19 21-18	0	水野 勝美 小泉 徹
藤井 弘行 飯田 憲史	2	21-13 21-15	0	林 直樹 武井 英樹
原田 一樹 合田 洋平	1	21-12 16-21 18-21	2	駒木 健志 北澄 拓央

試合番号 OBT-14

熊　本　２－１　高　知

江藤 正治 三次 圭介	2	21-16 21-15	0	桑名 功 近安 良一
前田 真利 村上 武史	0	18-21 19-21	2	川添 周三 中原 学
上村 大志 松本 祐一	2	21-16 15-21 21-16	1	小賀 元裕 豊永 陽平

試合番号 OBT-15

愛　知　２－１　奈　良

近藤 祥夫 大塚 政典	2	21-18 21-17	0	本郷 毅彦 疋田 博之
清水 誠司 佐藤 雅史	1	19-21 21-18 17-21	2	平岡 篤司 千田 宏之
立松 幹浩 杉崎 雄一	2	21-12 21-16	0	西川 幸佑 西浦 修人

試合番号 OBT-16

熊　本　２－０　東　京

江藤 正治 三次 圭介	2	21- 6 21-14	0	谷口 紀夫 加藤 善一
前田 真利 村上 武史	2	23-21 16-21 21-18	1	飯田 憲史 合田 洋平
上村 大志 松本 祐一		21-12 15-4		小川 壮司 原田 一樹

試合番号 OBT-17

熊　本　２－１　愛　知

江藤 正治 三次 圭介	2	21-15 21-14	0	近藤 祥夫 大塚 政典
前田 真利 金子 朝昭	0	16-21 17-21	2	清水 誠司 佐藤 雅史
上村 大志 松本 祐一	2	21-17 19-21 24-22	1	立松 幹浩 杉崎 雄一

第56回全日本教職員選手権大会　　平成２９年８月１４日　　福島県郡山市　女子成壮年団体

試合番号 OGT-1

千　葉　２－１　新　潟

伊藤 敦子 谷藤 千香	2	21-15 21-13	0	五十嵐 理恵子 黒田 恵美子
日浦 まゆみ 土屋 彰子	0	10-21 13-21	2	本間 みどり 高橋 叔子
櫻井 美智子 宮澤 礼	2	21-15 21-11	0	荒木 房子 原 幸

試合番号 OGT-2

東　京　３－０　静　岡

菅原 千恵子 江澤 曜子	2	21-13 21-10	0	神田 いずみ 飯野 裕子
伊木 文枝 谷 順子	2	21- 9 21-12	0	時森 美穂 植田 恵子
三品 香里 徳竹 紫	2	21- 8 21- 6	0	中村 富美子 帖佐 加代

試合番号 OGT-3

千　葉　２－１　熊　本

伊藤 敦子 谷藤 千香	2	21-12 21-12	0	早田 彰子 前田 美恵子
藤田 景子 土屋 彰子	0	5-21 8-21	2	坂﨑 美奈子 木下 八枝子
櫻井 美智子 宮澤 礼	2	21- 9 21-12	0	上田 祐子 上野 紀子

試合番号 OGT-4

東　京　２－１　石　川

菅原 千恵子 江澤 曜子	2	21-10 21-17	0	桶谷 千鶴子 東 順子
伊木 文枝 谷 順子	1	18-21 21-16 13-21	2	長丸 貴子 前田 美和子
三品 香里 徳竹 紫	2	18-21 21-17 21-16	1	栄代 哲子 堀 江梨香

試合番号 OGT-5

東　京　２－１　千　葉

菅原 千恵子 江澤 曜子	2	21- 7 21-14	0	伊藤 敦子 谷藤 千香
伊木 文枝 谷 順子	2	21- 8 21- 4	0	日浦 まゆみ 土屋 彰子
三品 香里 徳竹 紫	0	18-21 12-21	2	櫻井 美智子 宮澤 礼

第56回全日本教職員選手権大会

平成２９年８月１５日－１７日　福島県郡山市

一般男子単（ＭＳ）－１

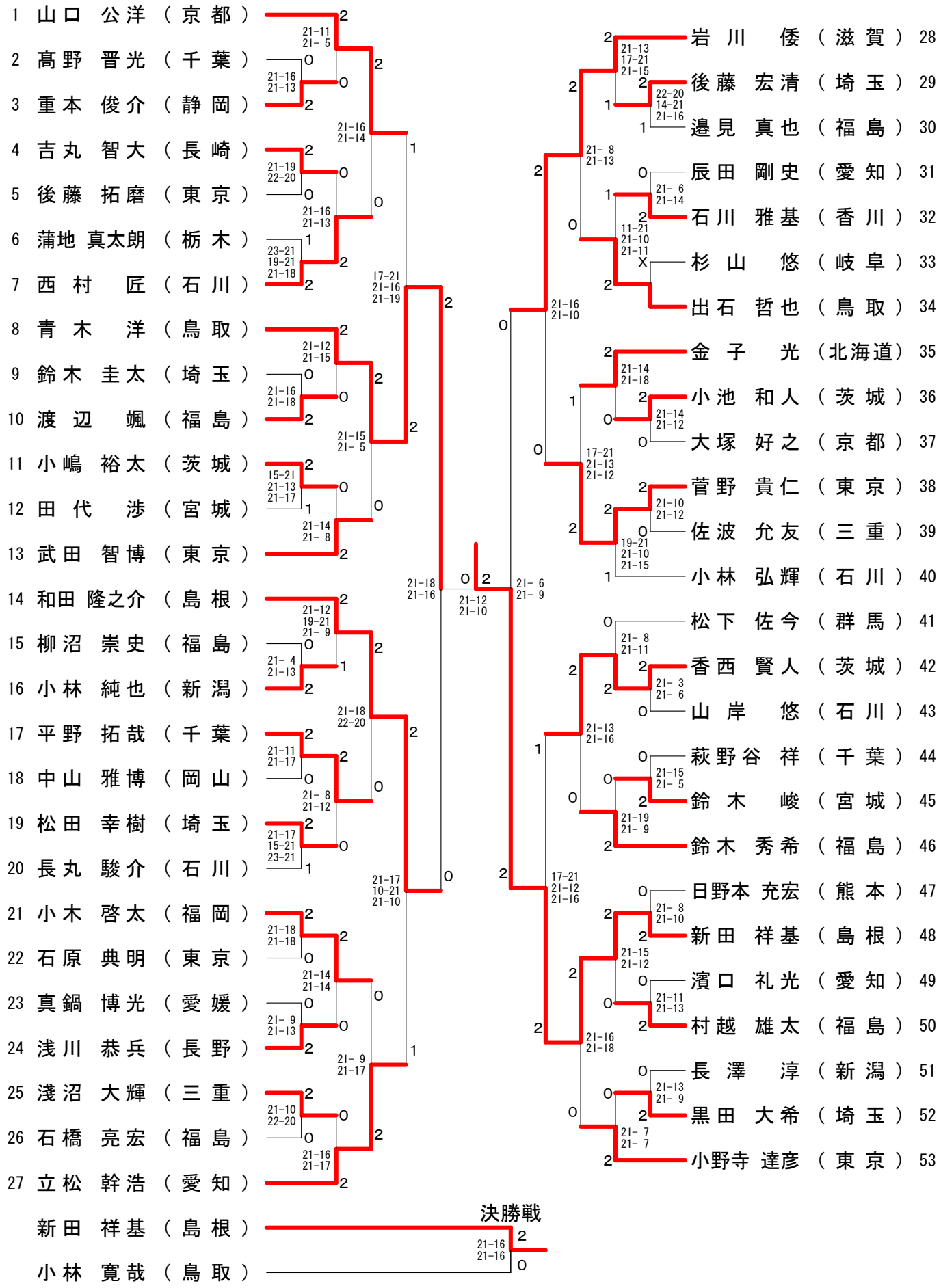

第56回全日本教職員選手権大会

平成２９年８月１５日－１７日　福島県郡山市

一般男子単（ＭＳ）－２

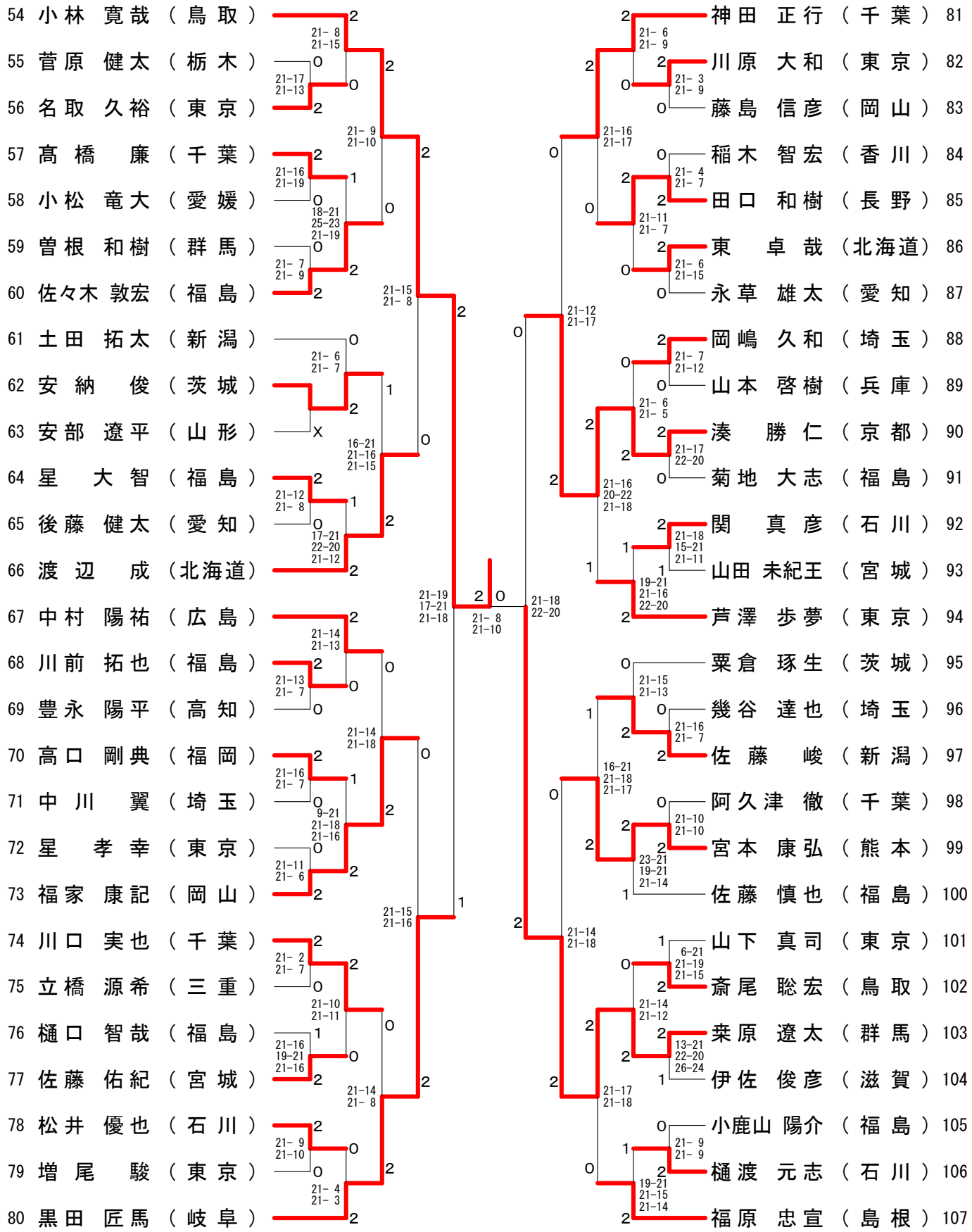

第56回全日本教職員選手権大会

平成２９年８月１５日－１７日　福島県郡山市

一般男子複（ＭＤ）－１

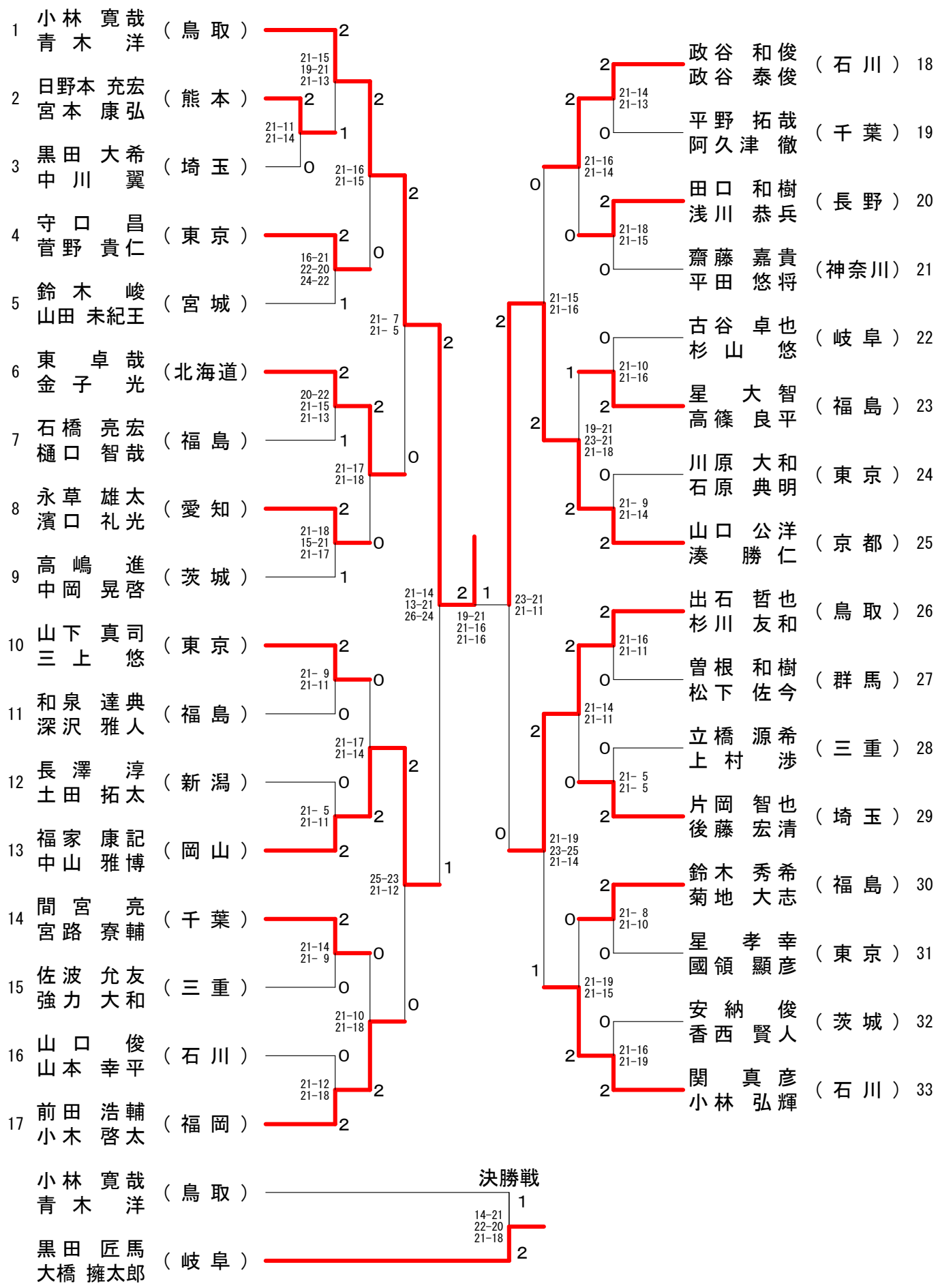

第56回全日本教職員選手権大会

平成２９年８月１５日－１７日　福島県郡山市

一般男子複（ＭＤ）－２

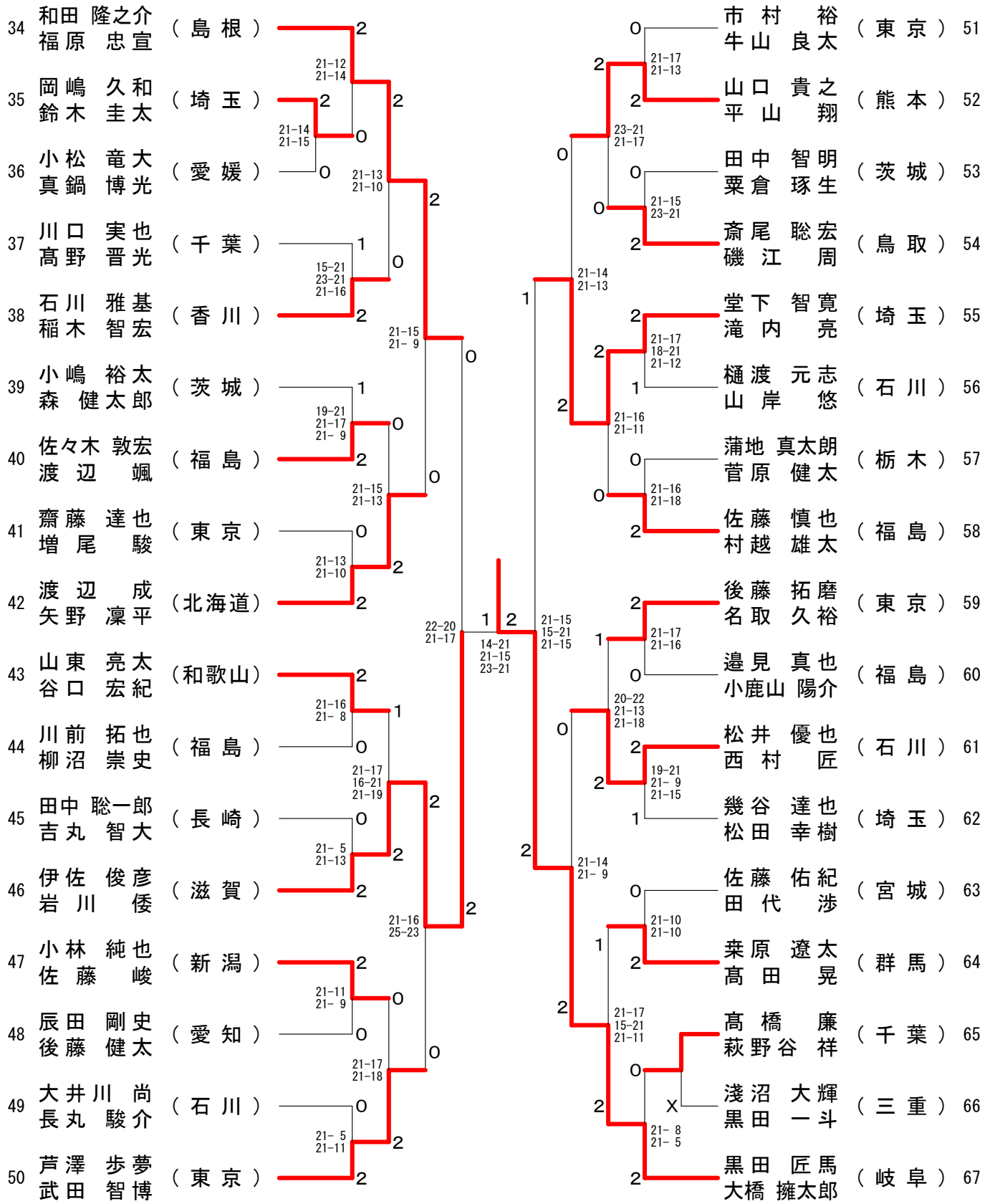

第56回全日本教職員選手権大会

平成２９年８月１５日－１７日　福島県郡山市

一般女子単（ＷＳ）

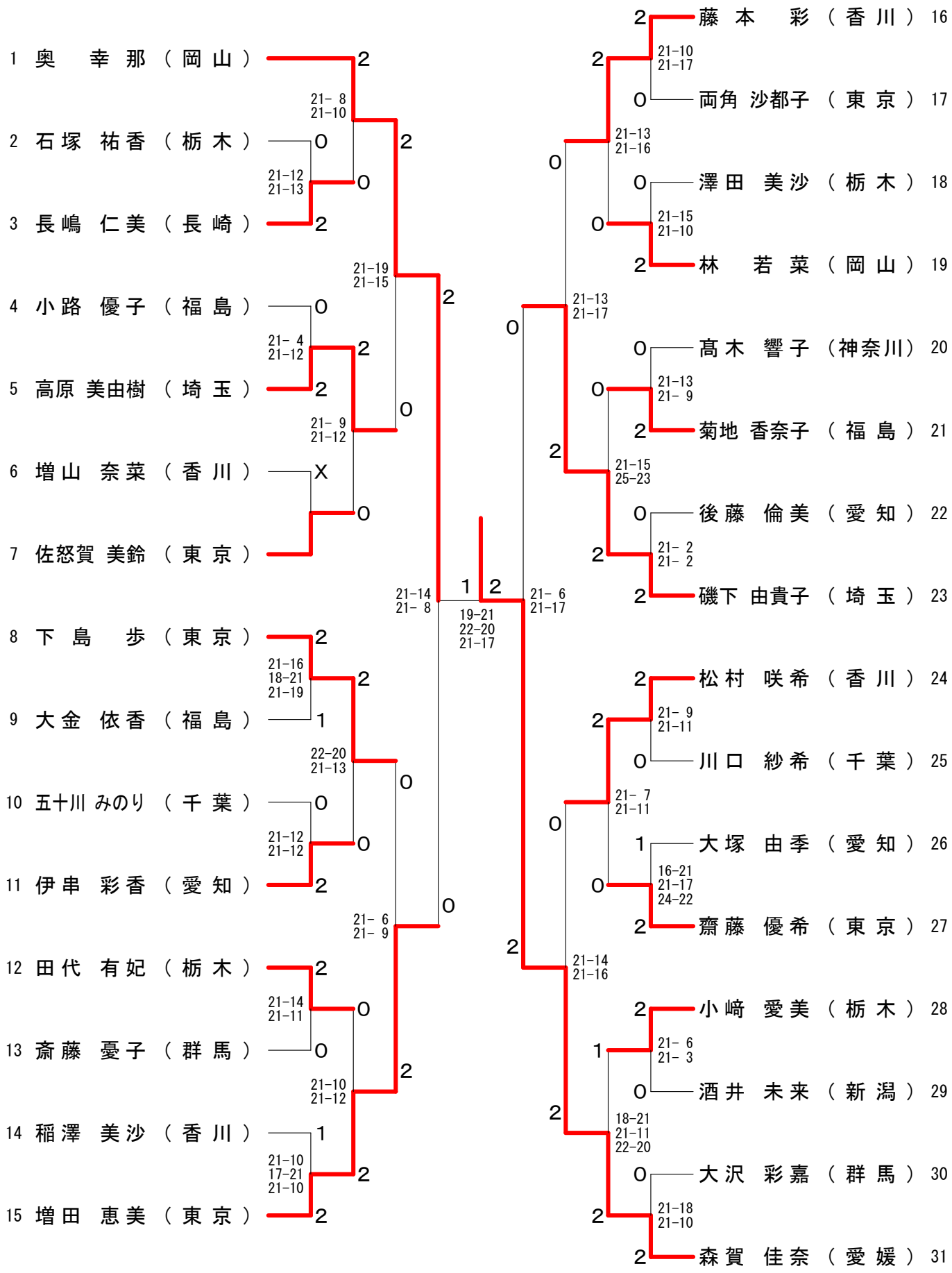

第56回全日本教職員選手権大会

平成２９年８月１５日－１７日　福島県郡山市

一般女子複（ＷＤ）

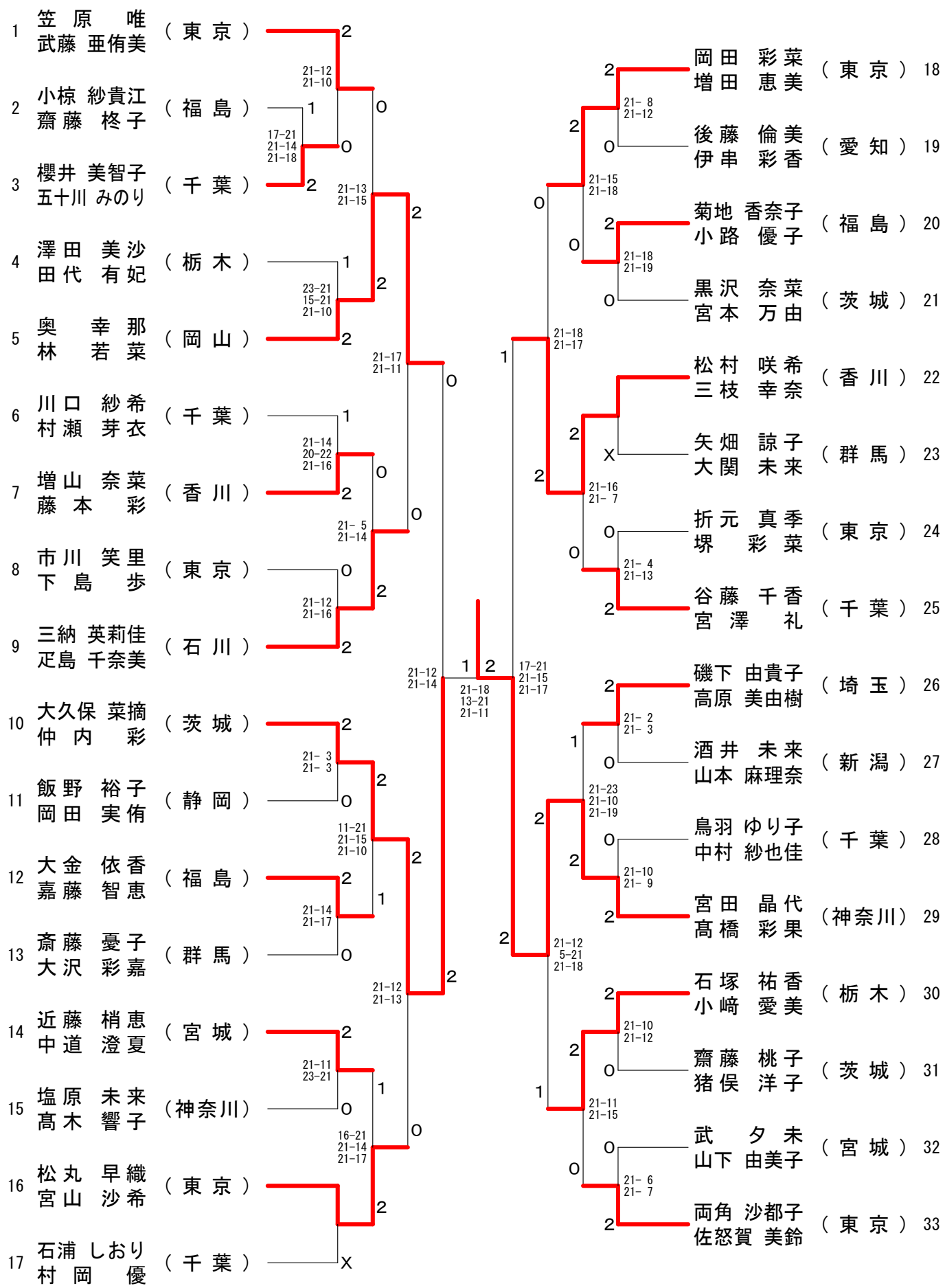

第56回全日本教職員選手権大会

平成２９年８月１５日－１７日　福島県郡山市

男子30歳以上単（３０ＭＳ）

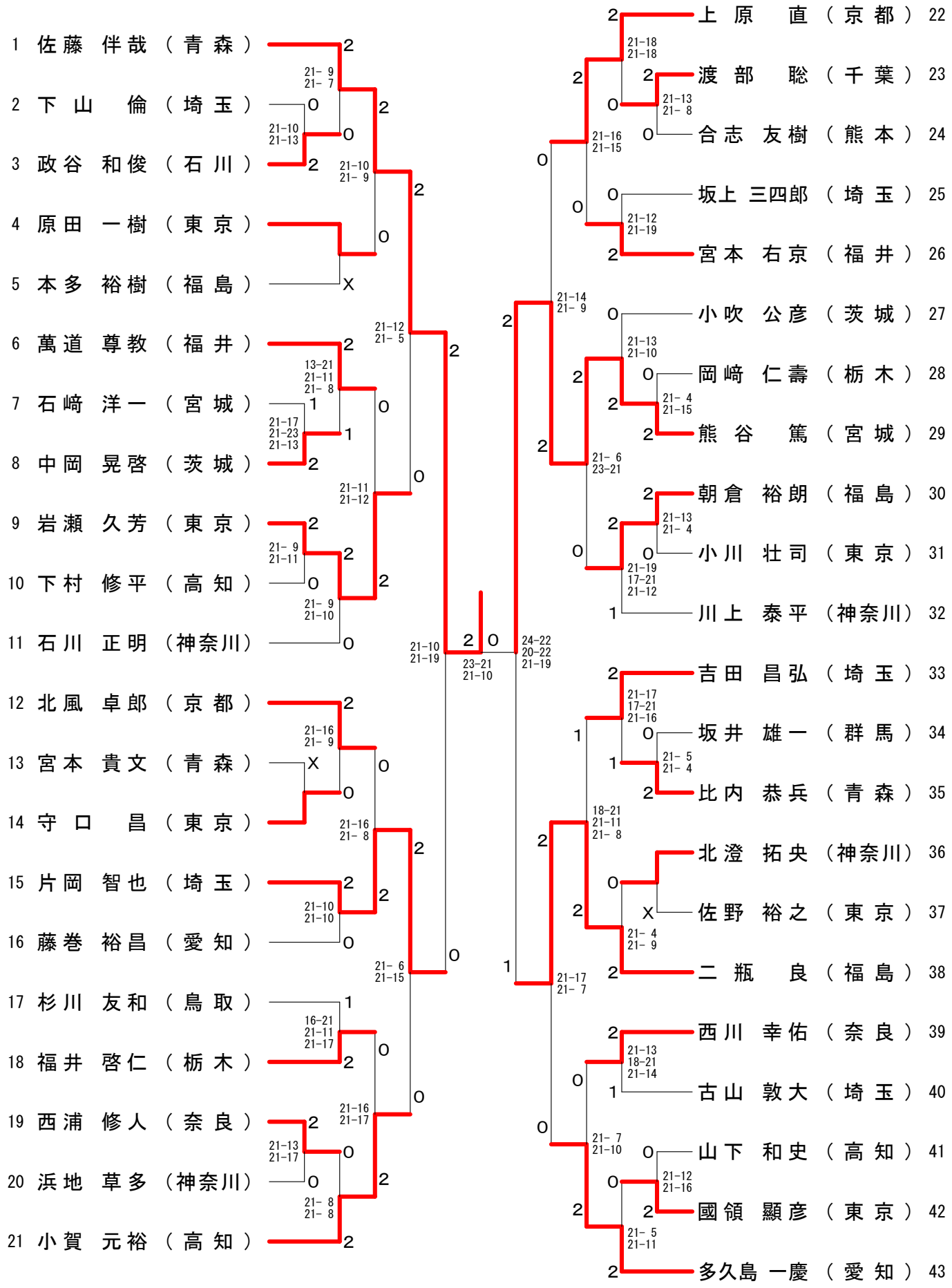

第56回全日本教職員選手権大会

平成２９年８月１５日－１７日　福島県郡山市

男子30歳以上複（３０ＭＤ）

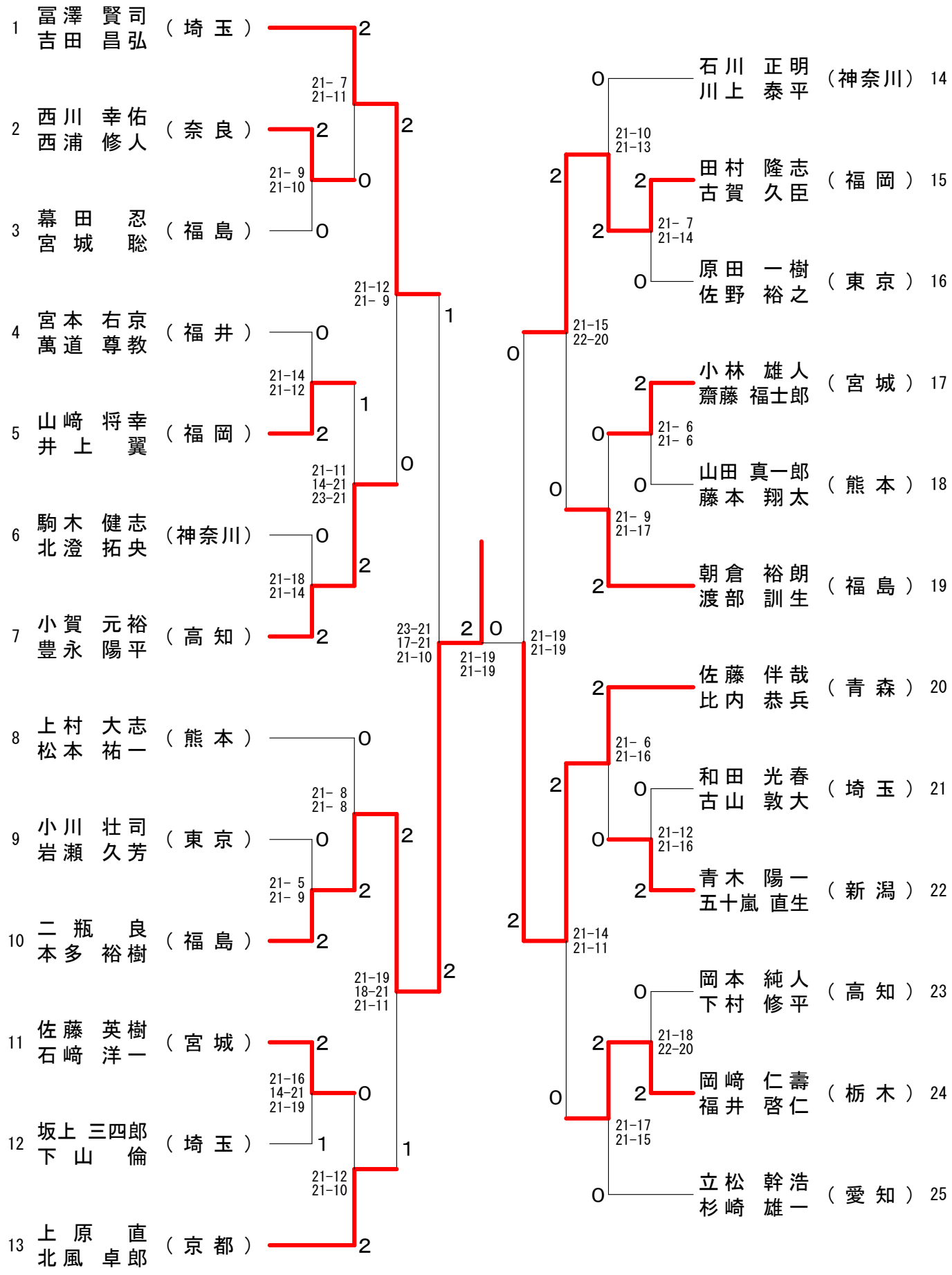

第56回全日本教職員選手権大会

平成２９年８月１５日－１７日　福島県郡山市

男子40歳以上単（４０ＭＳ）

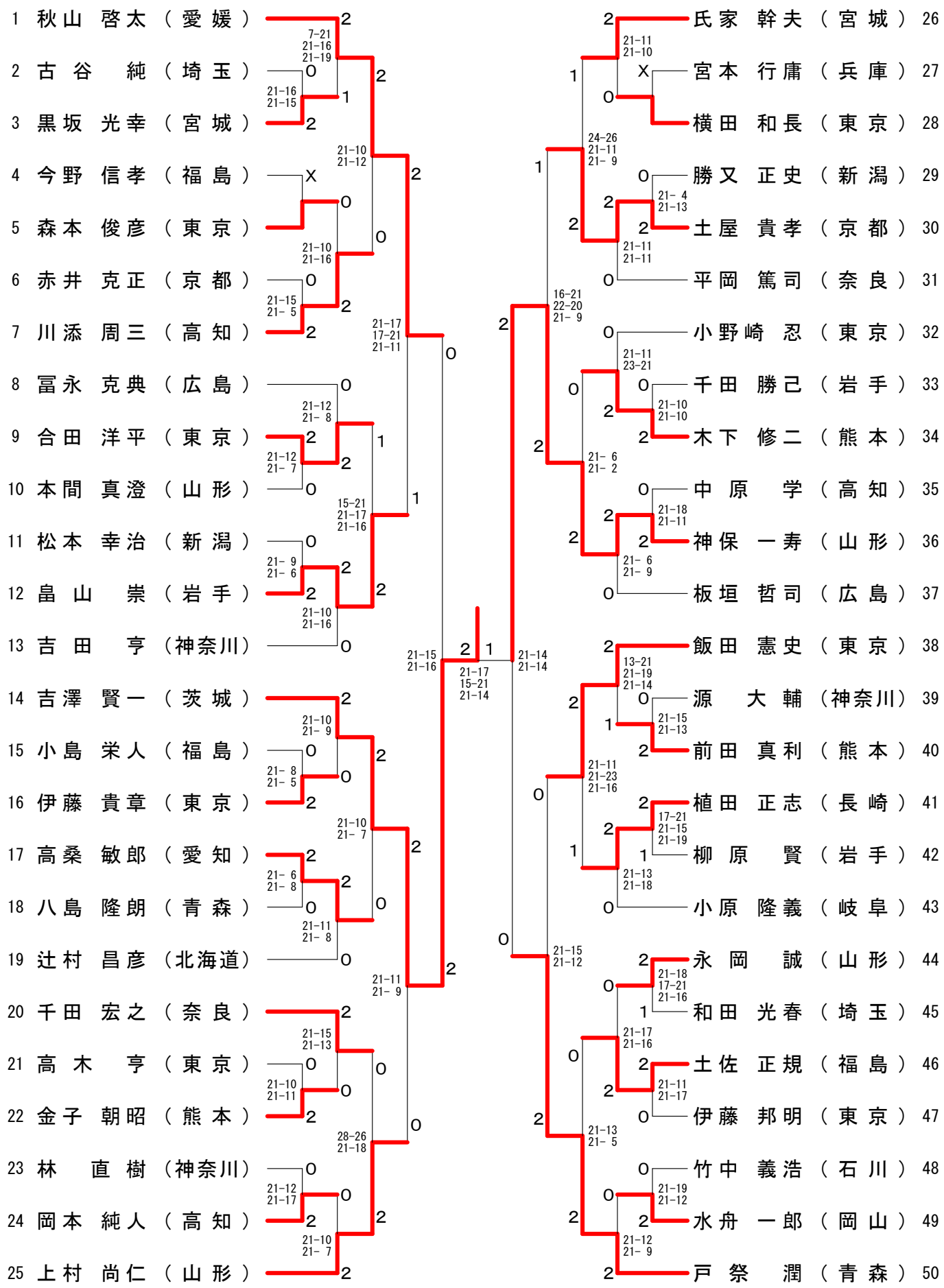

第56回全日本教職員選手権大会

平成２９年８月１５日－１７日　福島県郡山市

男子40歳以上複（４０ＭＤ）

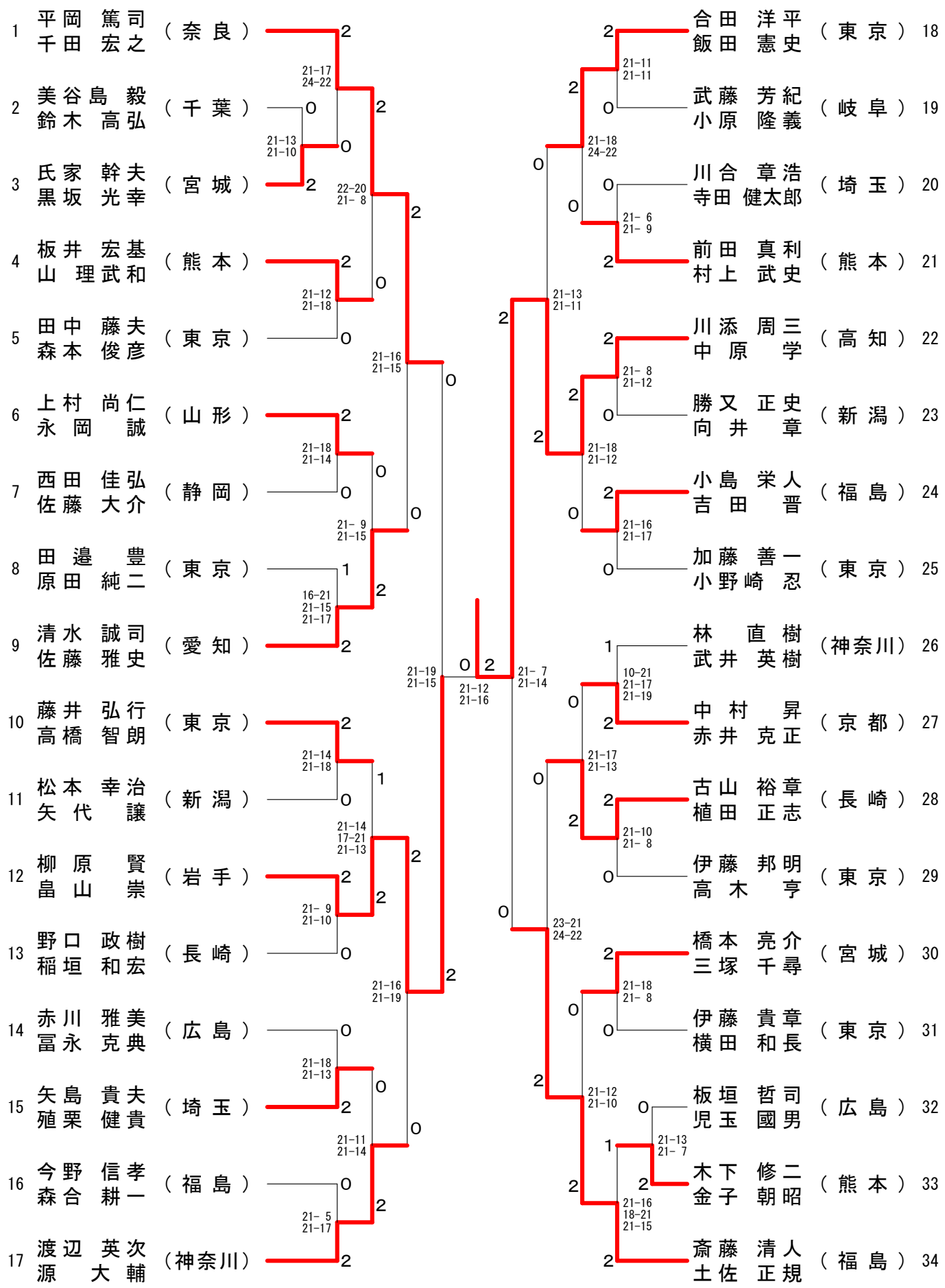

第56回全日本教職員選手権大会

平成２９年８月１５日－１７日　福島県郡山市

男子50歳以上単（５０ＭＳ）

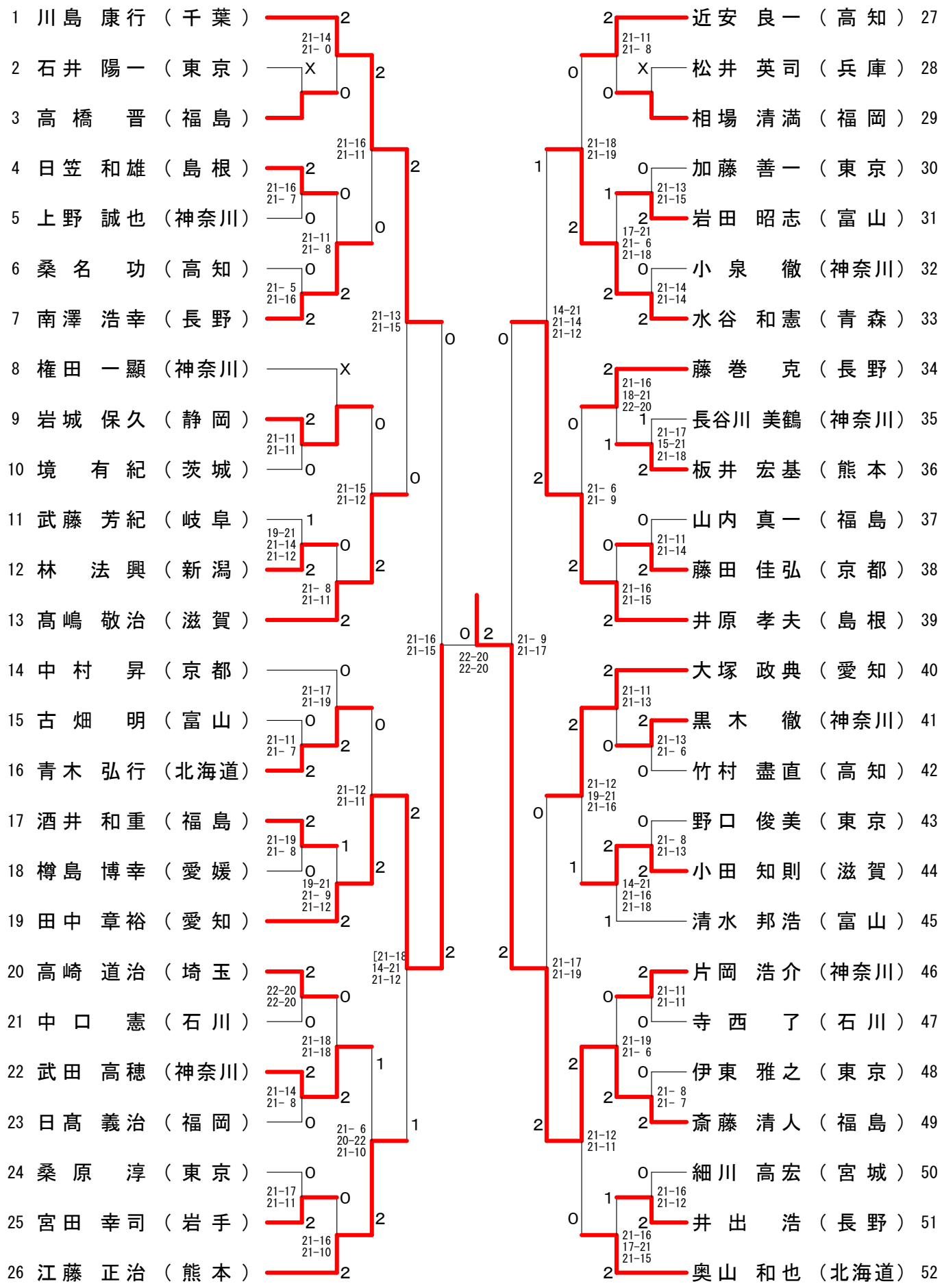

第56回全日本教職員選手権大会

平成２９年８月１５日－１７日　福島県郡山市

男子50歳以上複（５０ＭＤ）

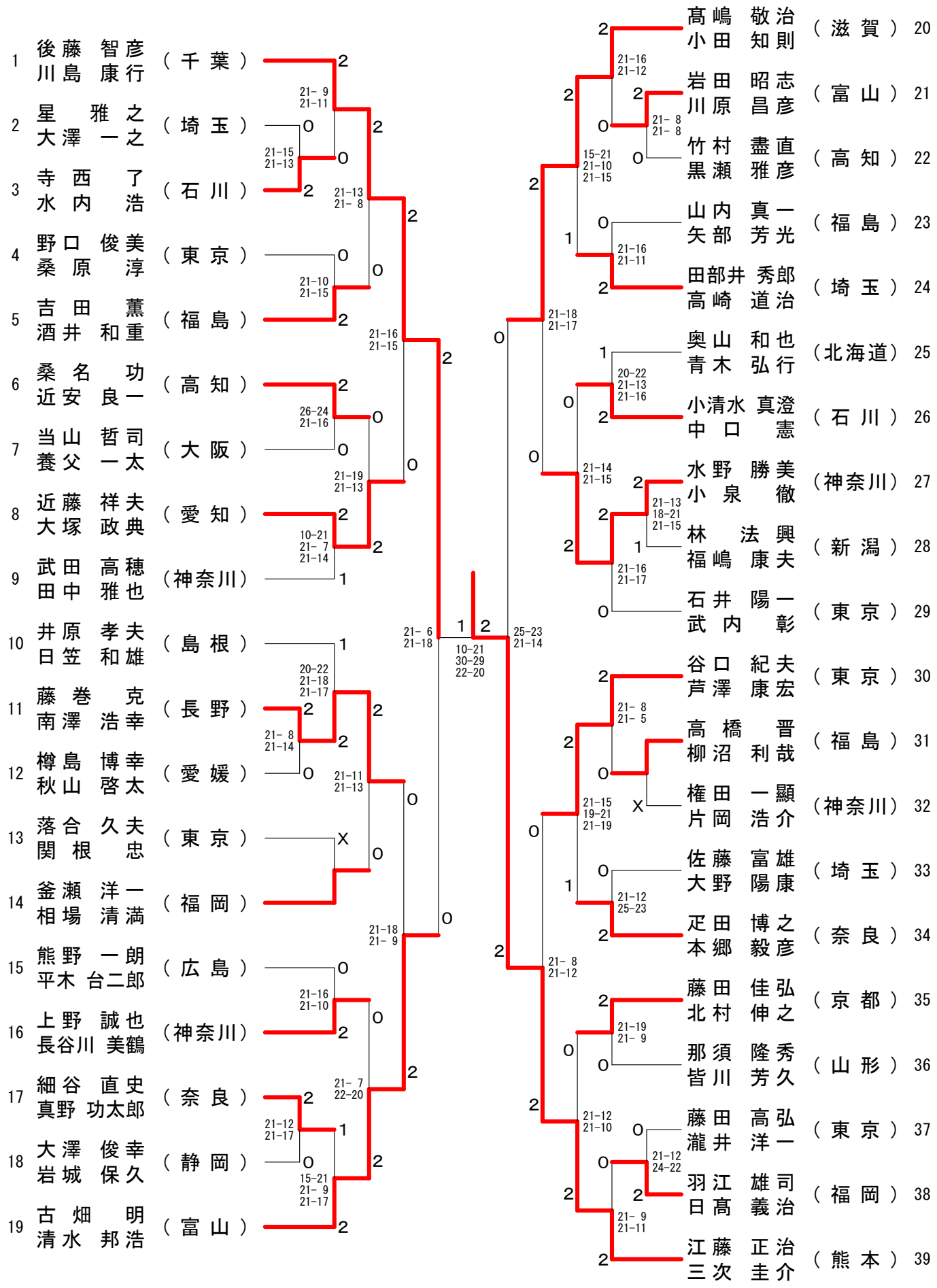

第56回全日本教職員選手権大会

平成２９年８月１５日－１７日　福島県郡山市

男子60歳以上単（６０ＭＳ）

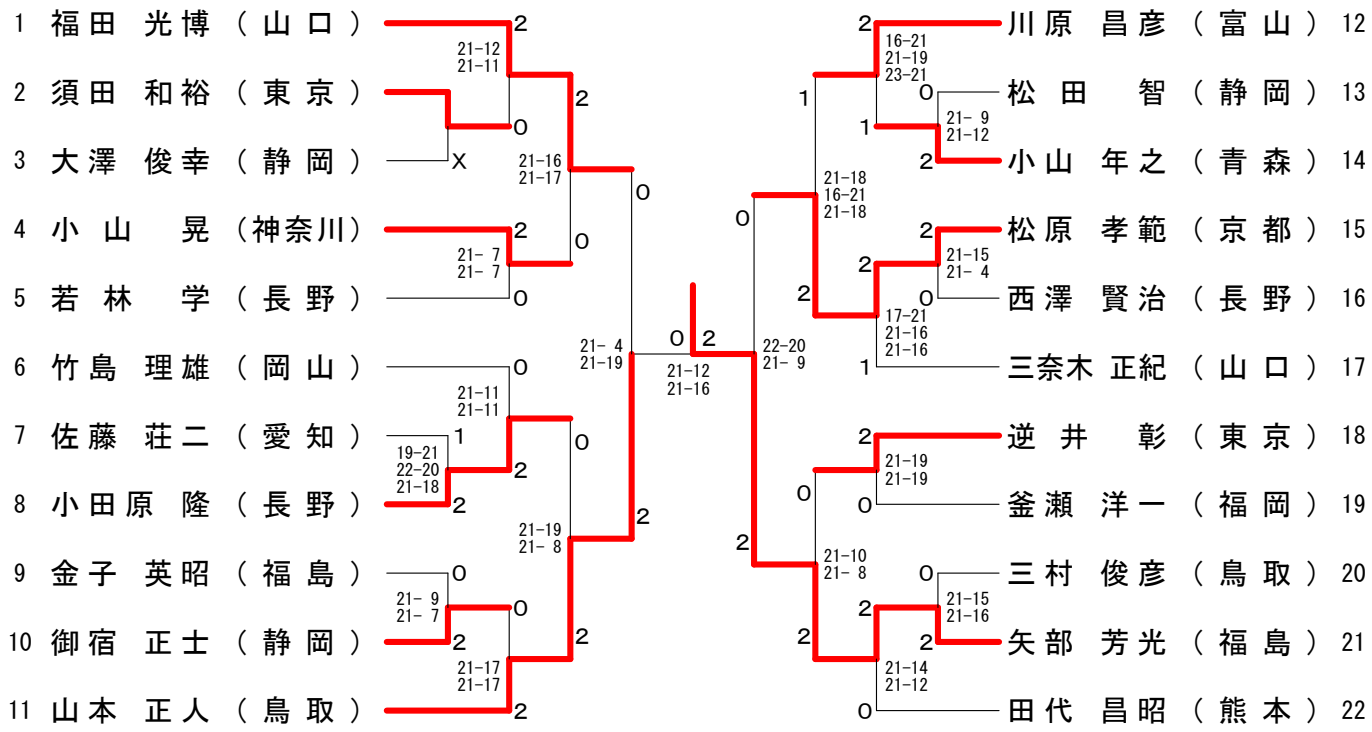

男子65歳以上単（６５ＭＳ）

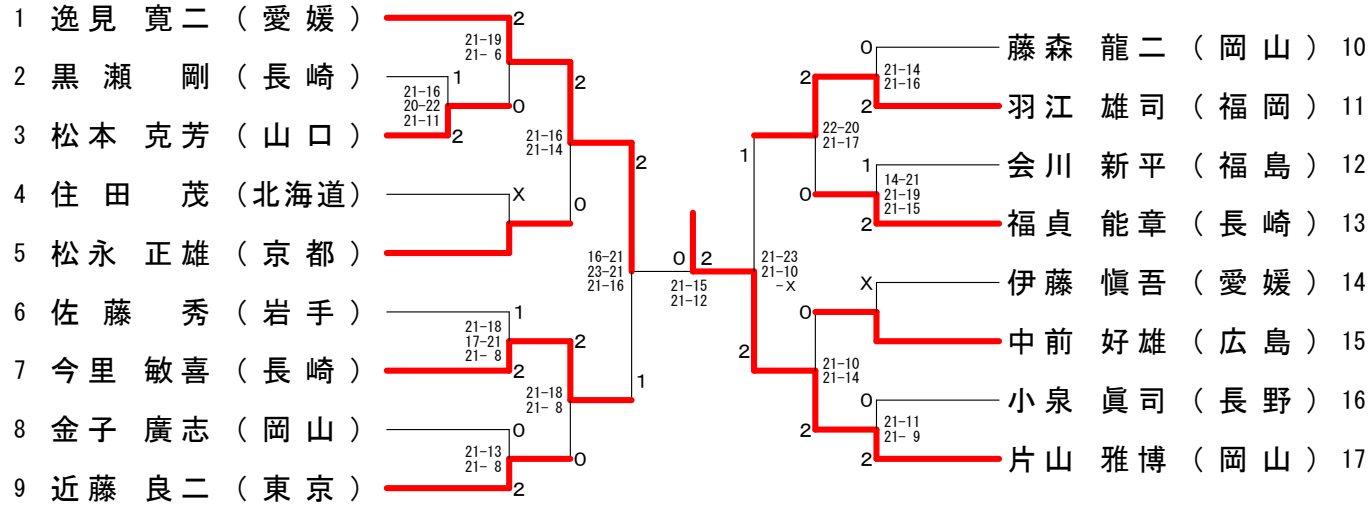

男子70歳以上単（７０ＭＳ）

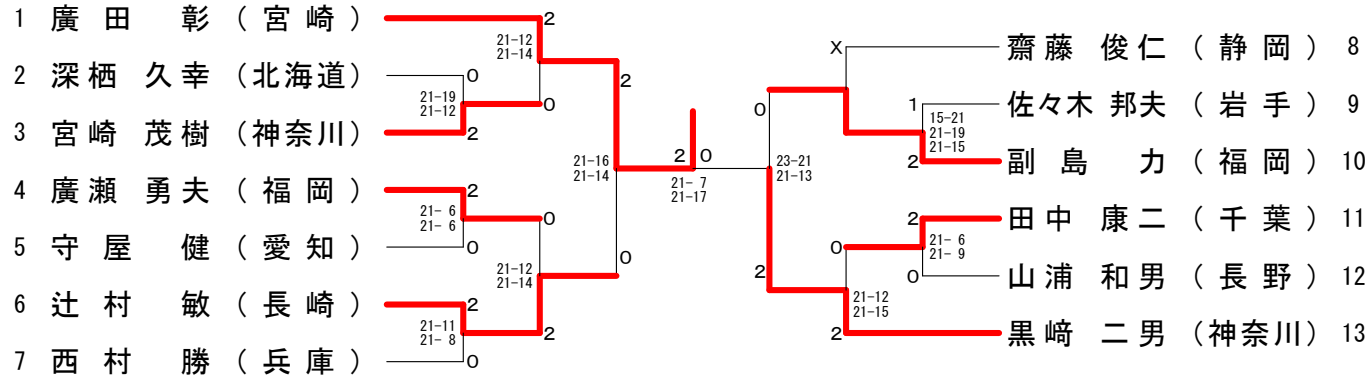

第56回全日本教職員選手権大会

平成２９年８月１５日－１７日　福島県郡山市

男子60歳以上複（６０ＭＤ）

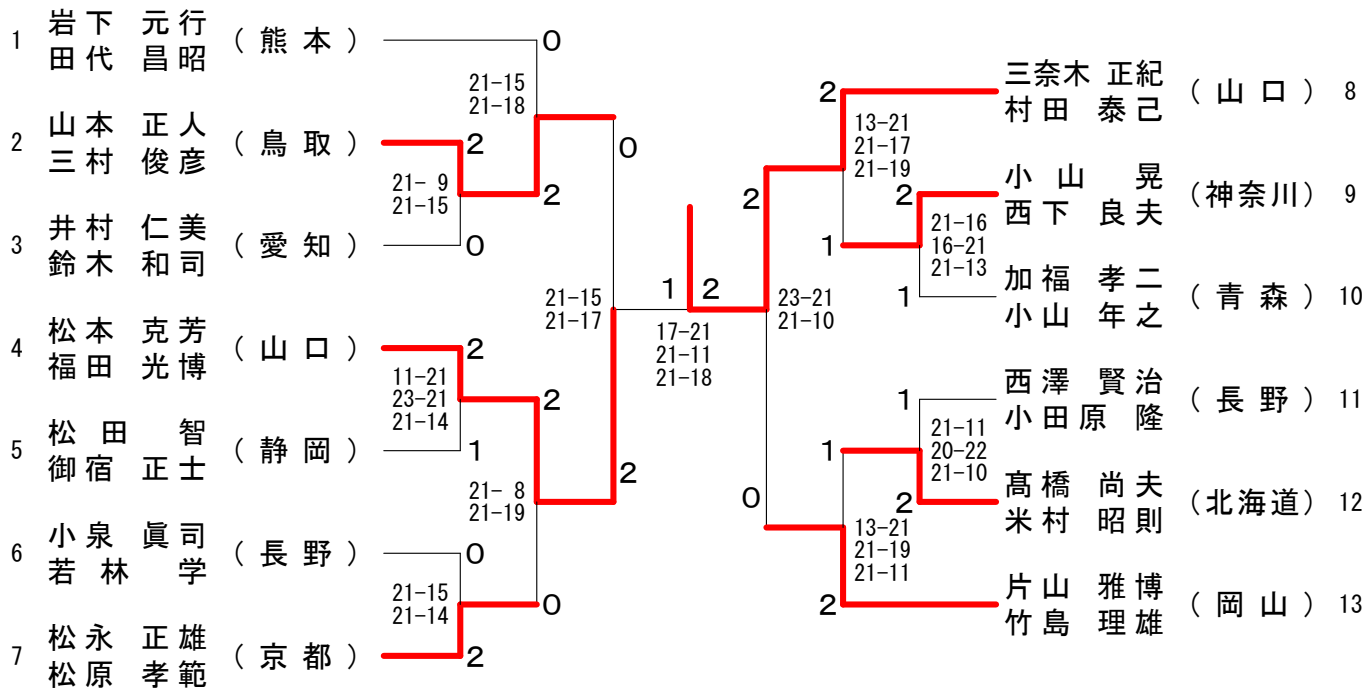

男子65歳以上複（６５ＭＤ）

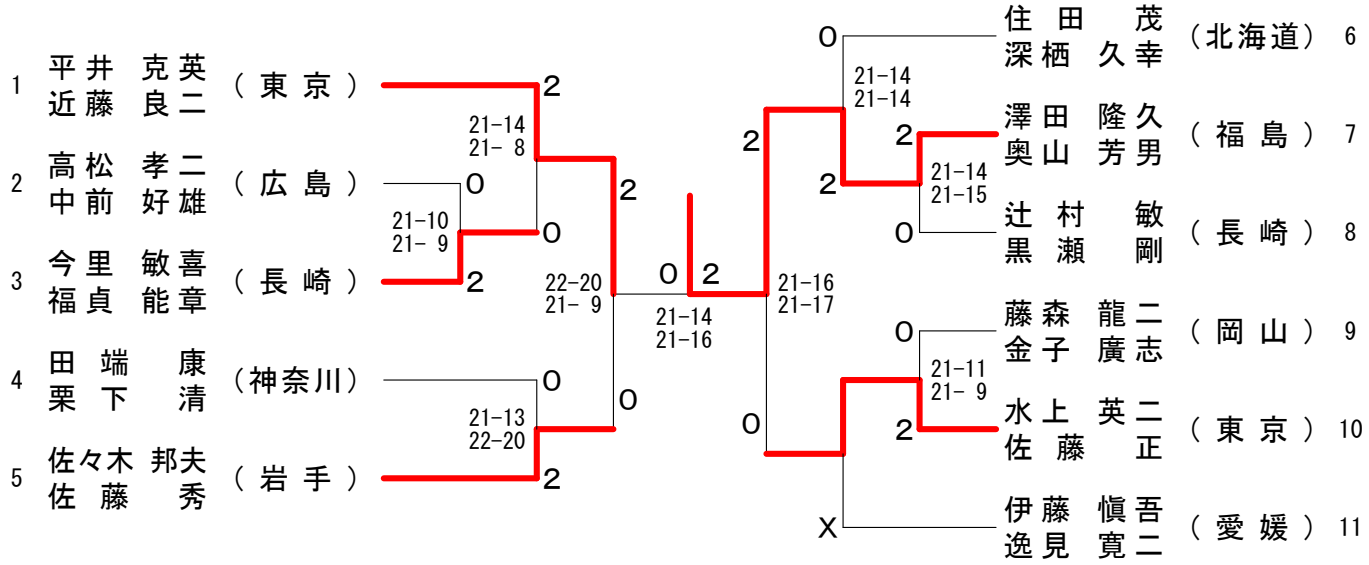

男子70歳以上複（７０ＭＤ）

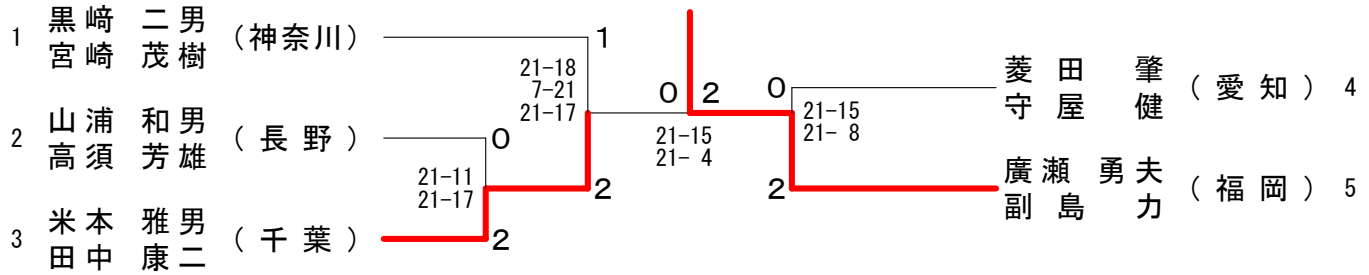

第56回全日本教職員選手権大会

平成２９年８月１５日－１７日　福島県郡山市

女子30歳以上単（３０ＷＳ）

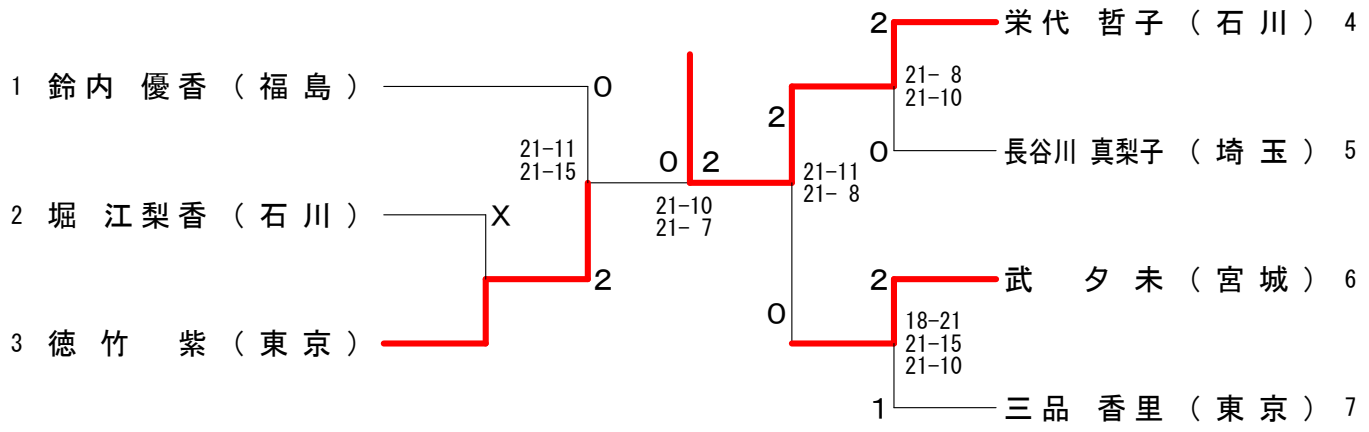

女子40歳以上単（４０ＷＳ）

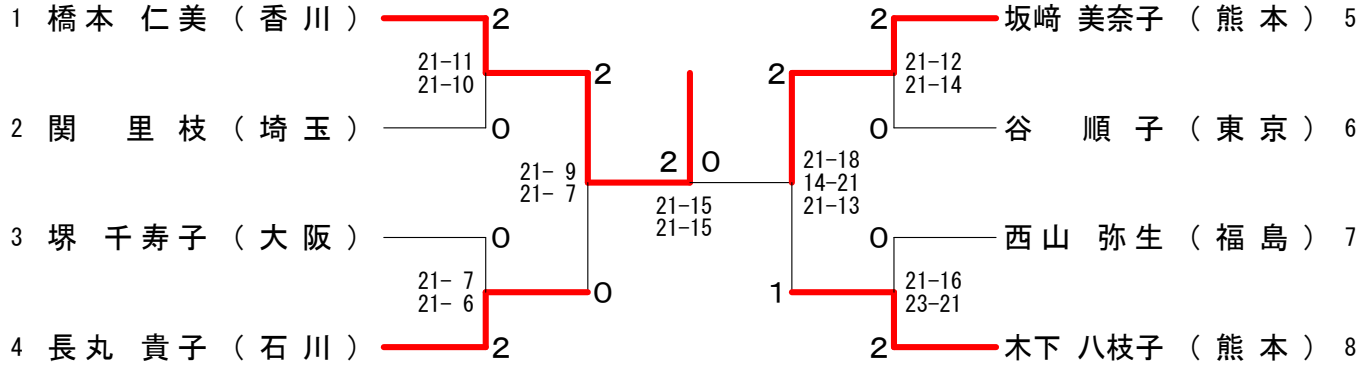

女子50歳以上単（５０ＷＳ）

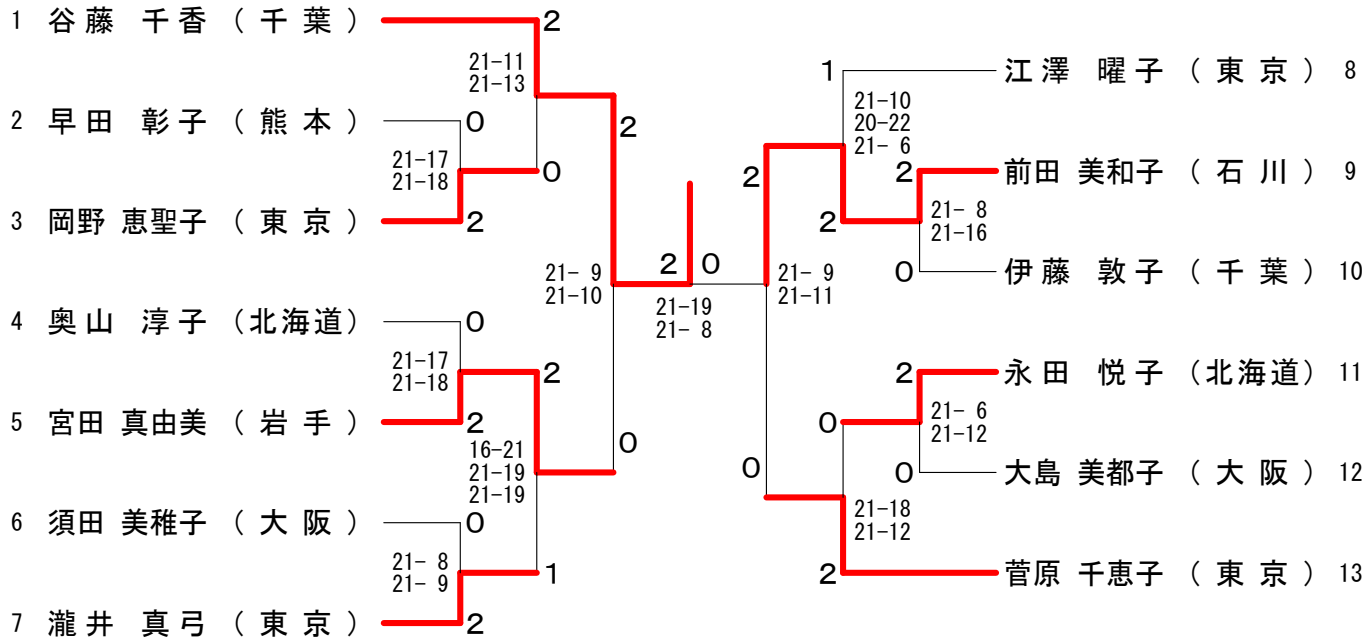

第56回全日本教職員選手権大会

平成２９年８月１５日－１７日　福島県郡山市

女子30歳以上複（３０ＷＤ）

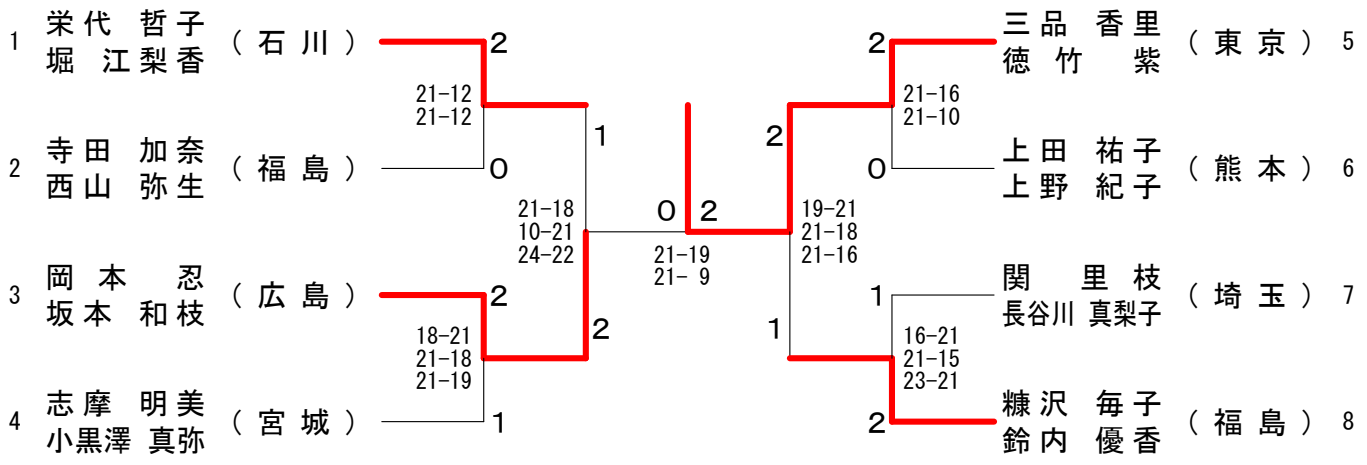

女子40歳以上複（４０ＷＤ）

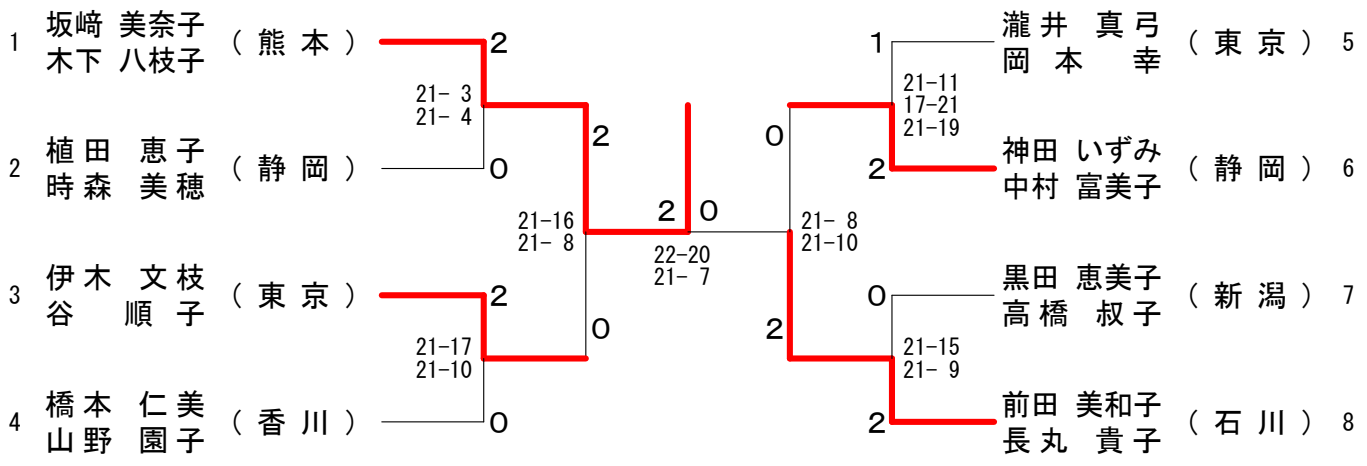
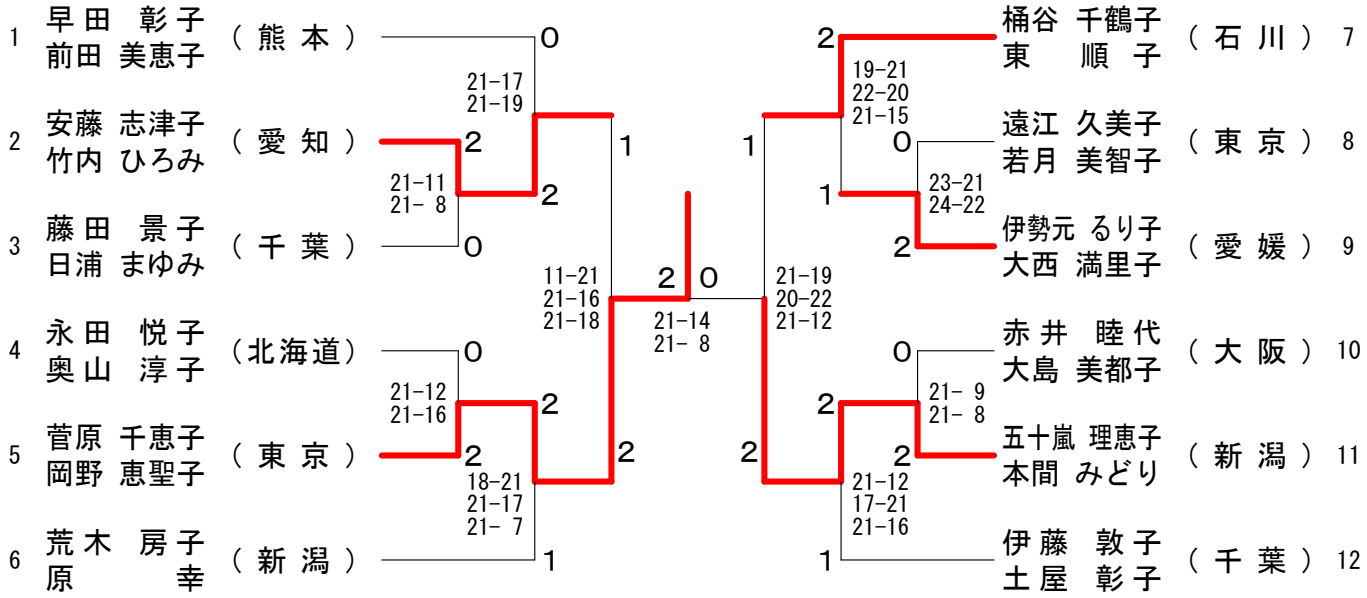
女子50歳以上複（５０ＷＤ）