# 第36回全日本ジュニアバドミントン大会

2017.09.16-18　群馬県

| 種目 | ジュニアの部 | | | | ジュニア新人の部 | |
|---|---|---|---|---|---|---|
| | 男子複 | 男子単 | 女子複 | 女子単 | 男子単 | 女子単 |
| 参加数 | 55 | 75 | 56 | 78 | 110 | 110 |
| 優　勝 | 中山 裕貴<br>緑川 大輝<br>（埼玉） | 奈良岡 功大<br>（青森） | 吉田 瑠実<br>齋藤 夏<br>（埼玉） | 水井 ひらり<br>（福島） | 武井 凜生<br>（福島） | 杉山 薫<br>（福島） |
| 準優勝 | 武井 優太<br>加藤 太基<br>（埼玉） | 中山 裕貴<br>（埼玉） | 水井 ひらり<br>内山 智尋<br>（福島） | 明地 七海<br>（京都） | 後藤 拓人<br>（青森） | 明地 陽菜<br>（京都） |
| 3　位 | 安井 颯杜<br>鈴木 勝也<br>（兵庫） | 緑川 大輝<br>（埼玉） | 植村 理央<br>藤井 史織<br>（大阪） | 佐川 智香<br>（栃木） | 齋藤 駿<br>（福島） | 舛木 さくら<br>（栃木） |
| | 奈良岡 功大<br>武藤 映樹<br>（青森） | 一井 亮太<br>（岡山） | 関矢 芽紅<br>徳岡 梨々香<br>（大阪） | 上杉 杏<br>（埼玉） | 野口 翔平<br>（埼玉） | 小野 涼奈<br>（福島） |
| 5　位 | 一井 亮太<br>藤井 凌<br>（岡山） | 川本 拓真<br>（埼玉） | 斉藤 さくら<br>松久 紬<br>（兵庫） | 齋藤 夏<br>（埼玉） | 奥 優汰<br>（富山） | 倉島 美咲<br>（埼玉） |
| | 小室 直椰<br>野田 好希<br>（東京） | 本間 暉人<br>（青森） | 新井田 楓<br>韮澤 美羽<br>（香川） | 染谷 菜々美<br>（福島） | 小林 遥輝<br>（群馬） | 室屋 奏乃<br>（福岡） |
| | 楠 航介<br>甲斐 聡一郎<br>（愛媛） | 藤井 凌<br>（岡山） | 仲井 杏花里<br>熊野 葉月<br>（滋賀） | 善家 百合子<br>（岡山） | 岩野 滉也<br>（福島） | 水津 愛美<br>（山口） |
| | 小川 翔悟<br>樋口 太一<br>（宮崎） | 加藤 太基<br>（埼玉） | 明地 七海<br>小野 美晴<br>（京都） | 内山 智尋<br>（福島） | 池田 真那斗<br>（福島） | 久湊 菜々<br>（愛知） |
| 9　位 | 熊谷 翔<br>藤澤 佳史<br>（宮城） | 川原 怜也<br>（熊本） | 奥石 江里香<br>杉村 南美<br>（栃木） | 鈴木 陽向<br>（埼玉） | 佐藤 椎名<br>（青森） | 志知 夕里菜<br>（岐阜） |
| | 西原 弘崇<br>橋本 廉<br>（鳥取） | 町 祥英<br>（長崎） | 舟橋 奏帆<br>佐藤 絢音<br>（愛知） | 高橋 美優<br>（青森） | 大垣 空也<br>（栃木） | 梅田 莉々子<br>（愛知） |
| | 荒木 那智<br>矢形 健太郎<br>（三重） | 樋口 輝<br>（埼玉） | 佐藤 灯<br>篠山 麻衣<br>（埼玉） | 佐藤 灯<br>（埼玉） | 牛込 武斗<br>（鹿児島） | 橋野　光<br>（鹿児島） |
| | 大谷 璃輝<br>豊口 竜一郎<br>（滋賀） | 内野 陽太<br>（埼玉） | 鈴木 陽向<br>大澤 佳歩<br>（埼玉） | 郡司 莉子<br>（神奈川） | 柳川 蓮<br>（東京） | 満田 眞凜<br>（熊本） |
| | 蝦夷森 駿<br>福村 龍<br>（北海道） | 武井 優太<br>（埼玉） | 山本 羽純<br>大野 みる<br>（富山） | 櫻庭 ほのか<br>（京都） | 池田 侑輝<br>（北海道） | 伊藤 朱里<br>（青森） |
| | 福田 翔惟<br>細谷 勇太<br>（千葉） | 百上 拓海<br>（埼玉） | 杉本 千紘<br>宮下 真帆<br>（福井） | 栗原 あかり<br>（千葉） | 宮下 怜<br>（埼玉） | 岡本 萌奈未<br>（千葉） |
| | 農口 拓弥<br>服部 輝正<br>（福井） | 廣木 俊輔<br>（栃木） | 大日方 麗央<br>狩野 睦子<br>（群馬） | 福本 真恵七<br>（福島） | 井上 翔太<br>（福井） | 韮澤 百羽<br>（新潟） |
| | 廣澤 紫雲<br>安田 伊吹<br>（福島） | 秦野 陸<br>（埼玉） | 松井 あかり<br>小椋 梨生<br>（長野） | 大澤 佳歩<br>（埼玉） | 井上 誠也<br>（福井） | 金廣 真季<br>（山口） |

| 種目 | ジュニアの部 | | | | ジュニア新人の部 | |
|---|---|---|---|---|---|---|
| | 男子複 | 男子単 | 女子複 | 女子単 | 男子単 | 女子単 |
| 参加数 | 55 | 75 | 56 | 78 | 110 | 110 |
| １７位 | 川原 怜也<br>江藤 佑太<br>（熊本） | 山川 翼<br>（岡山） | 石田 有彩<br>森 優紗<br>（青森） | 溝口 なつめ<br>（神奈川） | 中川 創太<br>（千葉） | 秋好 美有<br>（佐賀） |
| | 壇 隆介<br>鬮野 嵩翔<br>（福岡） | 熊谷 悠吾<br>（長野） | 溝口 なつめ<br>武藤 璃海<br>（神奈川） | 小方 里羽<br>（長崎） | 川端 唯人<br>（神奈川） | 神山 和奏<br>（大阪） |
| | 末永 逸貴<br>杉浦 壮哉<br>（福島） | 滝口 友士<br>（長崎） | 谷川 綾<br>山﨑 悠理香<br>（宮崎） | 神山 歩美<br>（宮城） | 岡田 啓太朗<br>（香川） | 藤田 星来<br>（富山） |
| | 滝口 友士<br>山田　麟<br>（長崎） | 深木 洸哉<br>（高知） | 青柳 朱音<br>大沼 友里愛<br>（山形） | 坂井 叶<br>（新潟） | 岩住 颯<br>（石川） | 廣瀬 咲<br>（三重） |
| | 廣木 俊輔<br>平田 輝<br>（栃木） | 柏原 彪吾<br>（京都） | 小西 春七<br>田島 珠姫<br>（福岡） | 海老原 香澄<br>（栃木） | 平田 璃月<br>（岡山） | 桑野 怜奈<br>（福岡） |
| | 木田 能大<br>島田 淳生<br>（富山） | 宇治 巧登<br>（大阪） | 伊藤 汐里<br>飯田 朱音<br>（大分） | 木林 千耀<br>（富山） | 衣川 真生<br>（京都） | 大石 桃花<br>（兵庫） |
| | 水越 駿介<br>青木 俊樹<br>（茨城） | 山下 啓輔<br>（福島） | 近藤 七帆<br>星加 実玖<br>（愛媛） | 森川 すみれ<br>（秋田） | 城戸 郁也<br>（岡山） | 長嶋 穂希<br>（千葉） |
| | 森 心ノ丞<br>安間 太一<br>（山梨） | 渡邉 一輝<br>（群馬） | 江里口 梨奈<br>江里口 玲奈<br>（佐賀） | 目野 穂乃香<br>（福岡） | 大西 成<br>（三重） | 平元 さや<br>（北海道） |
| | 佐野 大地<br>船越 颯真<br>（島根） | 鎌田 雄太<br>（愛媛） | 北濱 英<br>吉浦 愛花<br>（石川） | 近藤 七帆<br>（愛媛） | 竹澤 陽生<br>（福井） | 猿川 優香<br>（熊本） |
| | 福原 輝弥<br>東 志音<br>（石川） | 安達 大眞<br>（山形） | 中島 萌絵<br>小方 里羽<br>（長崎） | 木村 百伽<br>（福島） | 吉田 翼<br>（福島） | 吉村 羽紗<br>（山口） |
| | 栗木 洸太<br>福間 璃来<br>（山口） | 中林 寛貴<br>（愛知） | 内山 真希<br>佐藤 萌<br>（北海道） | 千葉 美采<br>（福島） | 淺井 歩昂<br>（山口） | 山北 奈緒<br>（埼玉） |
| | 中林 寛貴<br>青山 陸人<br>（愛知） | 西 大輝<br>（京都） | 奥本 真愛<br>岡 千尋<br>（広島） | 佐藤 杏<br>（福島） | 大田 隼也<br>（富山） | 石川 心菜<br>（青森） |
| | 祢占 翔士騎<br>廣瀬 泰生<br>（鹿児島） | 横浜 由人<br>（神奈川） | 山田 楓<br>栗原 あかり<br>（千葉） | 串間 香美<br>（宮崎） | 石田 悠斗<br>（石川） | 石岡 空来<br>（北海道） |
| | 島 颯杜<br>與儀 七友<br>（沖縄） | 渡邊 昂進<br>（北海道） | 海老澤 彩<br>小川 明華<br>（茨城） | 奥石 江里香<br>（栃木） | 阿保 龍斗<br>（愛知） | 中出 すみれ<br>（富山） |
| | 本田 光<br>山﨑 諒羽<br>（埼玉） | 河村 翼<br>（埼玉） | 廣上 瑠依<br>山浦 波瑠<br>（福島） | 栗原 琉夏<br>（千葉） | 山科 陽翔<br>（山形） | 小林 優花<br>（奈良） |
| | 小林 悠斗<br>菅原 優作<br>（新潟） | 蝦夷森 駿<br>（北海道） | 金廣 美希<br>浦田 歩穂<br>（山口） | 中原 桜<br>（岡山） | 寺内 琳<br>（千葉） | 遠藤 愛加<br>（新潟） |

# 第36回全日本ジュニアバドミントン大会

平成２９年９月１６日－１８日　群馬県

## ジュニアの部　男子ダブルス

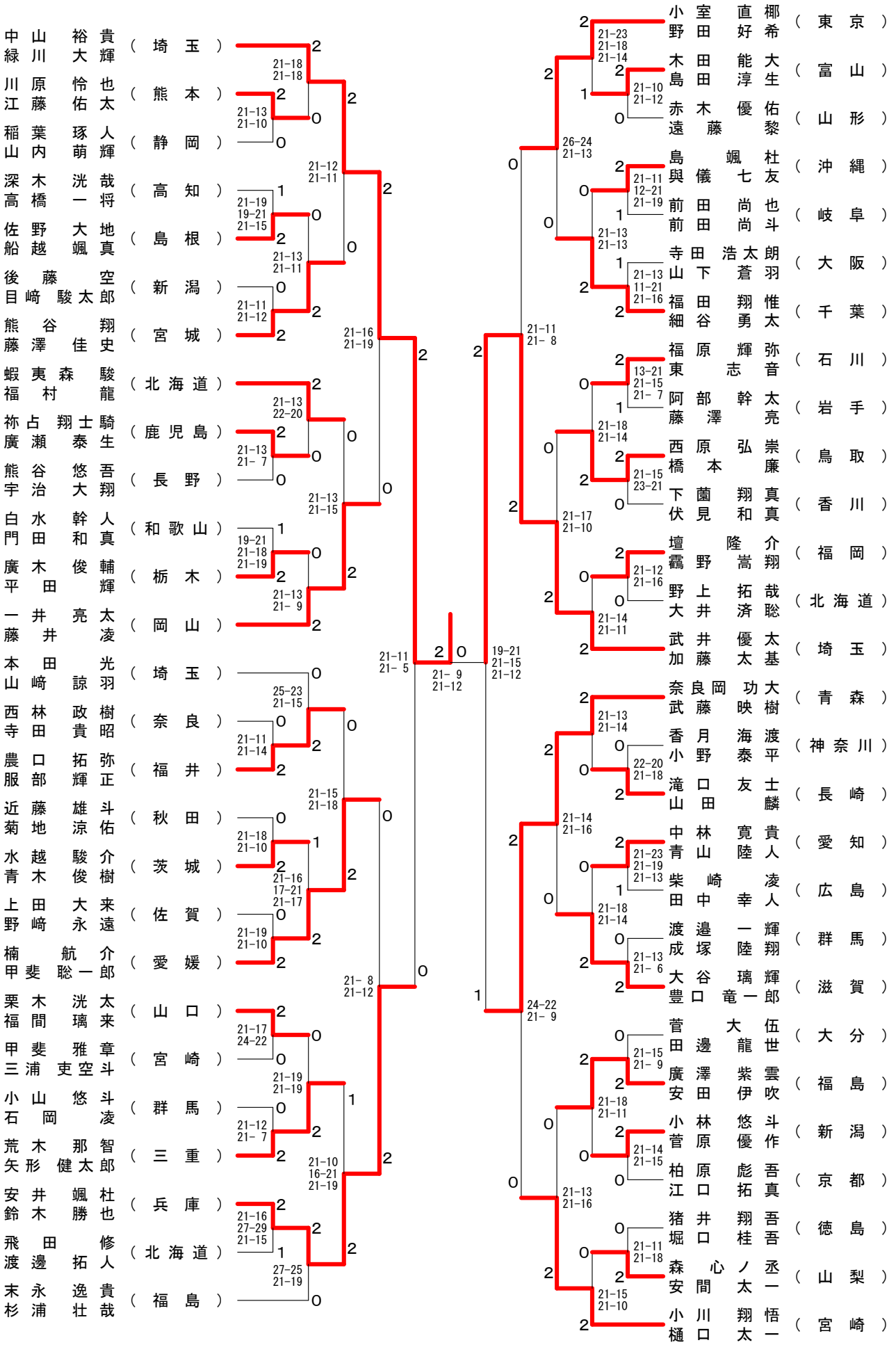

# 第36回全日本ジュニアバドミントン大会

平成２９年９月１６日－１８日　群馬県

## ジュニアの部　男子シングルス

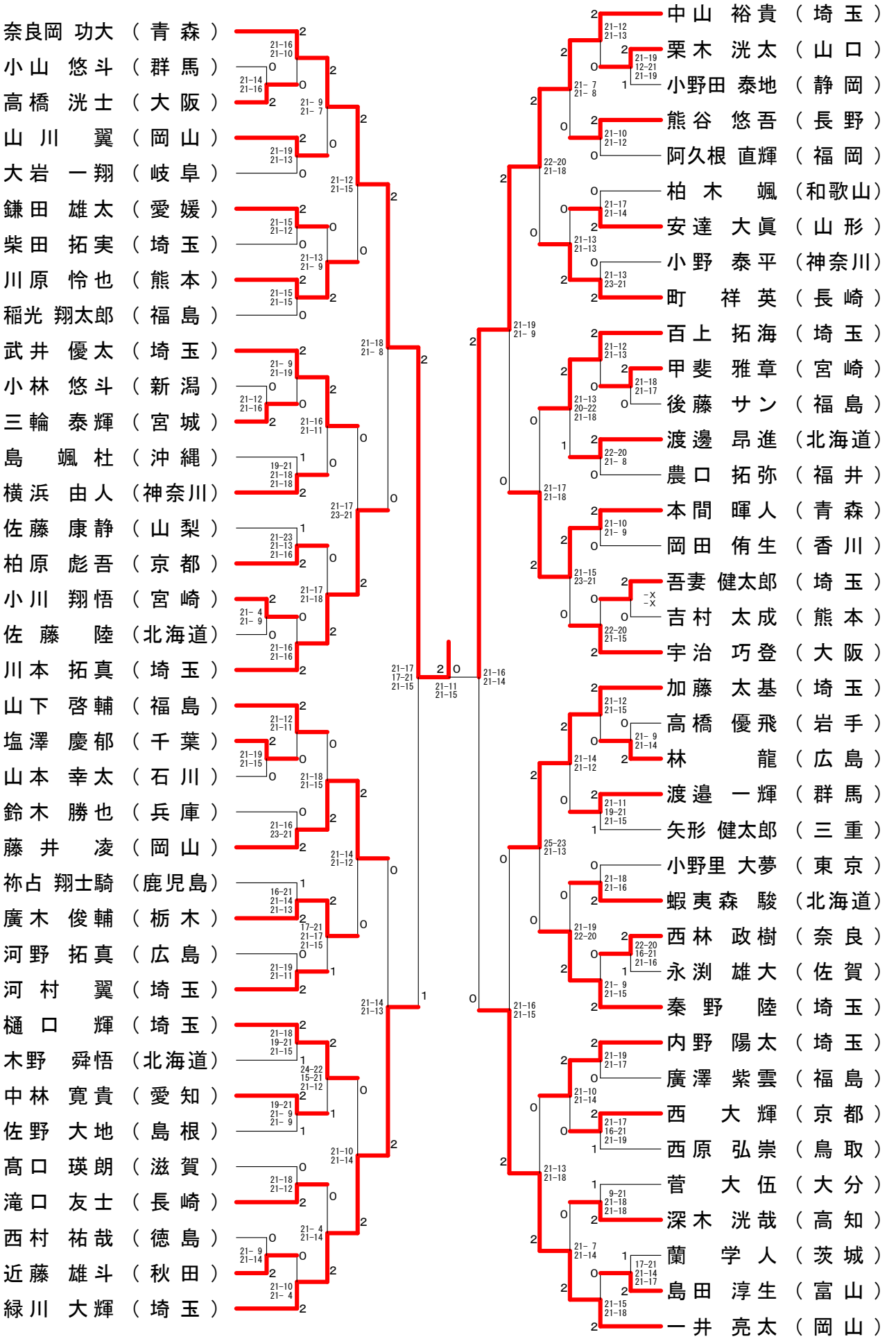

# 第36回全日本ジュニアバドミントン大会

平成２９年９月１６日－１８日　群馬県

## ジュニアの部　女子ダブルス

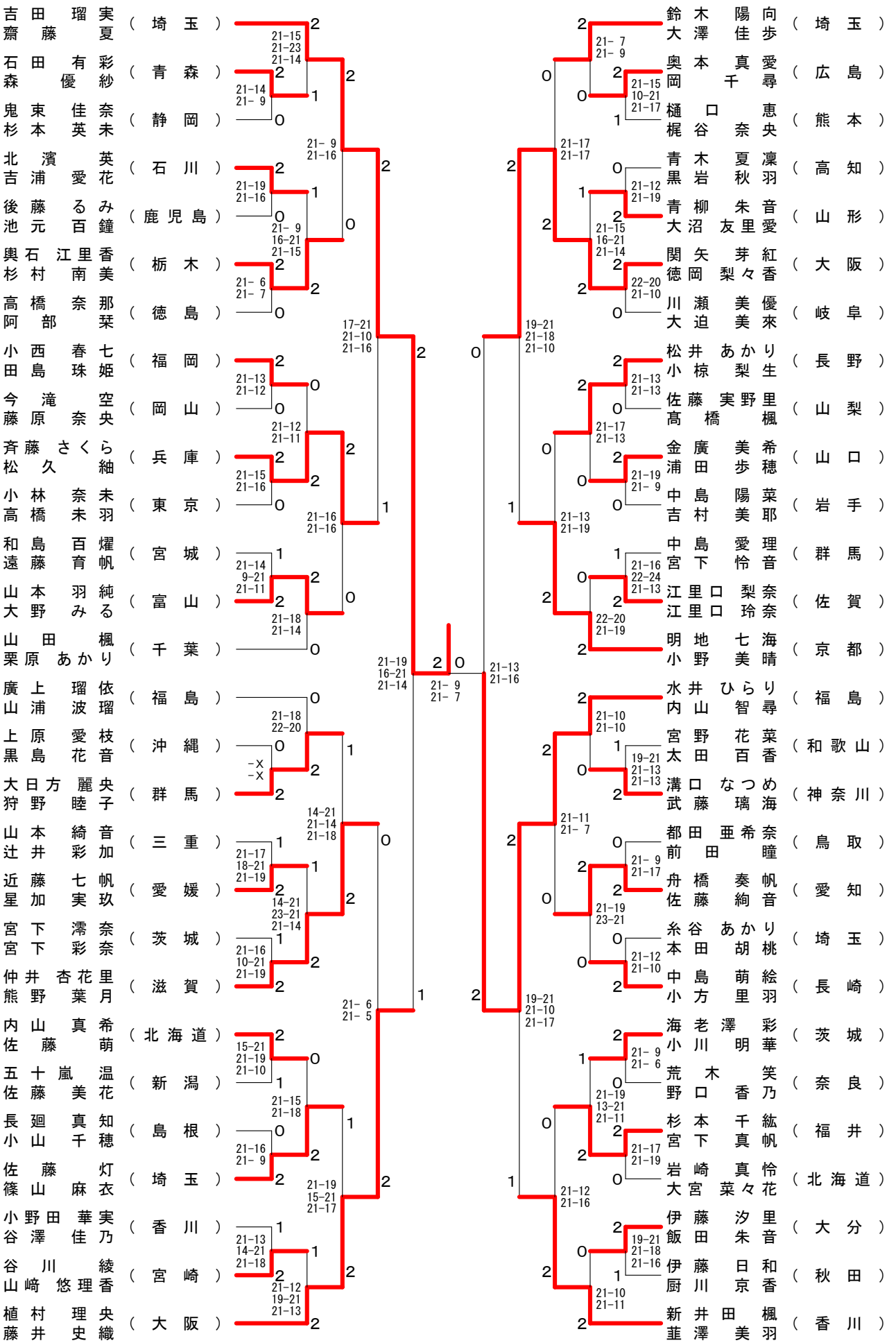

# 第36回全日本ジュニアバドミントン大会

平成２９年９月１６日－１８日　群馬県

## ジュニアの部　女子シングルス

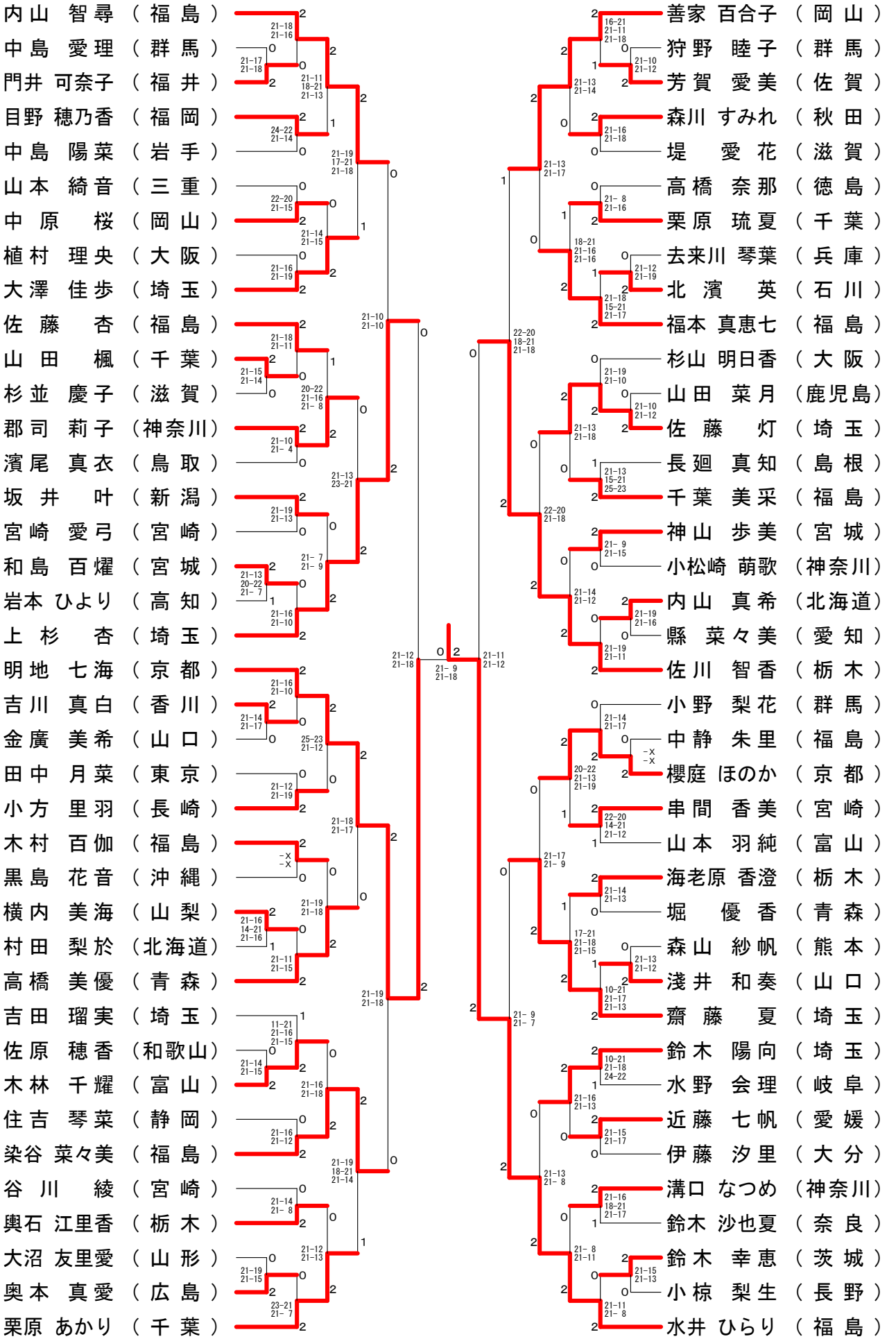

# 第36回全日本ジュニアバドミントン大会

平成２９年９月１６日－１８日　群馬県

## ジュニア新人の部　男子シングルス

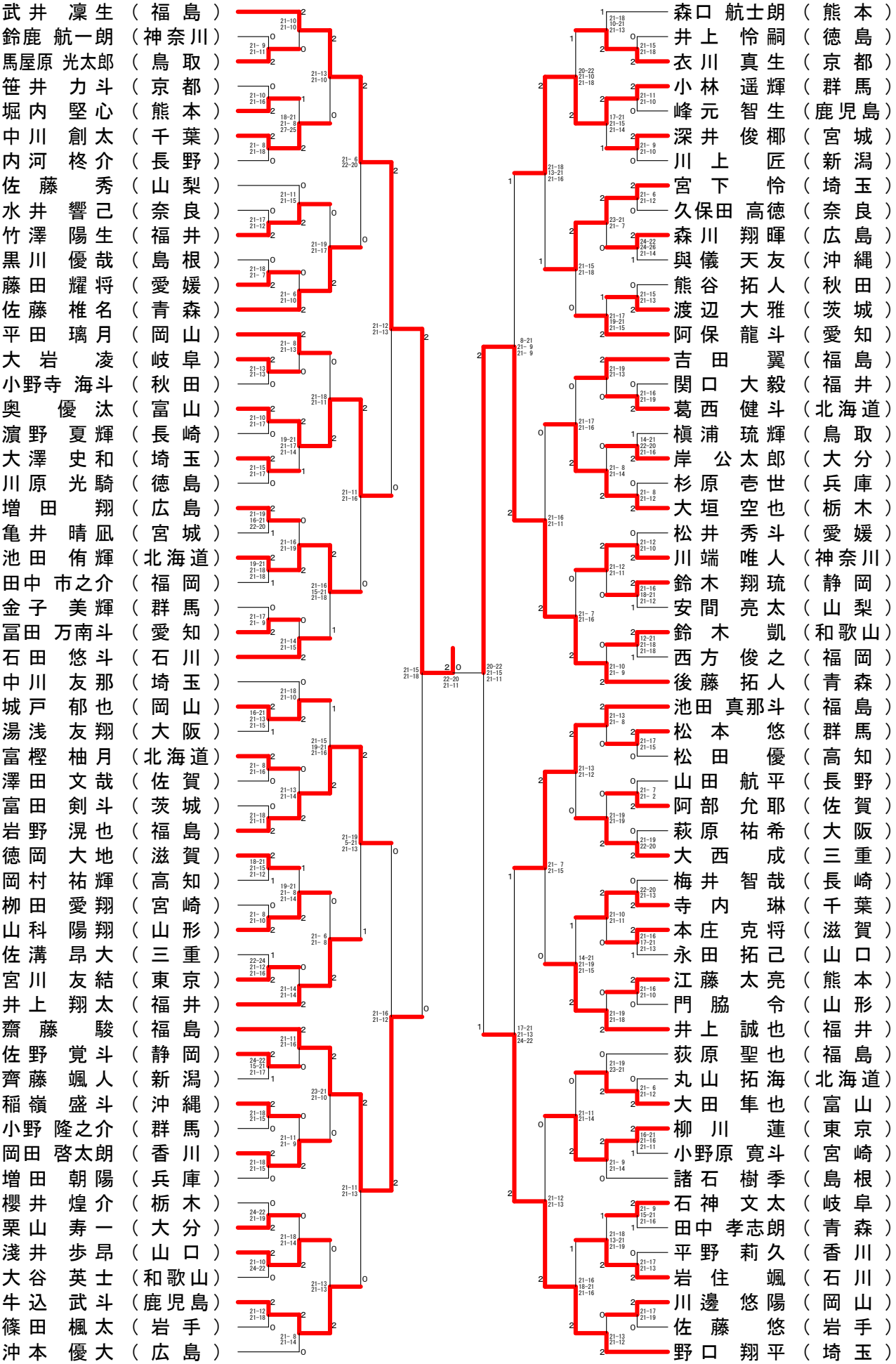

# 第36回全日本ジュニアバドミントン大会

平成２９年９月１６日－１８日　群馬県
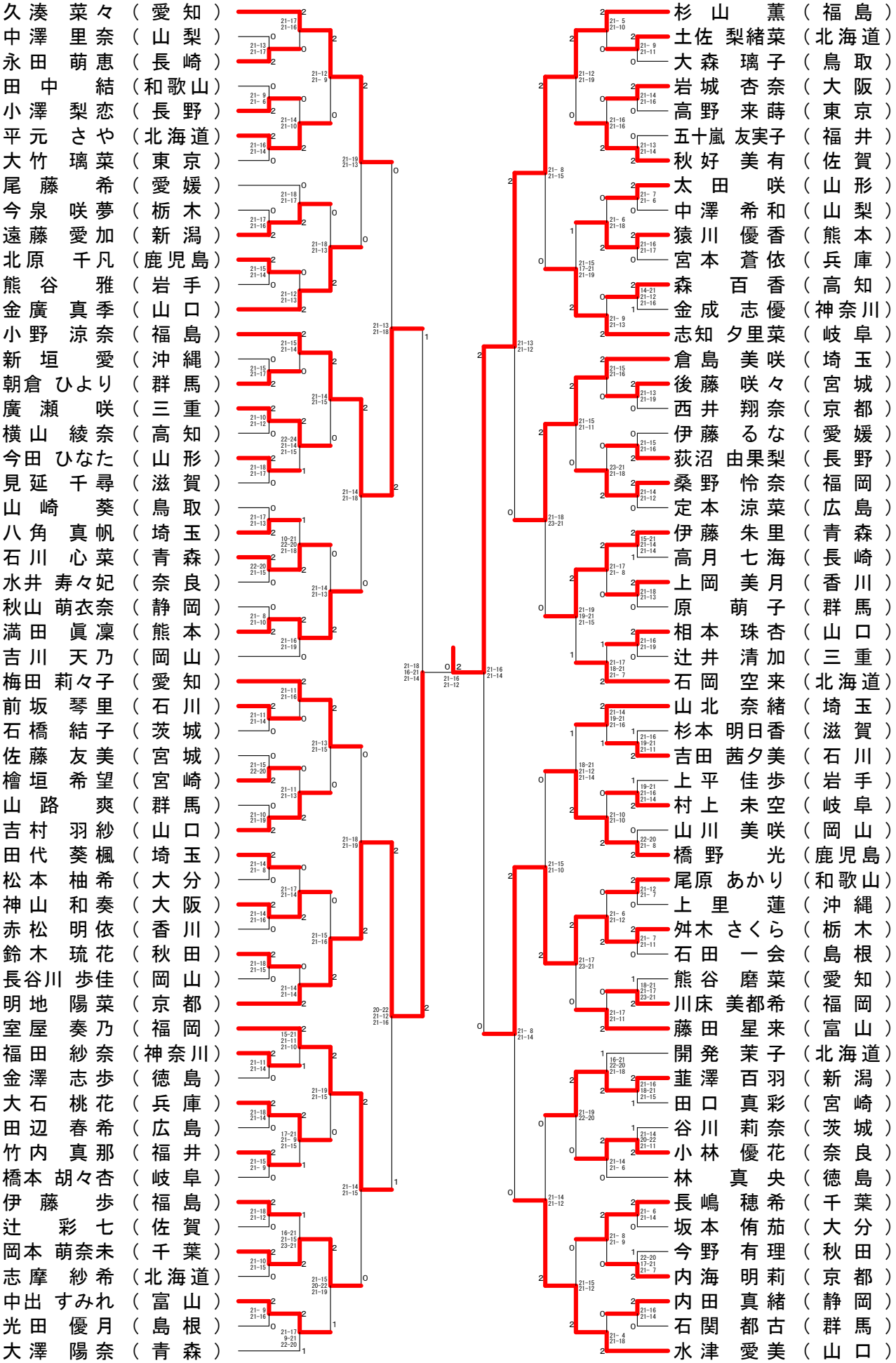
## ジュニア新人の部　女子シングルス