第１０回山形県小学生バドミントンダブルス大会

平成２８年９月１８日　山形県体育館

男子ダブルス

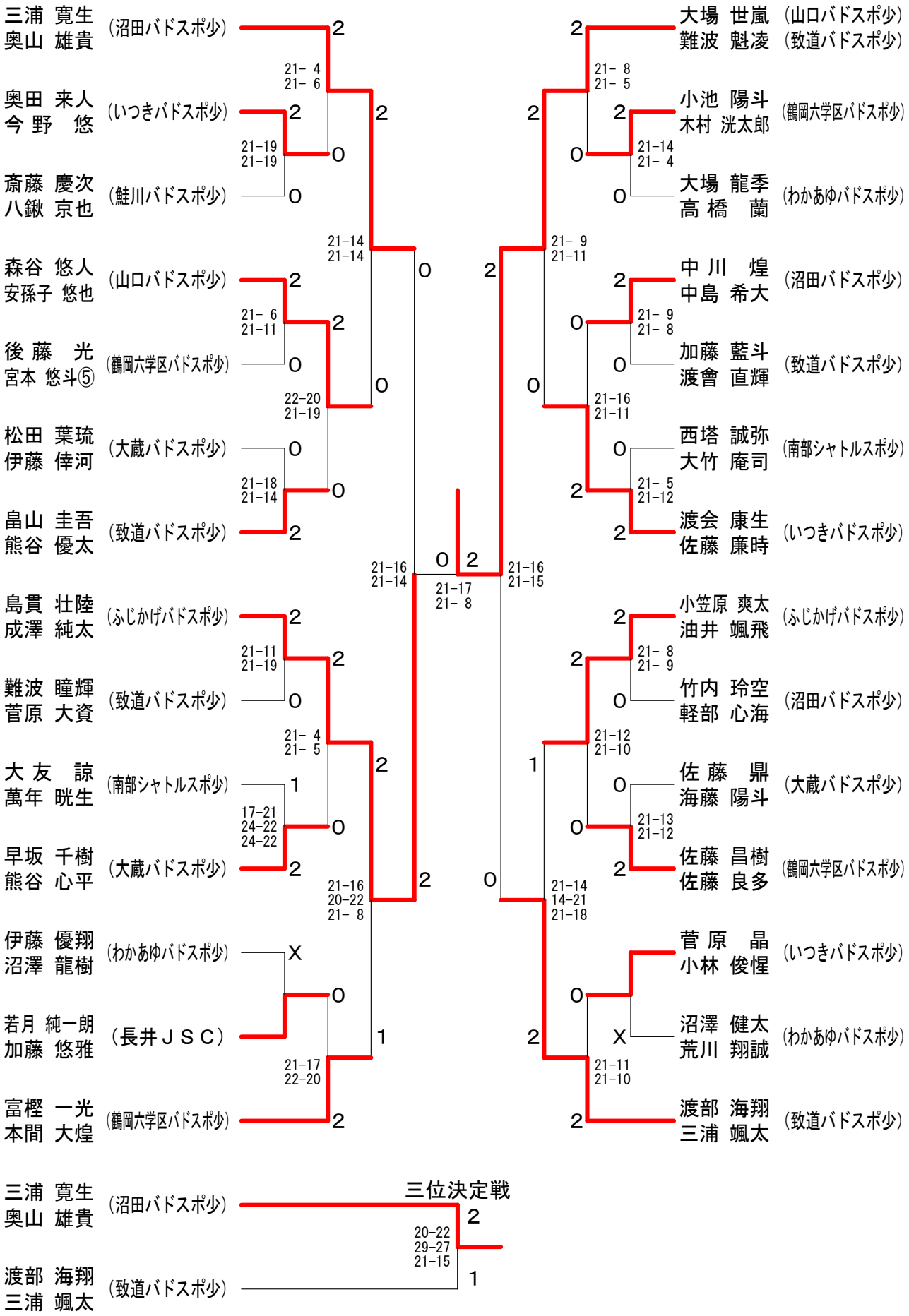

第１０回山形県小学生バドミントンダブルス大会

平成２８年９月１８日　山形県体育館
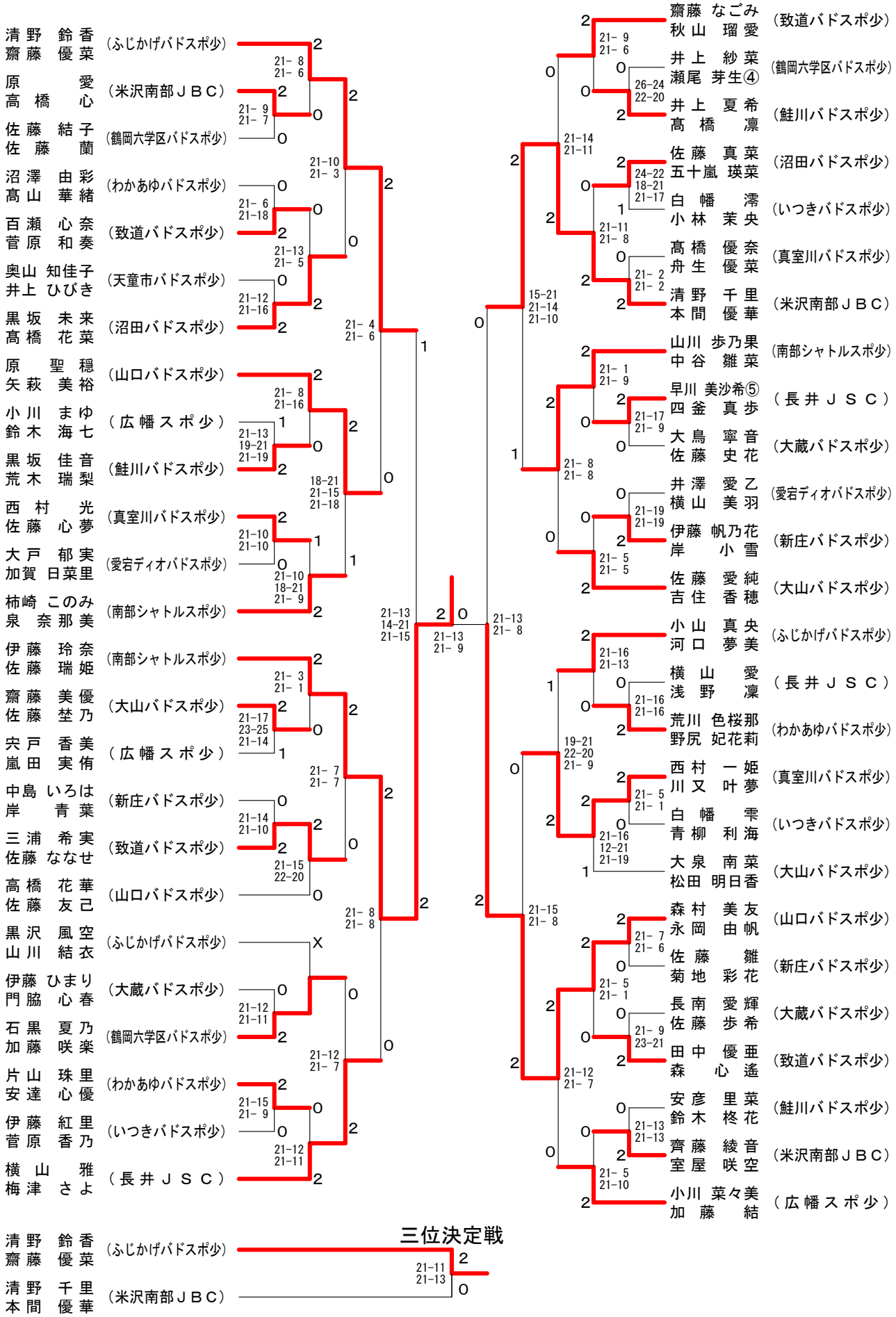
女子ダブルス